附圖1（系爭專利圖式第一至三圖）

【第一圖：立體分解圖】

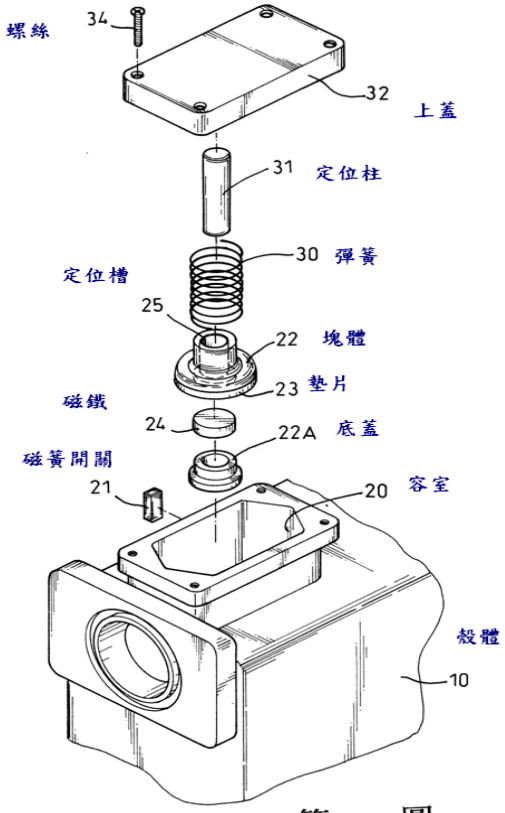

第 一 圖

【第二圖：結合剖視圖】

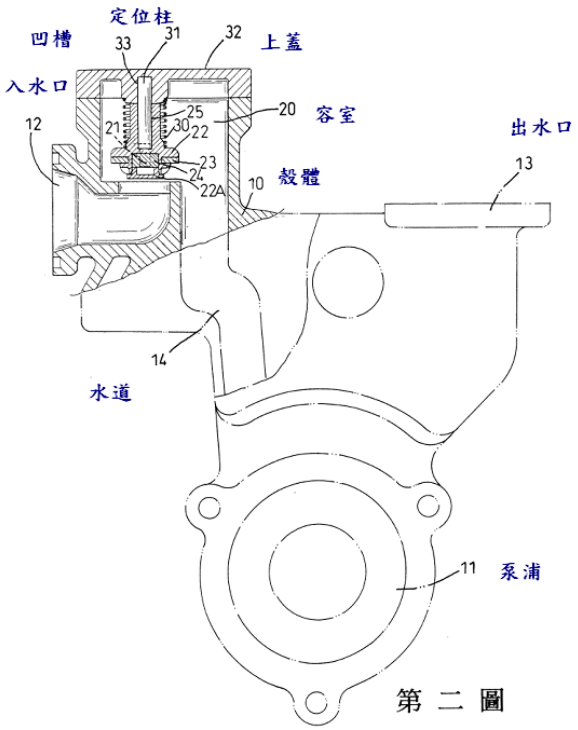

第 二 圖

【第三圖：局部結合剖視圖】

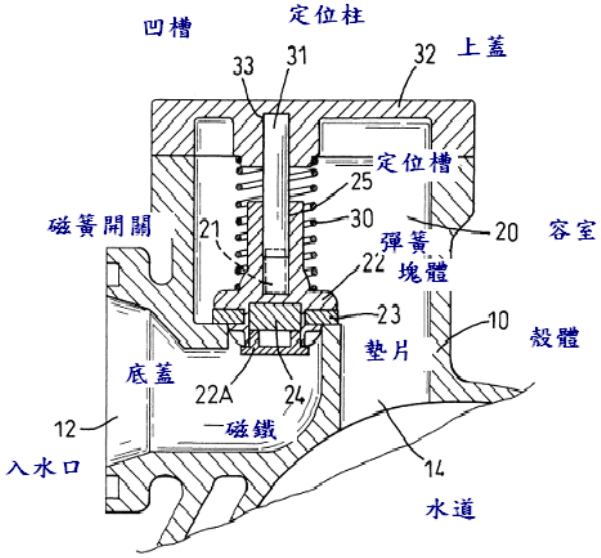

第 三 圖

附圖2（被證7 之第2 圖側視剖面圖）

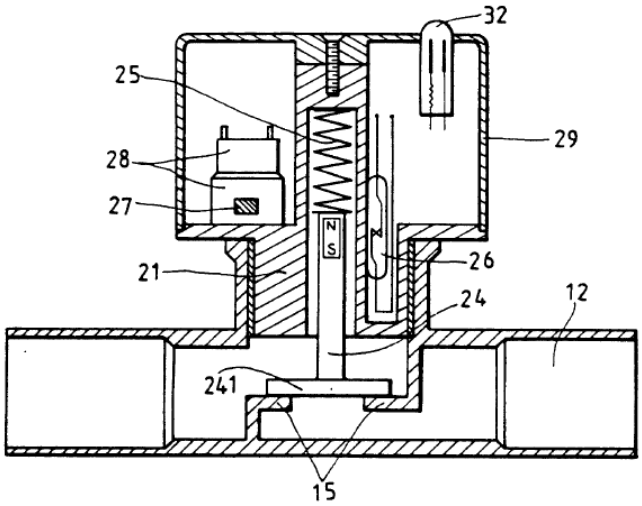

FIG. 2

附圖3（被證16及補強證據）

【附圖3-1：被證16，型號TQ400電子穩壓加壓機之產品實物】





【附圖3-2：被證17，TQ系列電子穩壓加壓機產品說明書】





型式	馬力	口徑 in.(mm)	輸入電壓 單相(V)	電流 (A)	頻率 (Hz)	最大壓力 (kg/cm²)	最大水量 (L/min)	重量 (Kg)	包裝尺寸 長x寬x高 (mm)
TQ 200	200 W	¾"(20)	1Ø 110 1Ø 220	4.0 2.0	60	2.2	55	7.0	340x210x250
TQ 400	400 W	1"(25)	1Ø 110 1Ø 220	7.4 3.7	60	2.8	80	7.5	345x210x250
TQ 800	1 HP	1"(25)	1Ø 110 1Ø 220	11.0 5.5	60	3.3	90	8.6	355x210x250
TQ1500	2 HP	2"(50)	1Ø 220 3Ø 220	9.5 6.5	60	4.1	250	28.2	580x350x450
TQ2200	3 HP	2"(50)	3Ø 220	9.5	60	4.2	270	29.2	580x350x450
TQ3700	5 HP	2"(50)	3Ø 220	12.0	60	5.1	270	31.8	580x350x450

【附圖3-3：西元2002年日曆】

【西元2002年日曆之首頁】



【西元2002年日曆之首頁下方】



【西元2002年日曆之內頁下方】



附圖4（被證8之第二圖-A：組合剖面圖）

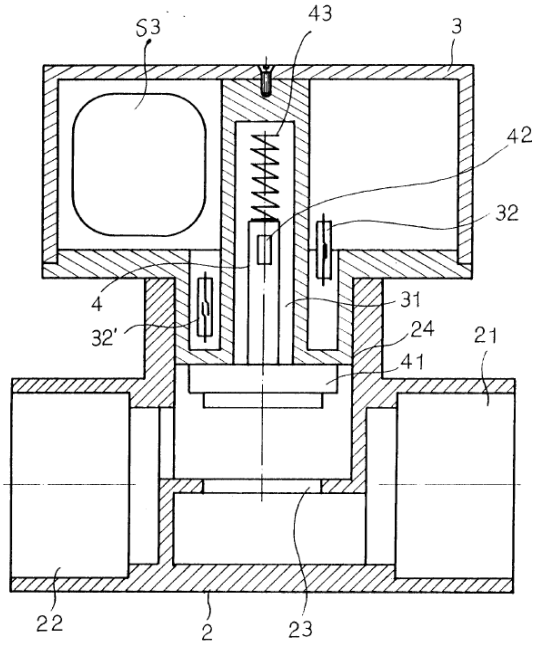

第二圖-A

附圖5（被證9之第二圖：結構示意圖）

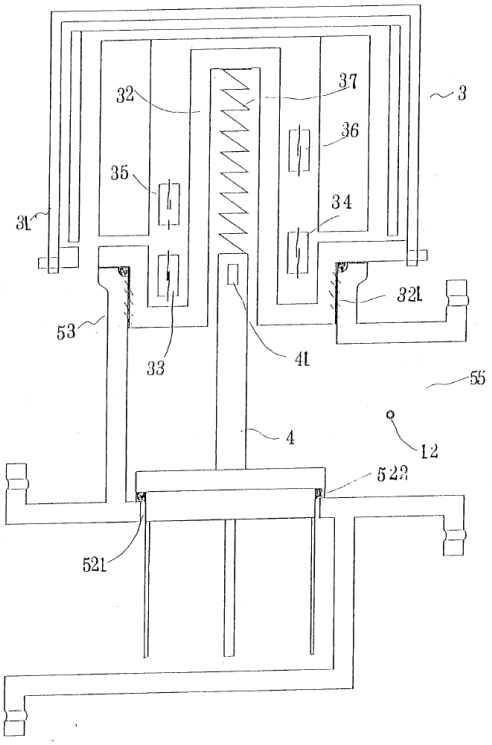

第二圖

附圖6（被證13之第2圖：組合剖視圖）

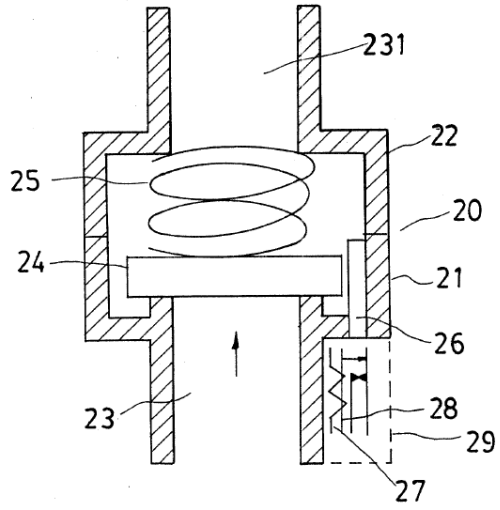

Fig. 2

附圖7（被證14之第三圖：局部剖視圖）

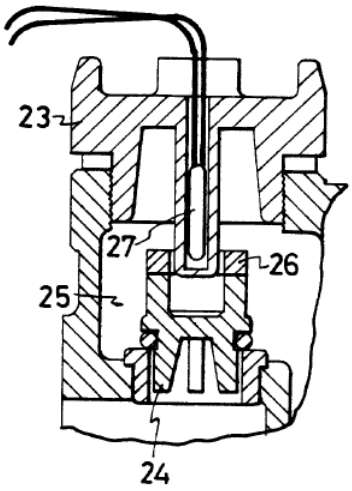

第三圖

附圖8（系爭產品）

【附圖8-A：外包裝紙箱】



【附圖8-B：立體照片】



【附圖8-C：貼設於馬達之銘牌】

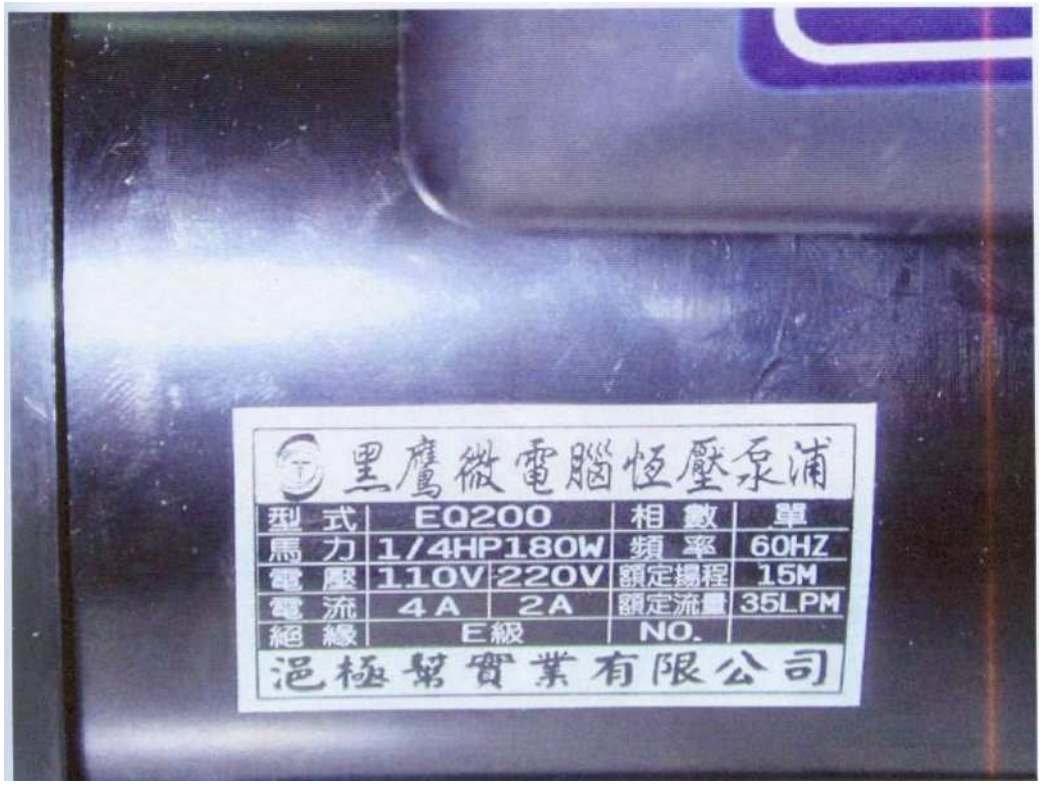

【附圖8-4：殼體及入、出水口】

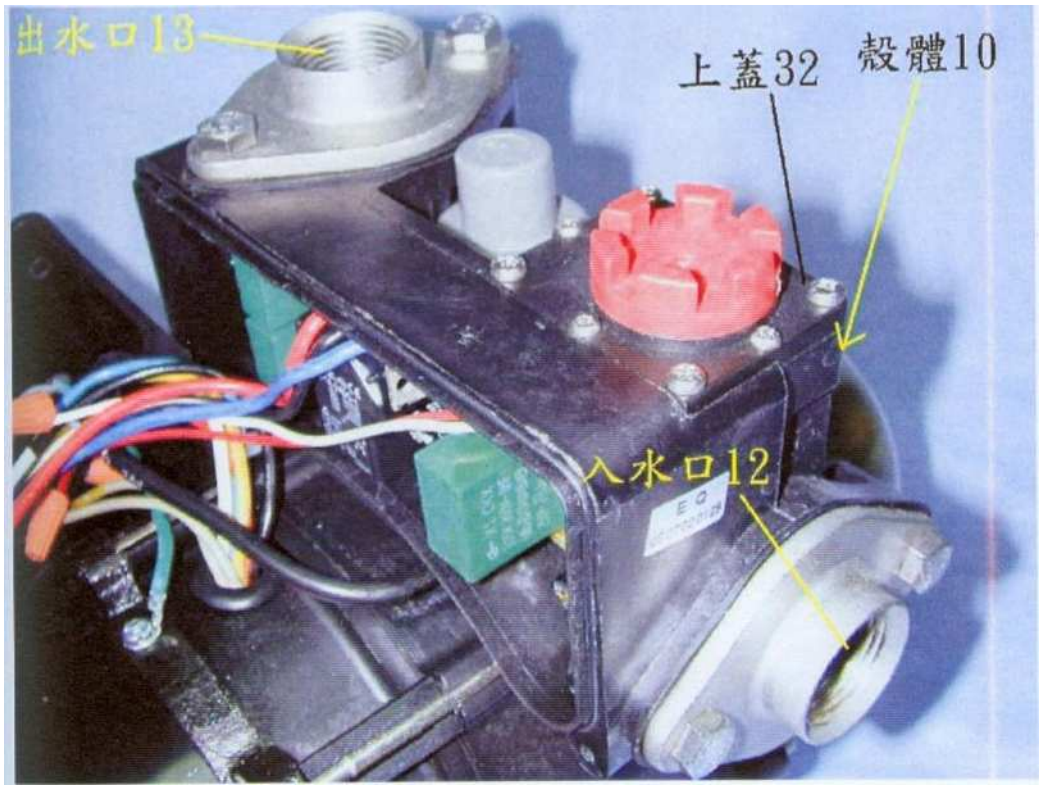

【附圖8-E：殼體、容室及磁簧開關】

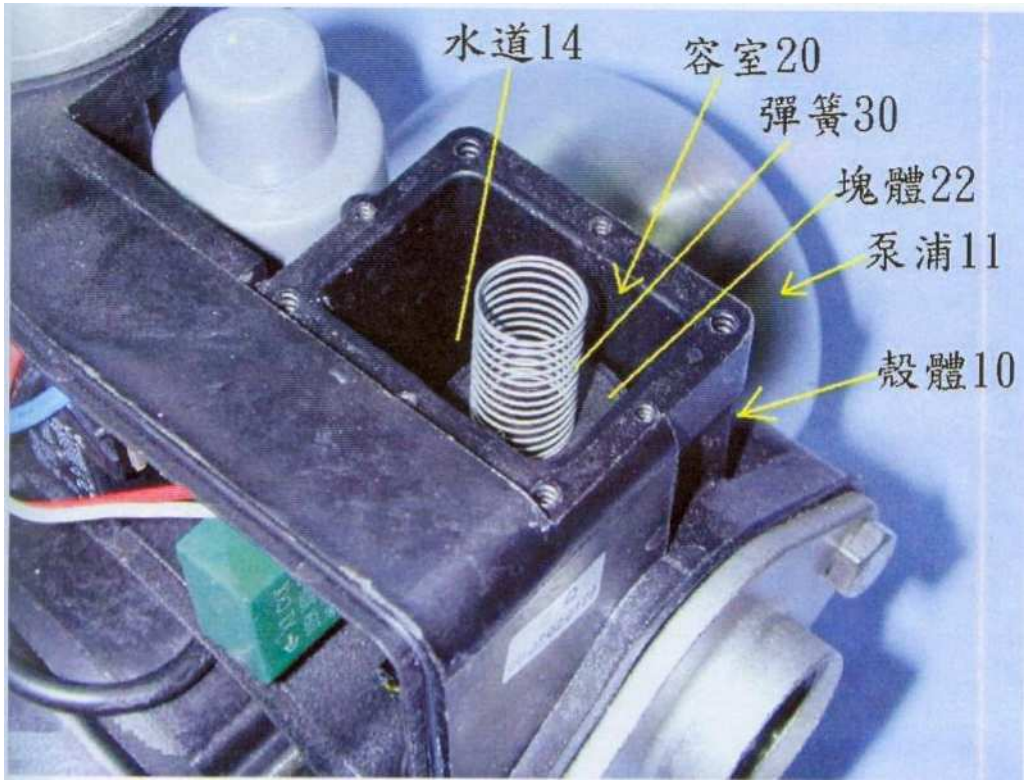

【附圖8-F：殼體、水道、容室及磁簧開關】

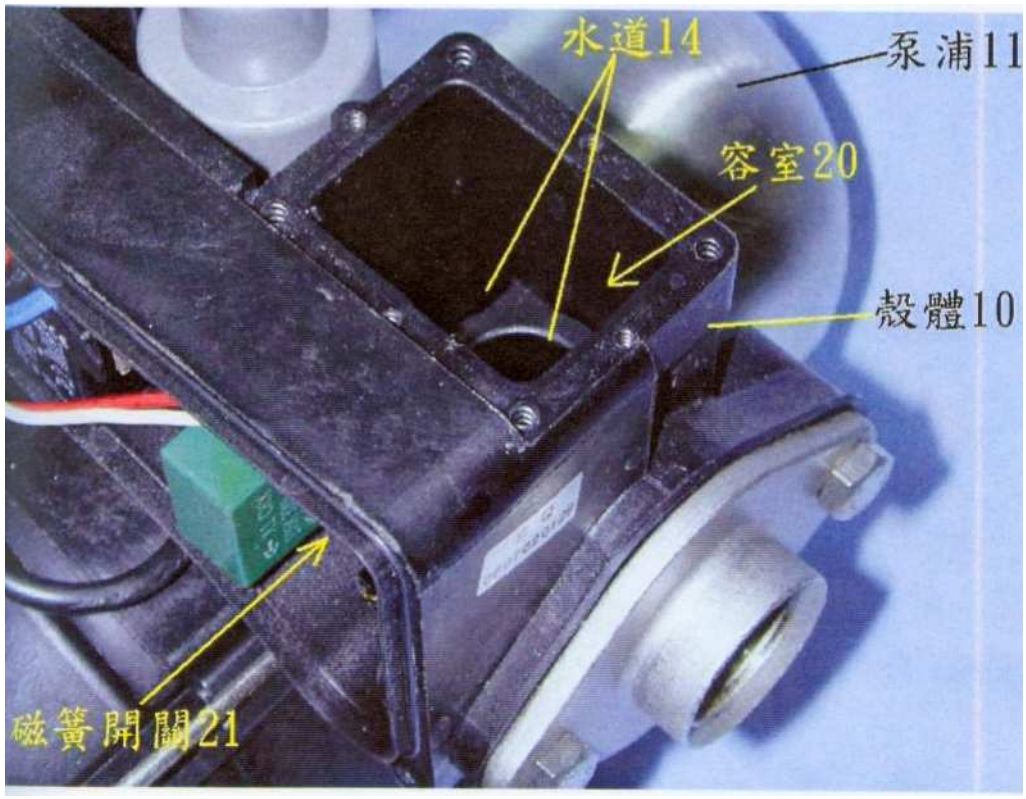

【附圖8-G：殼體及磁簧開關】

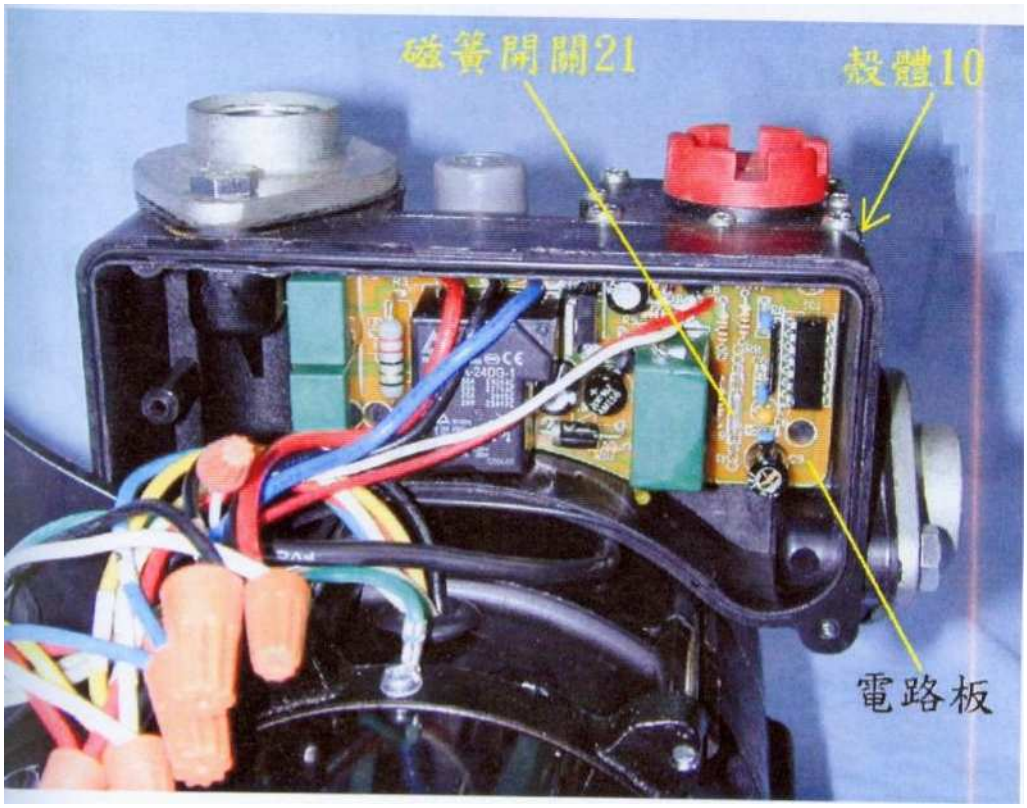

【附圖8-H：塊體、底蓋、彈簧及上蓋】

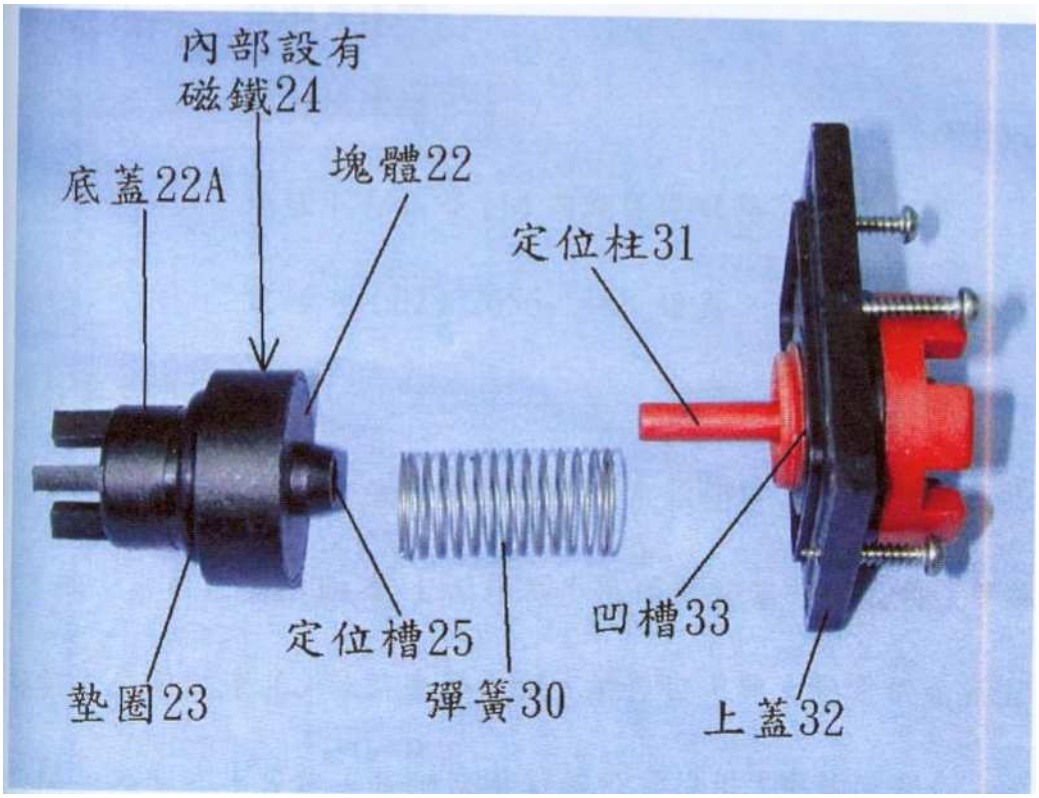

附表一（系爭專利有效性抗辯）

爭點	請求項	引證資料	有效性抗辯
1	1	被證 7	不具新穎性
2		被證 16（獨立證據），另以被證 17、西元 2002 年日曆爲補強證據	不具新穎性
3		被證 7	不具進步性
4		被證 8	不具進步性
5		被證 9	不具進步性
6		被證 7、8、9、13、14 之組合	不具進步性
7	2	被證 7	不具新穎性
8		被證 16（獨立證據），另以被證 17、西元 2002 年日曆爲補強證據	不具新穎性
9		被證 7	不具進步性
10		被證 8	不具進步性
11		被證 9	不具進步性
12		被證 7、8、9、13、14 之組合	不具進步性
13	3	被證 7	不具新穎性
14		被證 16（獨立證據），另以被證 17、西元 2002 年日曆爲補強證據	不具新穎性
15		被證 7	不具進步性
16		被證 8	不具進步性
17		被證 9	不具進步性
18		被證 7、8、9、13、14 之組合	不具進步性
19	4	被證 7	不具新穎性
20		被證 16（獨立證據），另以被證 17、西元 2002 年日曆爲補強證據	不具新穎性
21		被證 7	不具進步性
22		被證 8	不具進步性
23		被證 9	不具進步性
24		被證 7、8、9、13、14 之組合	不具進步性

附表二（系爭專利申請專利範圍第1項與系爭EQ200產品之技術比對）

編號	系爭專利之技術特徵	系爭產品之技術內容	文義讀取
1	一種抽水泵浦之馬達自動加壓控制結構，包括有：	其馬達自動加壓控制結構包括有：	是
2	一內部設置有泵浦的殼體，	一殼體（10）內部設置有泵浦（11），	是

3	該泵浦係由馬達驅動而構成抽水馬達結構，	該泵浦（11）係由馬達驅動而構成抽水馬達結構，	**是**
4	於殼體上設置有一連接至水源處的入水口	於殼體（10）上設置有一連接至水源處的入水口（12）	**是**
5	及一連通至外側的出水口，	及一連通至外側的出水口（13），	**是**
6	入水口及出水口與泵浦連通，	入水口（12）及出水口（13）與泵浦（11）連通，	**是**
7	於入水口與泵浦間形成有水道；	於入水口（12）與泵浦（11）間形成有水道（14）；	**是**
8	其特徵在於： 於殼體內部的水道處形成一容室，	其於殼體（10）內部的水道（14）處形成一容室（20），	**是**
9	於殼體外部的側壁處設有一磁簧開關；	於殼體（10）外部的側壁處設有一直立式磁簧開關（21）；	**是**
10	一塊體，係可設置於容室內部；	該容室（20）內部設置一圓柱形塊體（22），該圓柱形塊體（22）上形成定位槽（25），該定位槽（25）上設定位柱（31）；	**是**
11	一磁鐵，係固設於塊體底部；	該圓柱形塊體（22）底部固設一磁鐵（24）；	**是**
12	一底蓋，係設置於塊體內部的磁鐵底部；	一底蓋（22A）係設置於該圓柱形塊體（22）內部的磁鐵（24）底部；	**是**
13	一彈簧，係套設於塊體上部；	該圓柱形塊體（22）上部套設一彈簧（30）；	**是**
14	一上蓋，係固設於殼體上。	殼體（10）上固設一上蓋（32），上蓋（32）底部朝下形成一凹槽（33），該凹槽（33）可供定位柱（31）上端定位。	**是**

附表三（系爭專利申請專利範圍第2項與系爭EQ200產品之技術比對）

編號	系爭專利之技術特徵	系爭產品之技術內容	文義讀取
1	一種抽水泵浦之馬達自動加壓控制結構，包括有：	其馬達自動加壓控制結構包括有：	**是**
2	一內部設置有泵浦的殼體，	一殼體（10）內部設置有泵浦（11），	**是**

3	該泵浦係由馬達驅動而構成抽水馬達結構，	該泵浦（11）係由馬達驅動而構成抽水馬達結構，	**是**
4	於殼體上設置有一連接至水源處的入水口	於殼體（10）上設置有一連接至水源處的入水口（12）	**是**
5	及一連通至外側的出水口，	及一連通至外側的出水口（13），	**是**
6	入水口及出水口與泵浦連通，	入水口（12）及出水口（13）與泵浦（11）連通，	**是**
7	於入水口與泵浦間形成有水道；	於入水口（12）與泵浦（11）間形成有水道（14）；	**是**
8	其特徵在於： 於殼體內部的水道處形成一容室，	其於殼體（10）內部的水道（14）處形成一容室（20），	**是**
9	於殼體外部的側壁處設有一直立式磁簧開關；	於殼體（10）外部的側壁處設有一直立式磁簧開關（21）；	**是**
10	一塊體，係可設置於容室內部；	該容室（20）內部設置一圓柱形塊體（22），該圓柱形塊體（22）上形成定位槽（25），該定位槽（25）上設定位柱（31）；	**是**
11	一磁鐵，係固設於塊體底部；	該圓柱形塊體（22）底部固設一磁鐵（24）；	**是**
12	一底蓋，係設置於塊體內部的磁鐵底部；	一底蓋（22A）係設置於該圓柱形塊體（22）內部的磁鐵（24）底部；	**是**
13	一彈簧，係套設於塊體上部；	該圓柱形塊體（22）上部套設一彈簧（30）；	**是**
14	一上蓋，係固設於殼體上。	殼體（10）上固設一上蓋（32），上蓋（32）底部朝下形成一凹槽（33），該凹槽（33）可供定位柱（31）上端定位。	**是**

附表四（系爭專利申請專利範圍第3項《依附於第1項》）與系爭EQ200產品之技術比對）

編號	系爭專利之技術特徵	系爭產品之技術內容	文義讀取
1	一種抽水泵浦之馬達自動加壓控制結構，包括有：	其馬達自動加壓控制結構包括有：	**是**
2	一內部設置有泵浦的殼體，	一殼體（10）內部設置有泵浦	**是**

		（11），	
3	該泵浦係由馬達驅動而構成抽水馬達結構，	該泵浦（11）係由馬達驅動而構成抽水馬達結構，	**是**
4	於殼體上設置有一連接至水源處的入水口	於殼體（10）上設置有一連接至水源處的入水口（12）	**是**
5	及一連通至外側的出水口，	及一連通至外側的出水口（13），	**是**
6	入水口及出水口與泵浦連通，	入水口（12）及出水口（13）與泵浦（11）連通，	**是**
7	於入水口與泵浦間形成有水道；	於入水口（12）與泵浦（11）間形成有水道（14）；	**是**
8	其特徵在於： 於殼體內部的水道處形成一容室，	其於殼體（10）內部的水道（14）處形成一容室（20），	**是**
9	於殼體外部的側壁處設有一磁簧開關；	於殼體（10）外部的側壁處設有一直立式磁簧開關（21）；	**是**
10	一圓柱形塊體，係可設置於容室內部；	該容室（20）內部設置一圓柱形塊體（22），該圓柱形塊體（22）上形成定位槽（25），該定位槽（25）上設定位柱（31）；	**是**
11	一磁鐵，係固設於塊體底部；	該圓柱形塊體（22）底部固設一磁鐵（24）；	**是**
12	一底蓋，係設置於塊體內部的磁鐵底部；	一底蓋（22A）係設置於該圓柱形塊體（22）內部的磁鐵（24）底部；	**是**
13	一彈簧，係套設於塊體上部；	該圓柱形塊體（22）上部套設一彈簧（30）；	**是**
14	一上蓋，係固設於殼體上。	殼體（10）上固設一上蓋（32），上蓋（32）底部朝下形成一凹槽（33），該凹槽（33）可供定位柱（31）上端定位。	**是**

附表五（系爭專利申請專利範圍第3項《依附於第2項》）與系爭EQ200產品之技術比對）

編號	系爭專利之技術特徵	系爭產品之技術內容	文義讀取
1	一種抽水泵浦之馬達自動加壓控制結構，包括有：	其馬達自動加壓控制結構包括有：	**是**

2	一內部設置有泵浦的殼體，	一殼體（10）內部設置有泵浦（11），	**是**
3	該泵浦係由馬達驅動而構成抽水馬達結構，	該泵浦（11）係由馬達驅動而構成抽水馬達結構，	**是**
4	於殼體上設置有一連接至水源處的入水口	於殼體（10）上設置有一連接至水源處的入水口（12）	**是**
5	及一連通至外側的出水口，	及一連通至外側的出水口（13），	**是**
6	入水口及出水口與泵浦連通，	入水口（12）及出水口（13）與泵浦（11）連通，	**是**
7	於入水口與泵浦間形成有水道；	於入水口（12）與泵浦（11）間形成有水道（14）；	**是**
8	其特徵在於： 於殼體內部的水道處形成一容室，	其於殼體（10）內部的水道（14）處形成一容室（20），	**是**
9	於殼體外部的側壁處設有一直立式磁簧開關；	於殼體（10）外部的側壁處設有一直立式磁簧開關（21）；	**是**
10	一圓柱形塊體，係可設置於容室內部；	該容室（20）內部設置一圓柱形塊體（22），該圓柱形塊體（22）上形成定位槽（25），該定位槽（25）上設定位柱（31）；	**是**
11	一磁鐵，係固設於塊體底部；	該圓柱形塊體（22）底部固設一磁鐵（24）；	**是**
12	一底蓋，係設置於塊體內部的磁鐵底部；	一底蓋（22A）係設置於該圓柱形塊體（22）內部的磁鐵（24）底部；	**是**
13	一彈簧，係套設於塊體上部；	該圓柱形塊體（22）上部套設一彈簧（30）；	**是**
14	一上蓋，係固設於殼體上。	殼體（10）上固設一上蓋（32），上蓋（32）底部朝下形成一凹槽（33），該凹槽（33）可供定位柱（31）上端定位。	**是**

附表六（系爭專利申請專利範圍第4項《依附於第3項所依附第1項》與系爭EQ200產品之技術比對）

編號	系爭專利之技術特徵	系爭產品之技術內容	文義讀取
1	一種抽水泵浦之馬達自動加壓控制	其馬達自動加壓控制結構包括有：	**是**

	結構，包括有：		
2	一內部設置有泵浦的殼體，	一殼體（10）內部設置有泵浦（11），	**是**
3	該泵浦係由馬達驅動而構成抽水馬達結構，	該泵浦（11）係由馬達驅動而構成抽水馬達結構，	**是**
4	於殼體上設置有一連接至水源處的入水口	於殼體（10）上設置有一連接至水源處的入水口（12）	**是**
5	及一連通至外側的出水口，	及一連通至外側的出水口（13），	**是**
6	入水口及出水口與泵浦連通，	入水口（12）及出水口（13）與泵浦（11）連通，	**是**
7	於入水口與泵浦間形成有水道；	於入水口（12）與泵浦（11）間形成有水道（14）；	**是**
8	其特徵在於： 於殼體內部的水道處形成一容室，	其於殼體（10）內部的水道（14）處形成一容室（20），	**是**
9	於殼體外部的側壁處設有一磁簧開關；	於殼體（10）外部的側壁處設有一直立式磁簧開關（21）；	**是**
10	一圓柱形塊體，係可設置於容室內部，該塊體上形成定位槽，於定位槽上設定位柱；	該容室（20）內部設置一圓柱形塊體（22），該圓柱形塊體（22）上形成定位槽（25），該定位槽（25）上設定位柱（31）；	**是**
11	一磁鐵，係固設於塊體底部；	該圓柱形塊體（22）底部固設一磁鐵（24）；	**是**
12	一底蓋，係設置於塊體內部的磁鐵底部；	一底蓋（22A）係設置於該圓柱形塊體（22）內部的磁鐵（24）底部；	**是**
13	一彈簧，係套設於塊體上部；	該圓柱形塊體（22）上部套設一彈簧（30）；	**是**
14	一上蓋，係固設於殼體上，上蓋底部朝下形成一凹槽，該凹槽可供定位柱上端定位。	殼體（10）上固設一上蓋（32），上蓋（32）底部朝下形成一凹槽（33），該凹槽（33）可供定位柱（31）上端定位。	**是**

附表七（系爭專利申請專利範圍第4項《依附於第3項所依附第2項》與系爭EQ200產品之技術比對）

編號	系爭專利之技術特徵	系爭產品之技術內容	文義讀取

1	一種抽水泵浦之馬達自動加壓控制結構，包括有：	其馬達自動加壓控制結構包括有：	**是**
2	一內部設置有泵浦的殼體，	一殼體（10）內部設置有泵浦（11），	**是**
3	該泵浦係由馬達驅動而構成抽水馬達結構，	該泵浦（11）係由馬達驅動而構成抽水馬達結構，	**是**
4	於殼體上設置有一連接至水源處的入水口	於殼體（10）上設置有一連接至水源處的入水口（12）	**是**
5	及一連通至外側的出水口，	及一連通至外側的出水口（13），	**是**
6	入水口及出水口與泵浦連通，	入水口（12）及出水口（13）與泵浦（11）連通，	**是**
7	於入水口與泵浦間形成有水道；	於入水口（12）與泵浦（11）間形成有水道（14）；	**是**
8	其特徵在於： 於殼體內部的水道處形成一容室，	其於殼體（10）內部的水道（14）處形成一容室（20），	**是**
9	於殼體外部的側壁處設有一直立式磁簧開關；	於殼體（10）外部的側壁處設有一直立式磁簧開關（21）；	**是**
10	一圓柱形塊體，係可設置於容室內部，該塊體上形成定位槽，於定位槽上設定位柱；	該容室（20）內部設置一圓柱形塊體（22），該圓柱形塊體（22）上形成定位槽（25），該定位槽（25）上設定位柱（31）；	**是**
11	一磁鐵，係固設於塊體底部；	該圓柱形塊體（22）底部固設一磁鐵（24）；	**是**
12	一底蓋，係設置於塊體內部的磁鐵底部；	一底蓋（22A）係設置於該圓柱形塊體（22）內部的磁鐵（24）底部；	**是**
13	一彈簧，係套設於塊體上部；	該圓柱形塊體（22）上部套設一彈簧（30）；	**是**
14	一上蓋，係固設於殼體上，上蓋底部朝下形成一凹槽，該凹槽可供定位柱上端定位。	殼體（10）上固設一上蓋（32），上蓋（32）底部朝下形成一凹槽（33），該凹槽（33）可供定位柱（31）上端定位。	**是**