被證 14 之圖示

被證 14 為 1992 年 12 月 1 日公告之專利「自行車驅動結構改良」，公告號 195896。

第一圖為本創作之立體分解圖

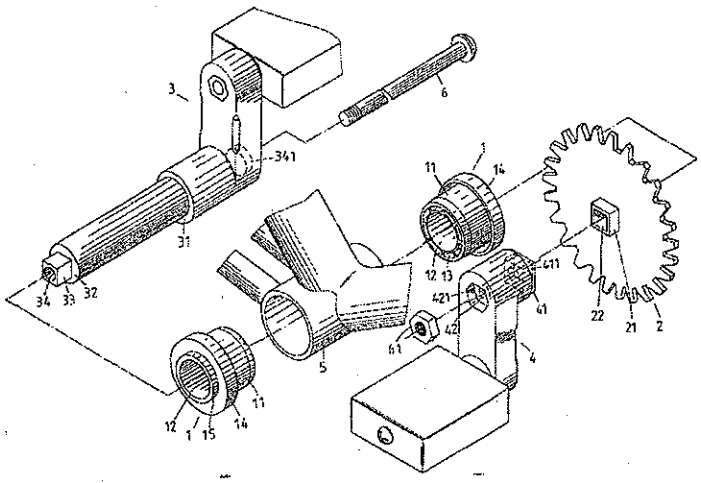

第二圖為本創作組合後之剖視圖

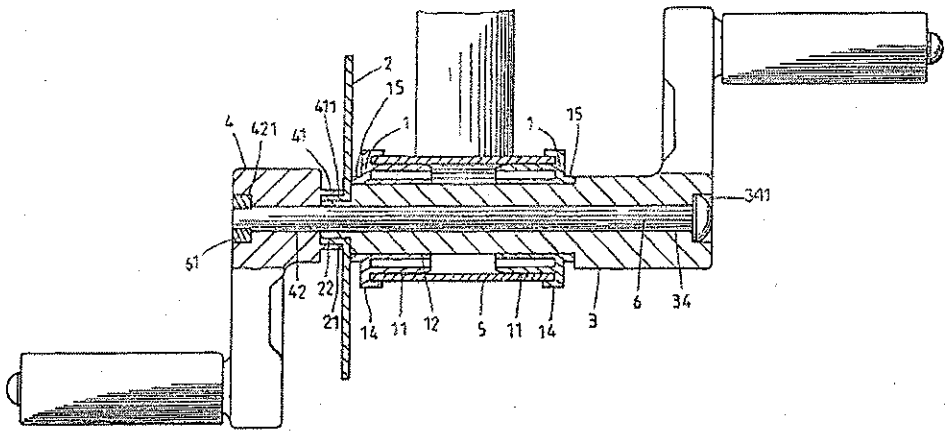

第三圖為習用五通管軸心之立體分解圖

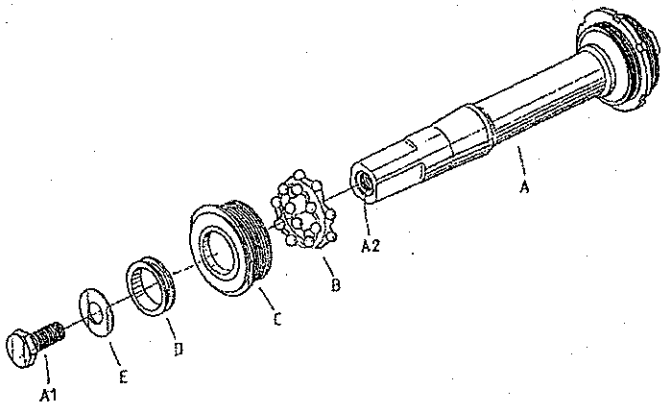

被證 15 之圖示

被證 15 為 1996 年 8 月 1 日公告之專利「自行車曲柄與軸心結合之接構造」，公告號 284137。，

第一、二圖均為習知曲柄與軸心之分解立體示意圖

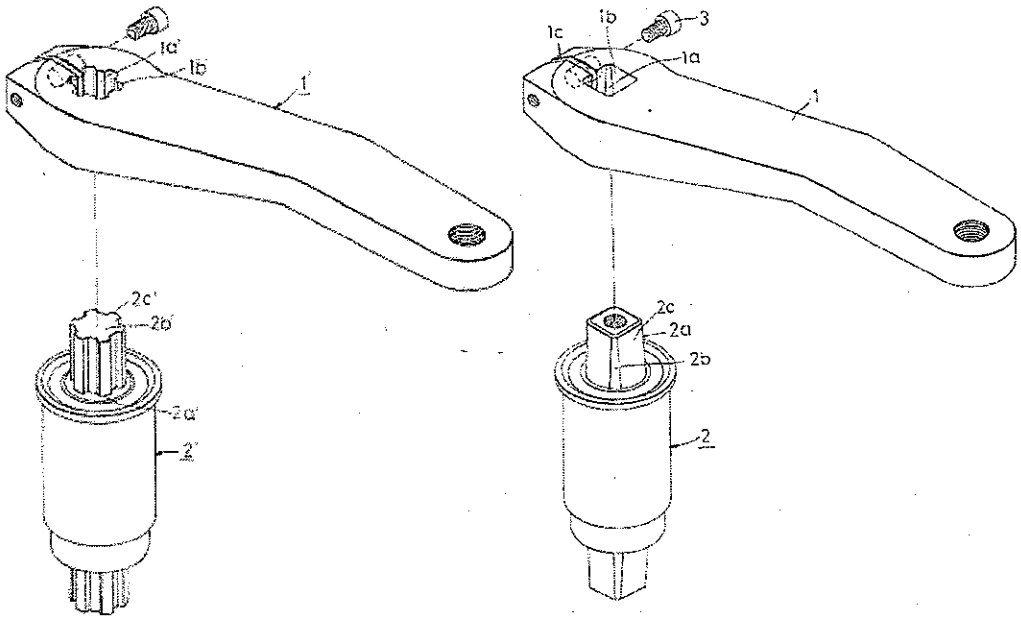

被證 16 之圖式

被證 16 為 2000 年 7 月 21 日公告之專利「自行車天心軸結構」，公告號 399572。

圖 1 為本創作之分解立體示意圖

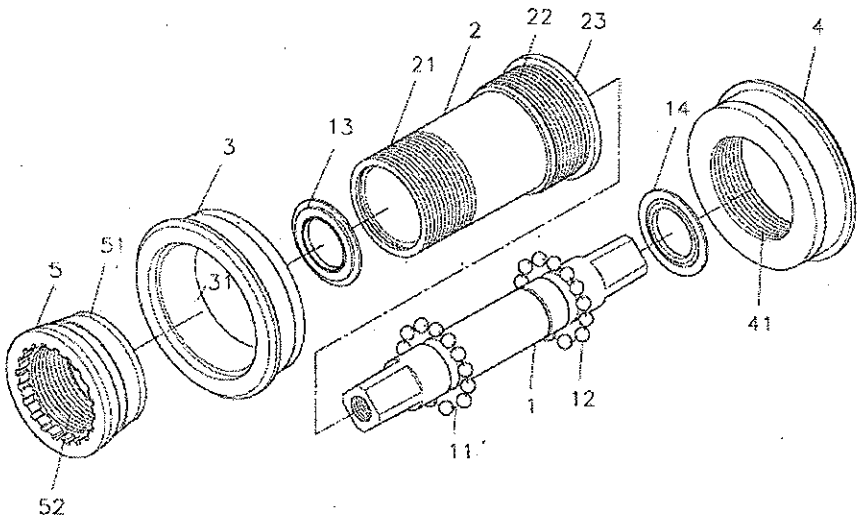

被證 17 之圖式

被證 17 為 2002 年 1 月 10 日公告之德國專利「新式之腳踏車」，公告號 DE 10032778 A1。

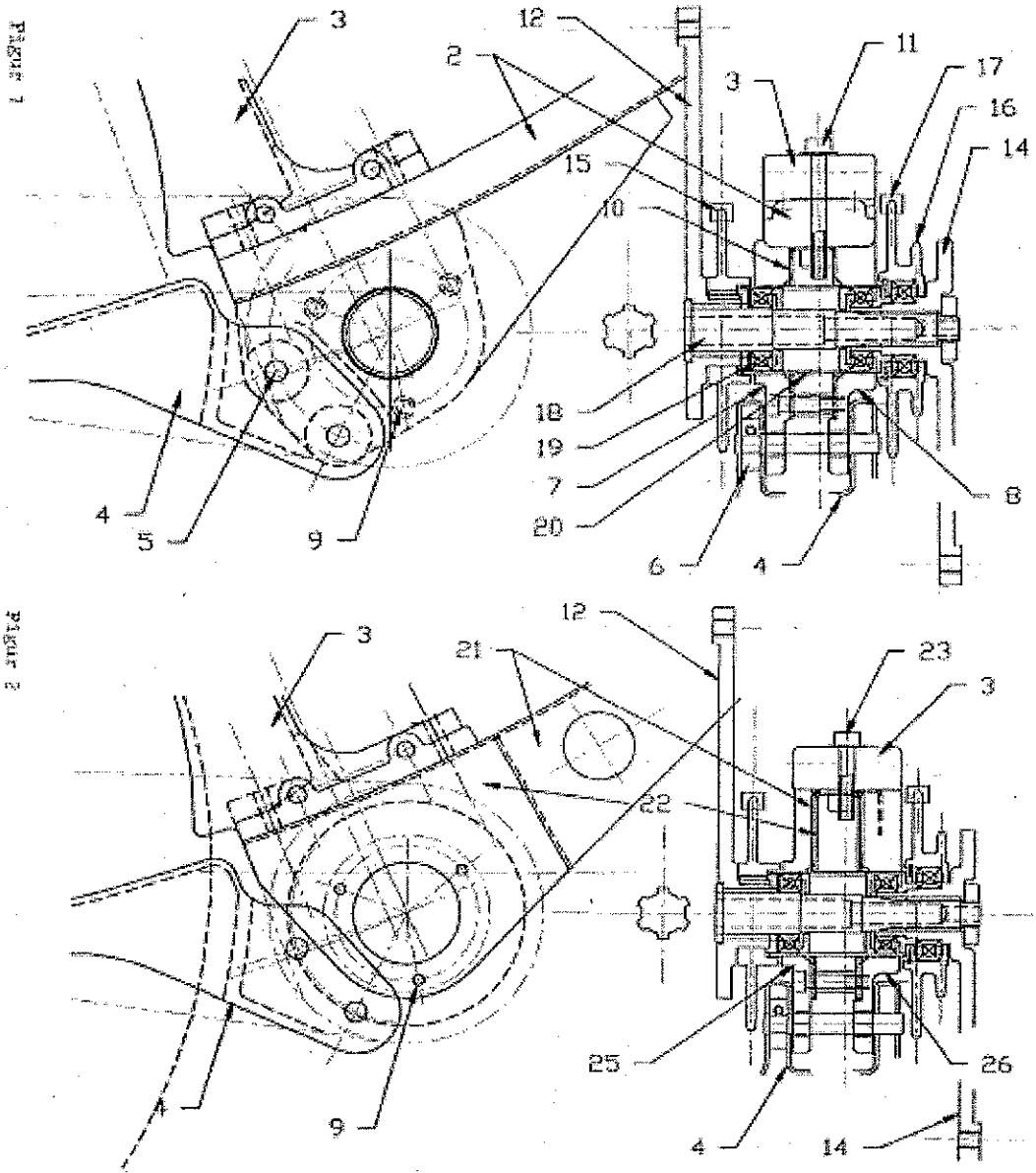

被證 18 之圖式

被證 18 為 2001 年 2 月 21 日公告之專利「天心軸組結構改良」，公告號 423450。

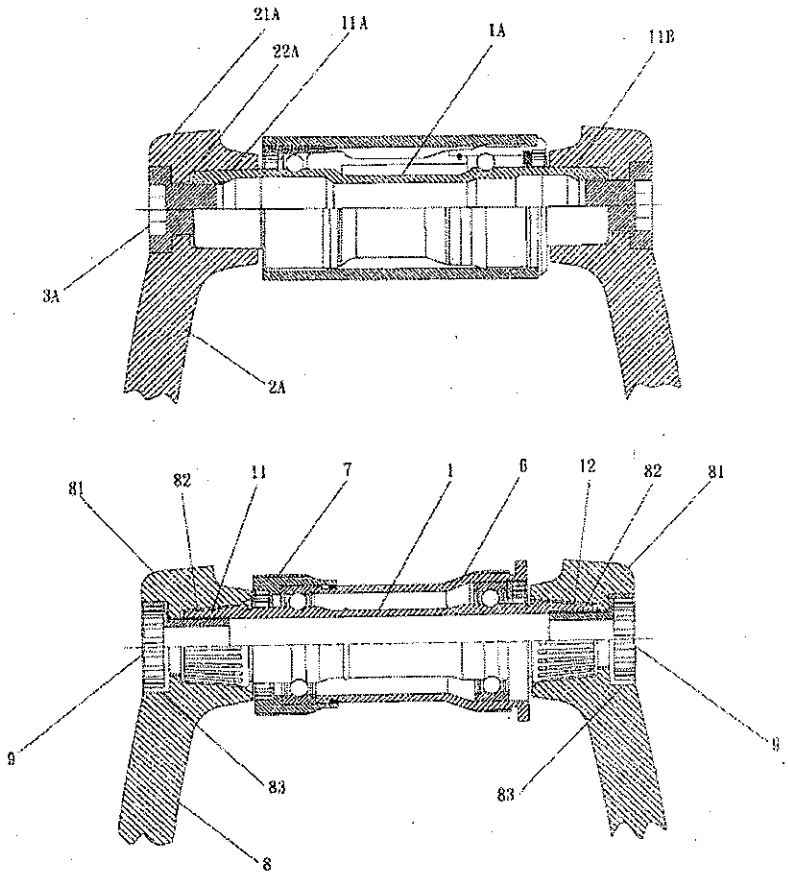

第三圖