附件(98 民專訴 132)

圖式 1(原告系爭專利)

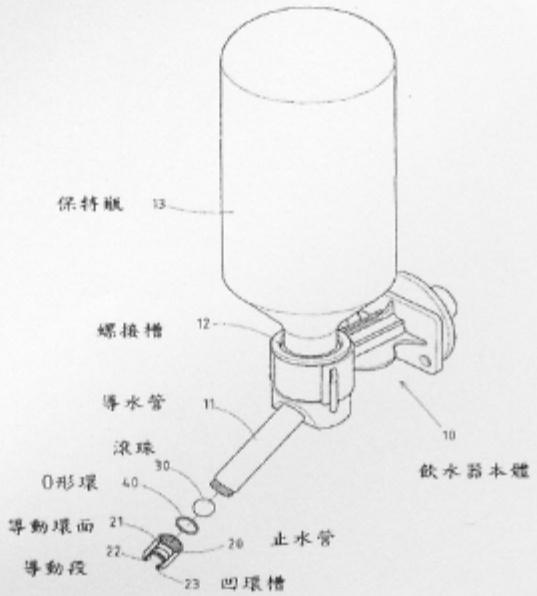

第 1 圖

圖式 1-1

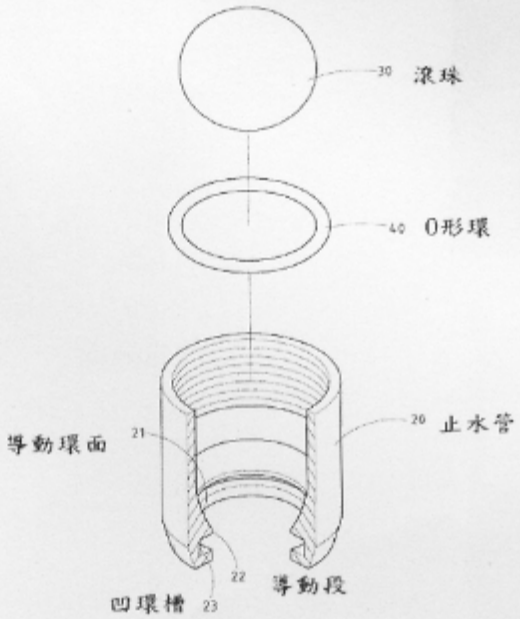

第 2 圖

圖式 1-2

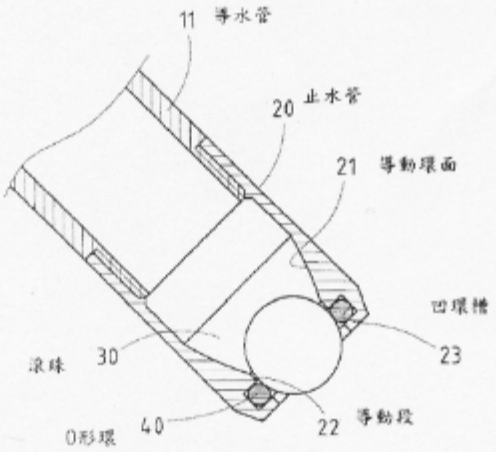

第 3 圖

圖式 2(被告系爭產品)

