附圖 1：系爭專利

第一圖

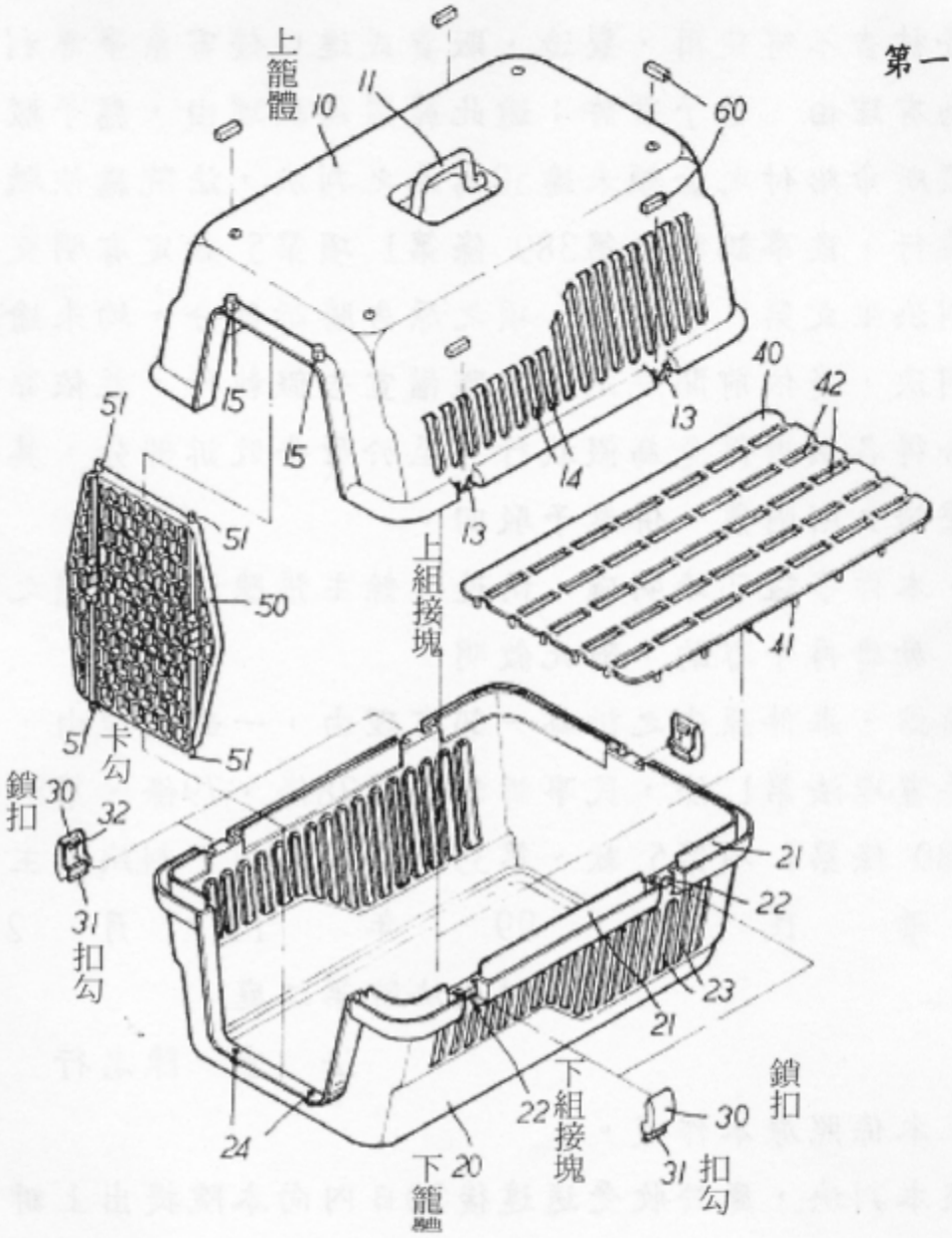

第三圖

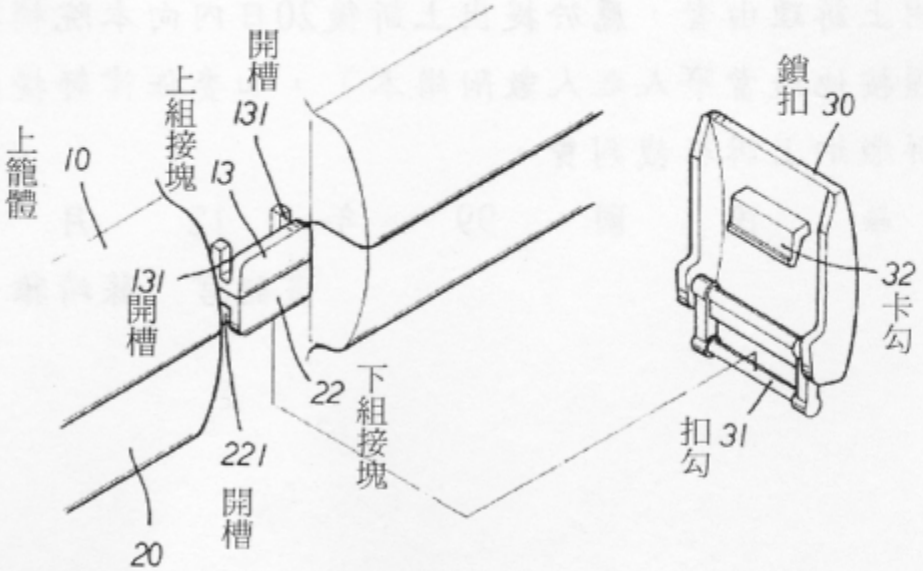

下籠體

附圖 2：引證 1

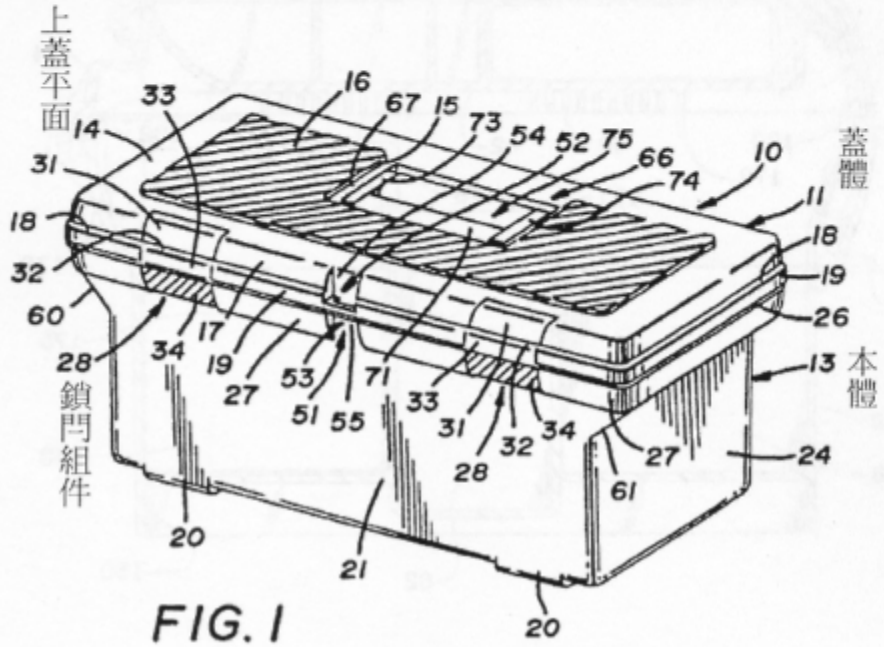

FIG. 1

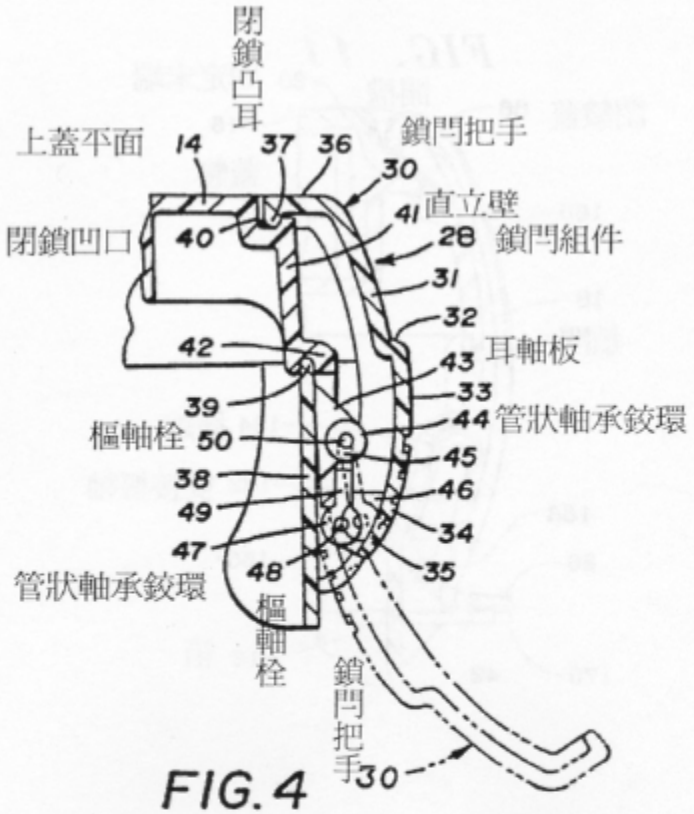

FIG. 4

附圖 3：引證 2

FIG. 10

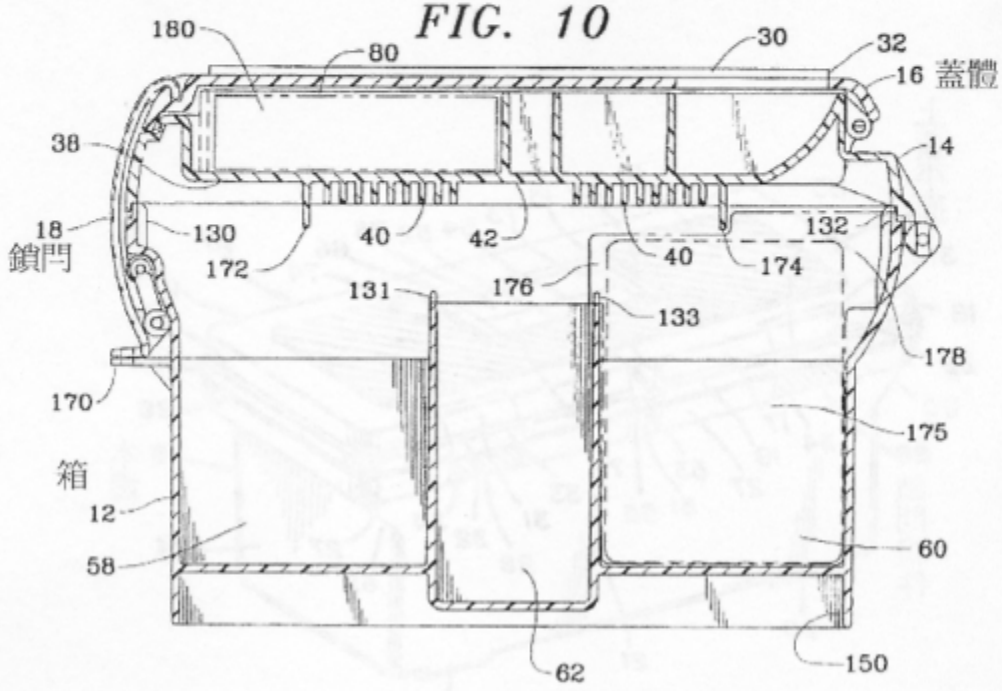

FIG. 11

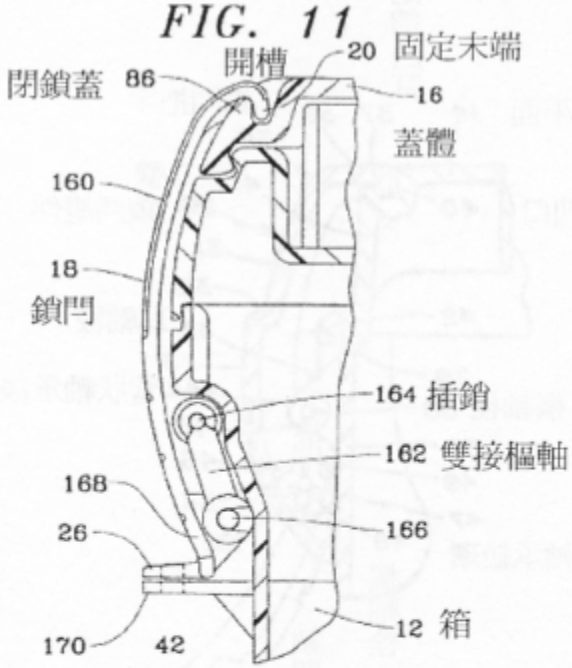

附圖 4：引證 3

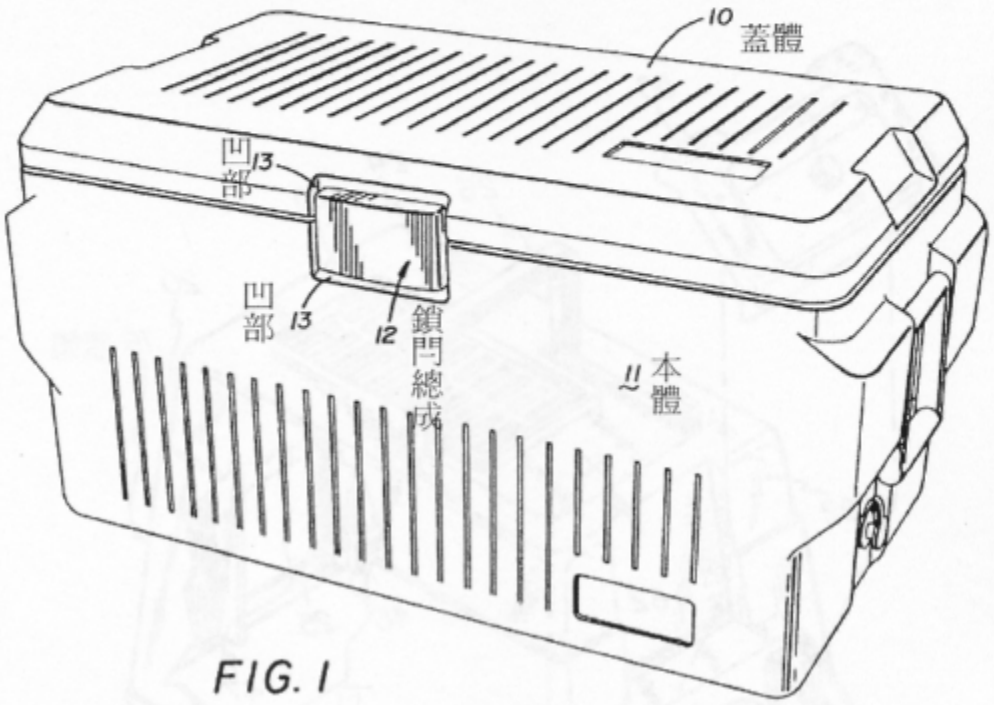

FIG. 1

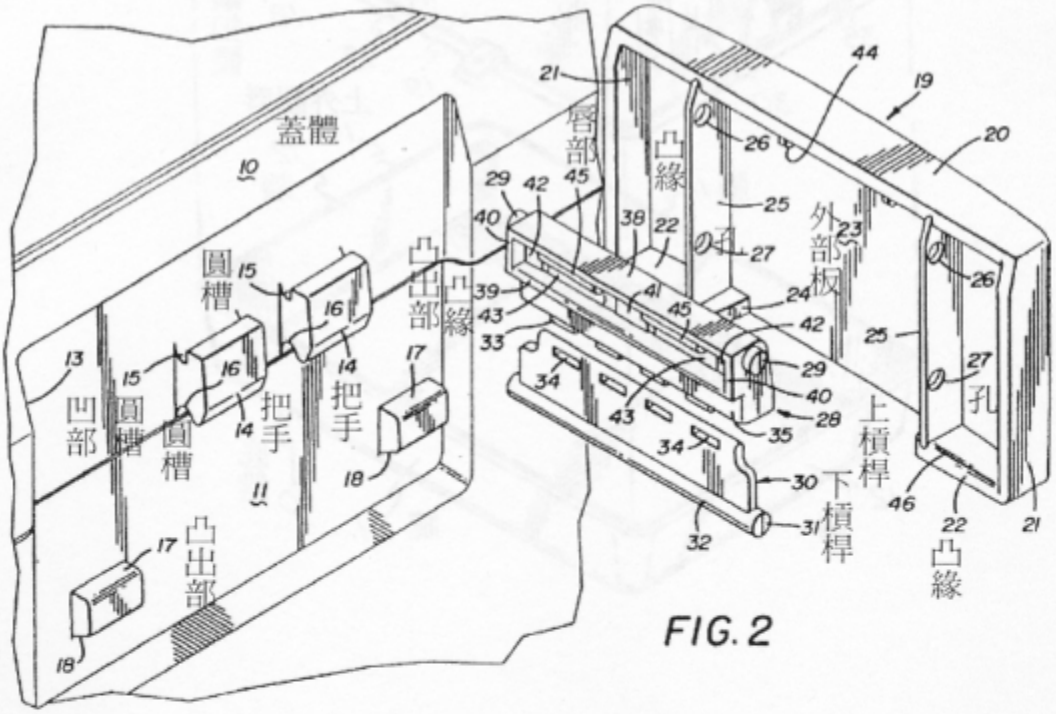

FIG. 2

附圖 5：引證 4

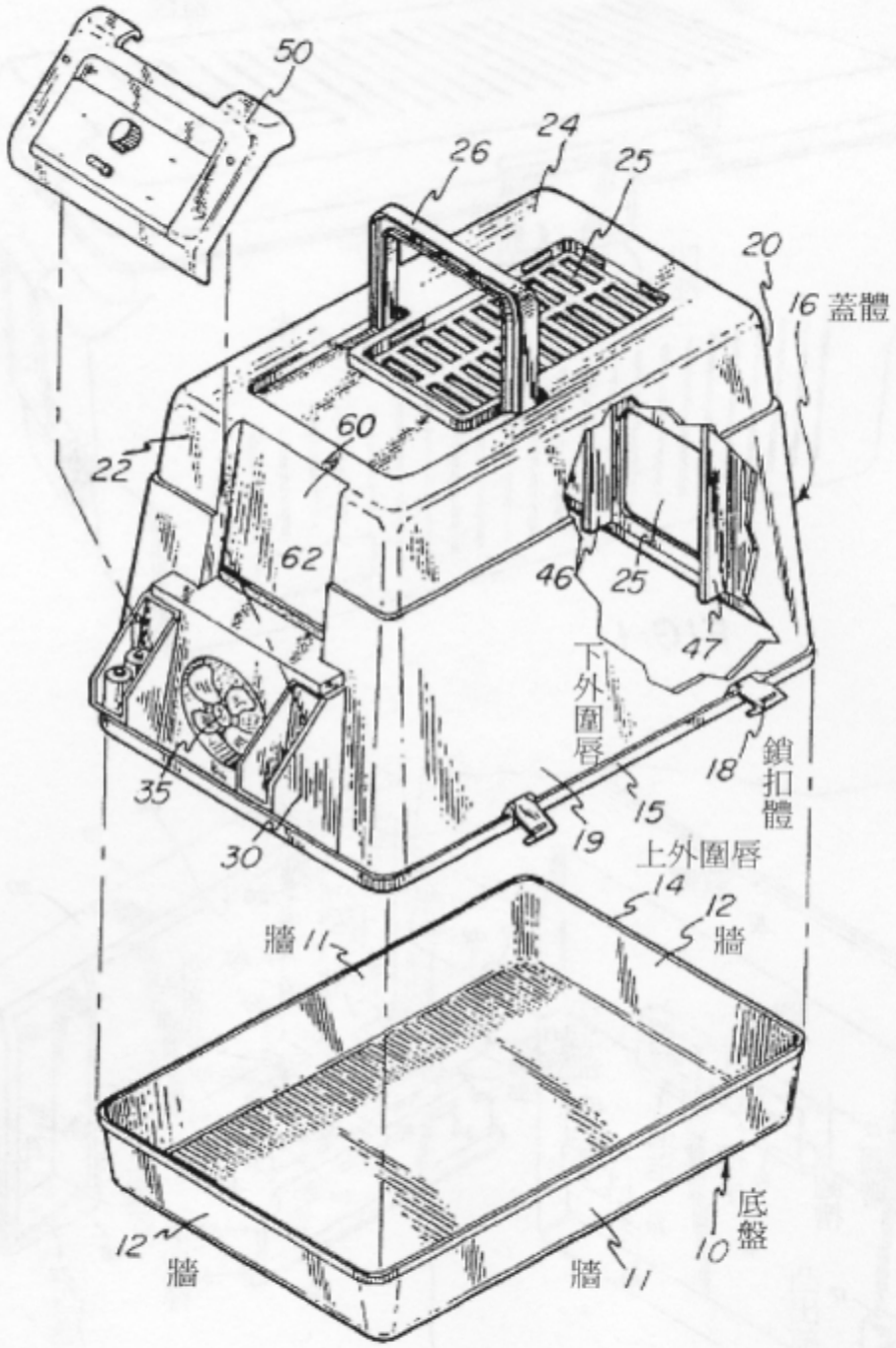
50
26
24
25
20
16 蓋體
22
60
62
46
25
47
下外圍唇
18
鎖扣體
35
30
19
15
上外圍唇
14
12
牆
牆 11
12
牆
牆 11
底盤
10

附圖 6、系爭產品照片

