【附圖 1：系爭專利之圖面】

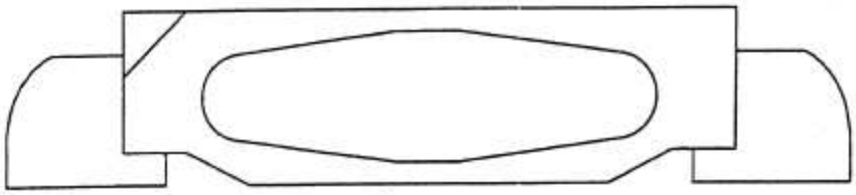

第 1 圖

（前視圖）

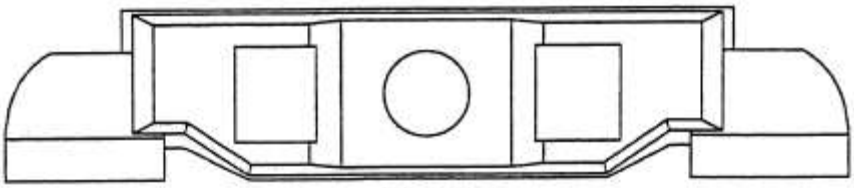

第 2 圖

（後視圖）

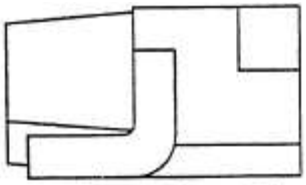

第 3 圖

（左側視圖）

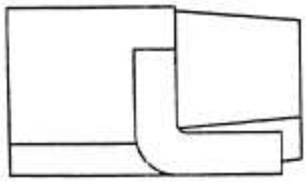

第 4 圖

（右側視圖）

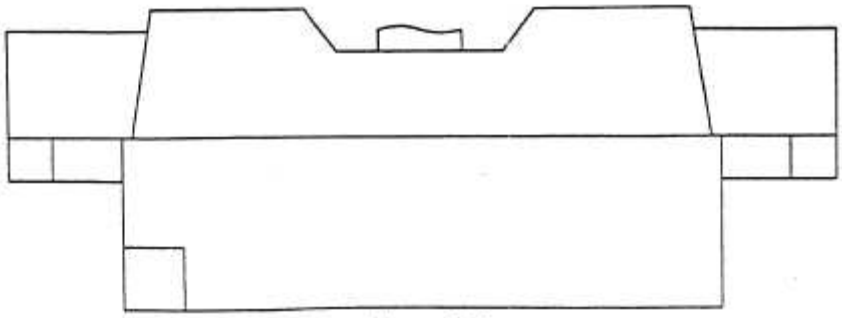

第5圖

（俯視圖）

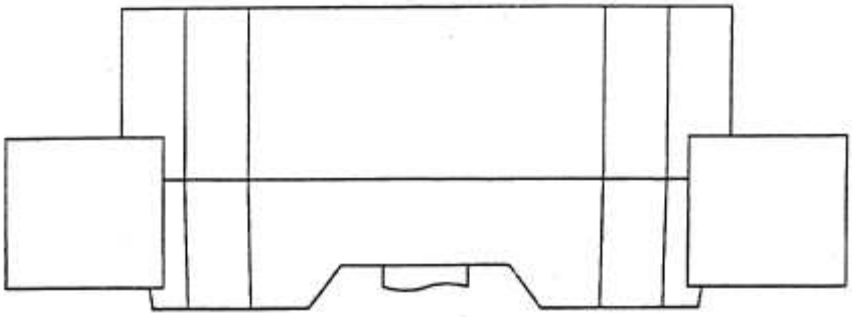

第6圖

（仰視圖）

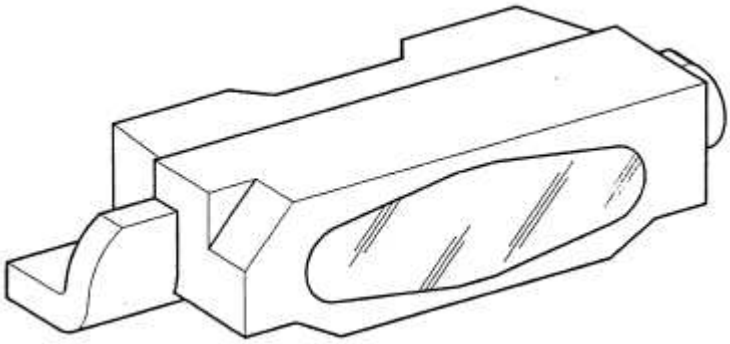

第7圖

（前視圖）

【附圖 2：引證案 1 之圖面】

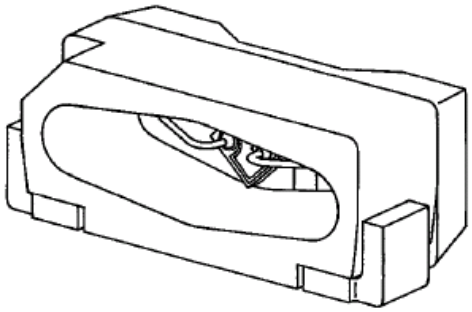

前方擴大斜視圖（即前視立體圖）

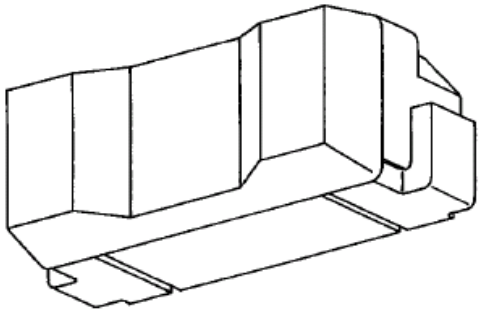

後方擴大斜視圖（即後視立體圖）

【附圖 3：引證案 2 之圖面】

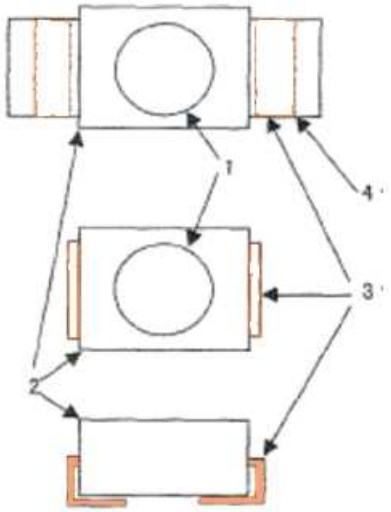

図 1

（先前技藝、習知形狀）

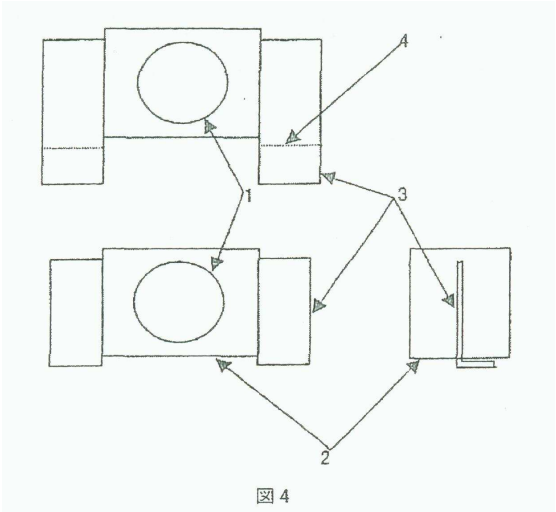

図 4