附表一：系爭專利主要圖式

第一圖：係其整體結構立體示意圖

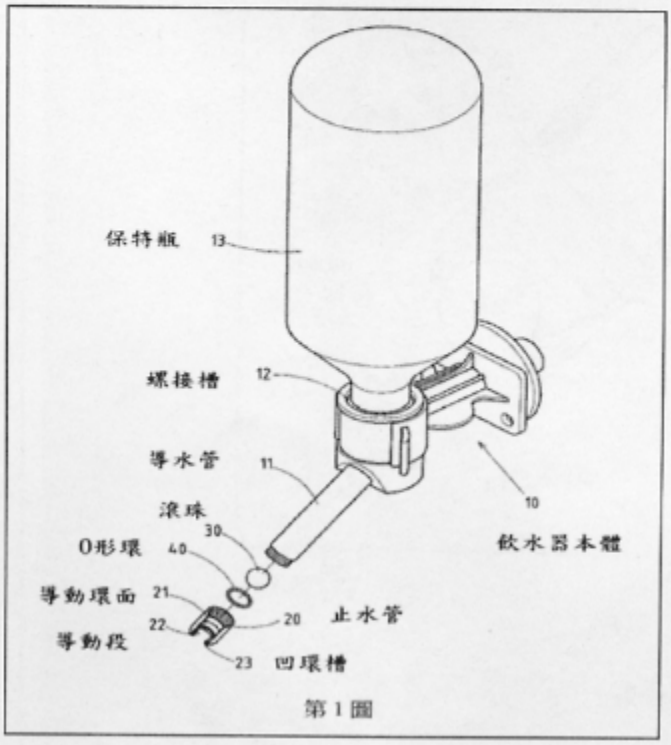

第 1 圖

第二圖：係其局部結構分解立體圖

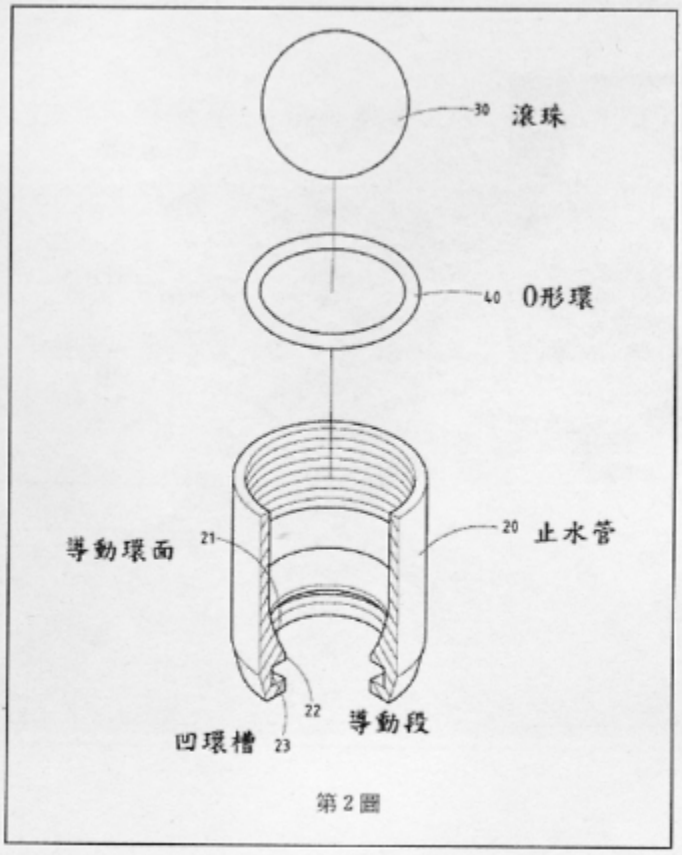

第 2 圖

第三圖：係其滾珠呈止水狀態剖視圖

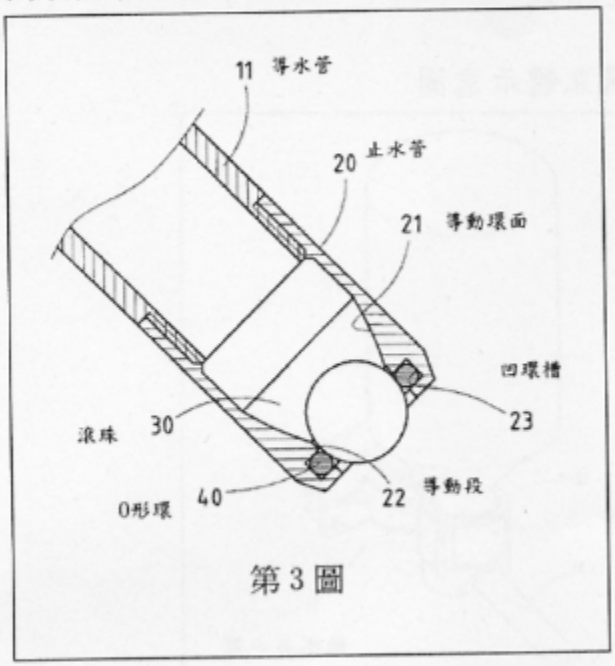

第3圖

附表二：

1. 被上訴人產品照片一

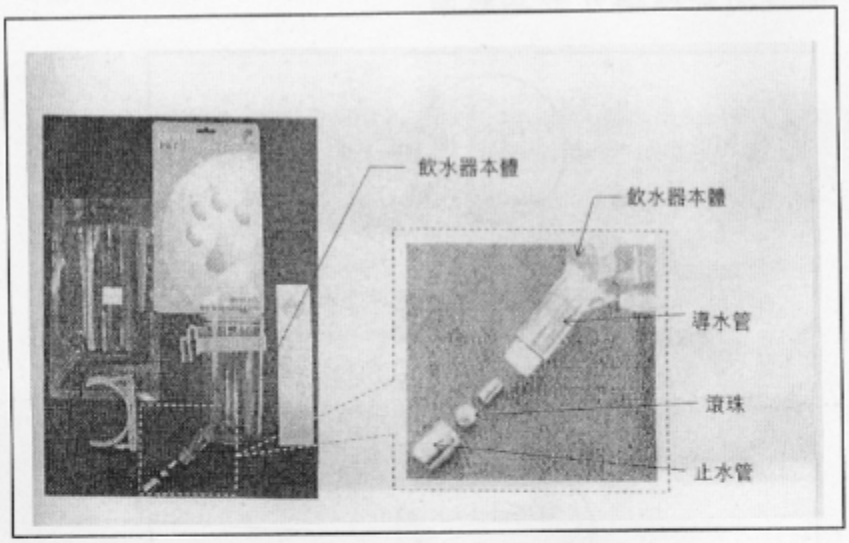

2、被上訴人產品照片二

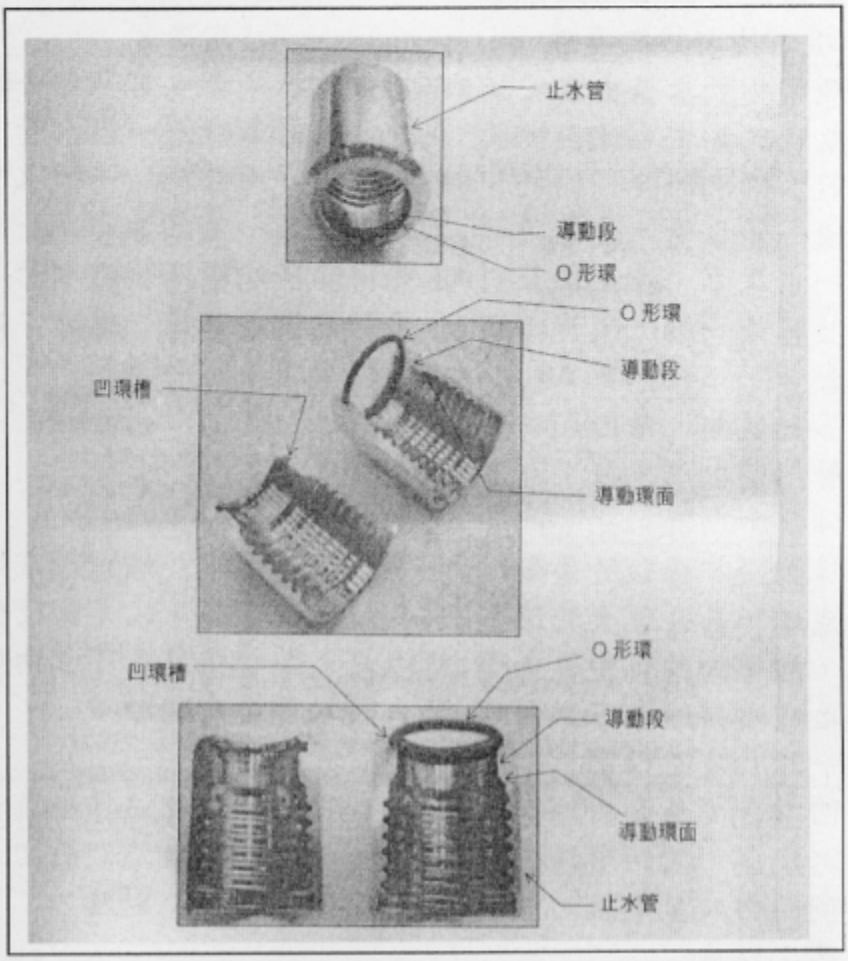

三、(依被上訴人解剖被控物後於原審時呈庭拍照)

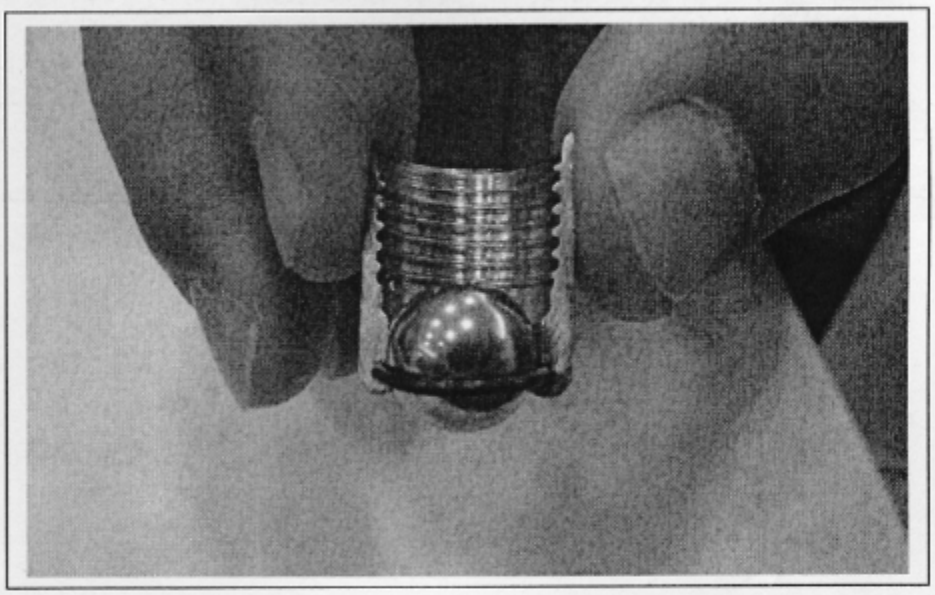

附表三：侵權比對要件分析表

編號	系爭專利申請專利範圍第1項之技術特徵要件	被上訴人產品之技術內容
1	一種寵物飲水器出水管構造改良，其主要係由一飲水器本體底部朝一側斜伸連通一導水管，其底端螺接一止水管，該止水管內壁並容設一滾珠，其特徵包含：	寵物飲水器產品，其具有一體式瓶身飲水器本體及一出水管，其中出水管構造係包括一飲水器本體底部朝一側斜伸連通一導水管，其底端螺接一止水管，該止水管內壁並容設一滾珠；該止水管包含：
2	一導動環面，係形成於止水管內壁中段呈往下漸形錐縮狀；以及	
3	一導動段，係設於導動環面底端，其孔徑大於滾珠，該導動段係由導動環面之底端持續往下立向延伸一段長度距離；	一導動段，係設於螺紋段底端，其孔徑大於滾珠，該導動段係由螺紋段之底端持續往下立向延伸一段較長長度距離；
4	一凹環槽，係設於該導動段之底端，該凹環槽係往外側向凹入呈環狀之空間型態；以及	一凹環槽，係設於該導動段之底端，該凹環槽係往外側向凹入呈環狀之空間型態；以及
5	一O形環，係組定於該凹環槽中，該O形環之內側緣得往內突出於該凹環槽，且其突出的程度得足以抵擋住滾珠者。	一O形環，係組定於該凹環槽中，該O形環之內側緣得往內突出於該凹環槽，且其突出的程度得足以抵擋住滾珠者。