附件(99 民專訴 20)

圖式 1(即原告系爭專利)

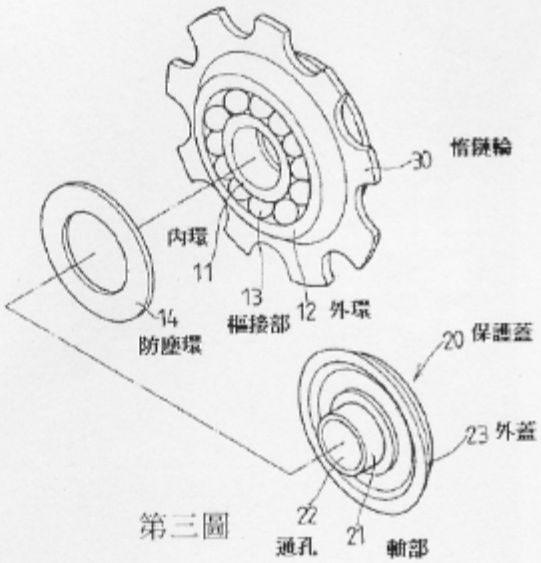

第三圖

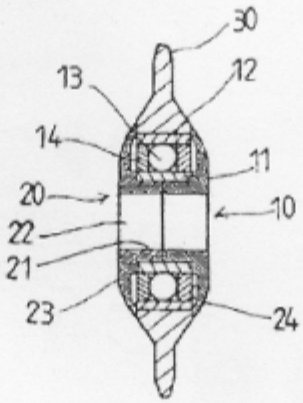

第四圖

圖式 2(即第 89201156 號「輪子結構」專利案)

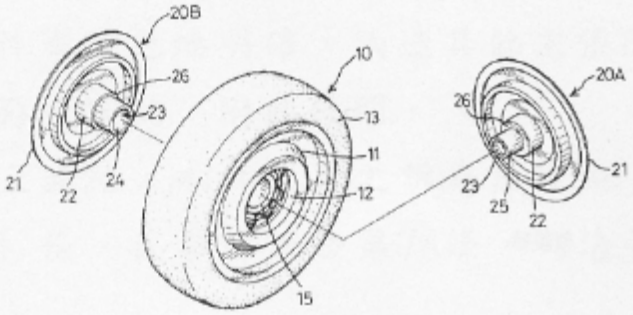

第 二 圖

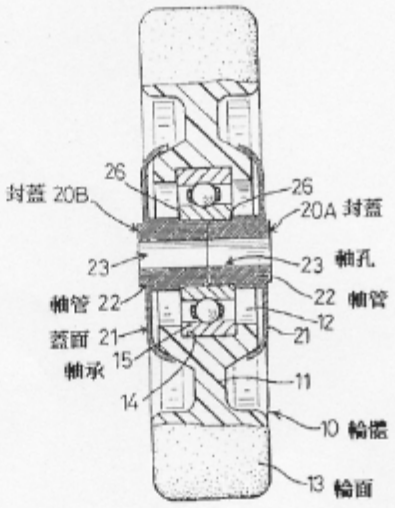

第 四 圖

圖式 3(即美國 QBP 公司 1999 年出版之自行車產品年度型錄第 210-213 頁影本)

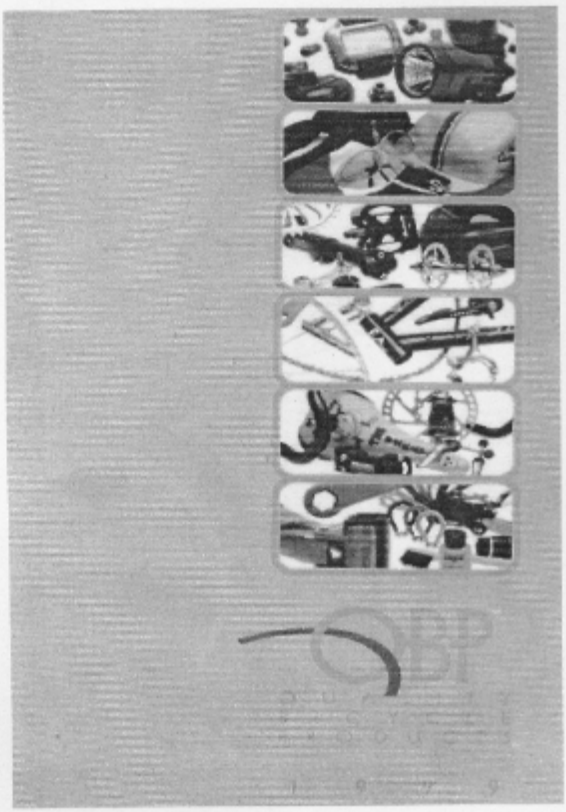



圖式 4(即第 86203452 號專利案)

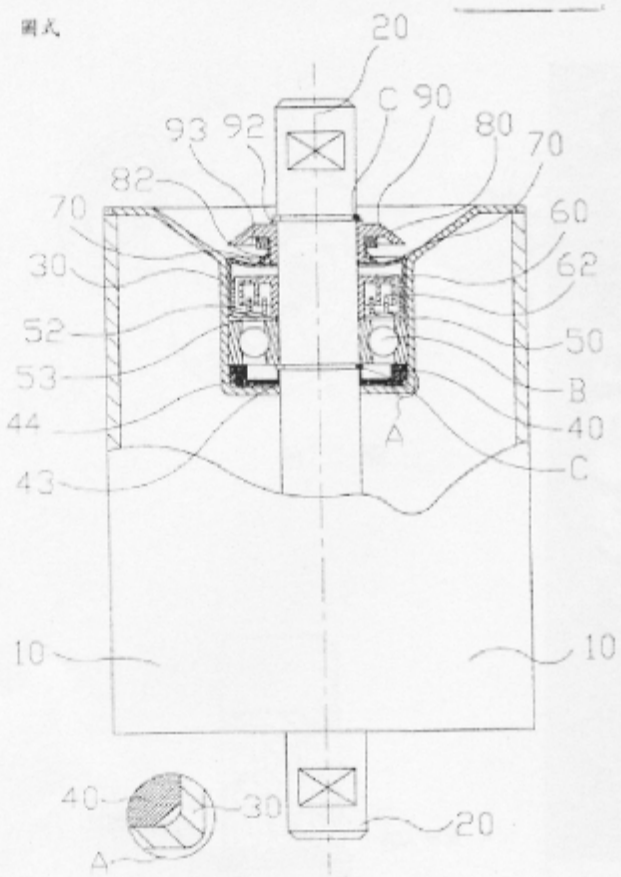

第二圖