附件 99 民專訴 57

圖式 1 原告系爭專利

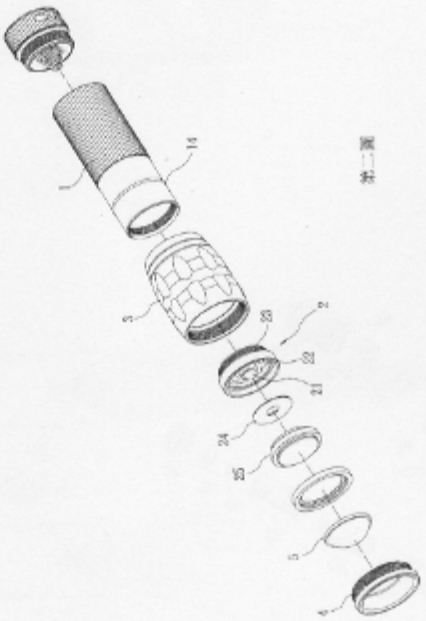

圖一前

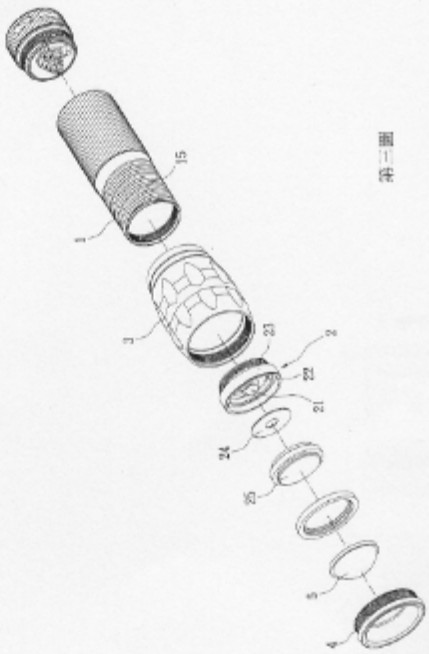

圖一後

圖式 2-1(即美國第 US2004/0190299A1 號「FLASHLIGHT」專利)

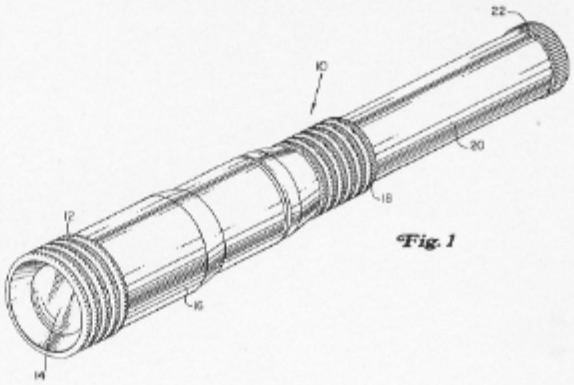

Fig. 1

圖式 2-2

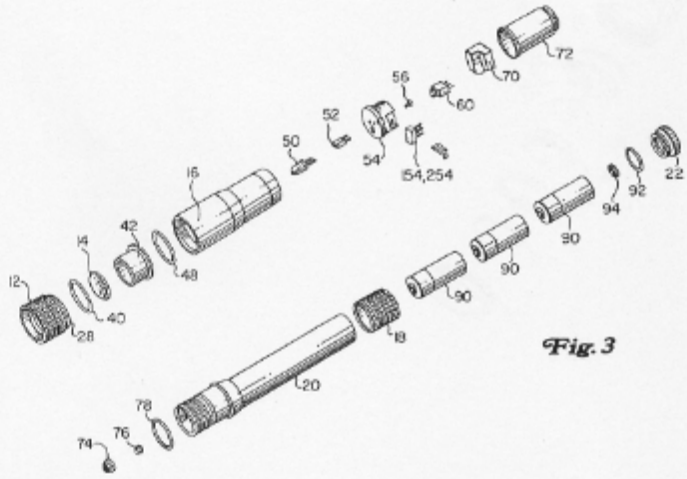

Fig. 3

圖式 2-3

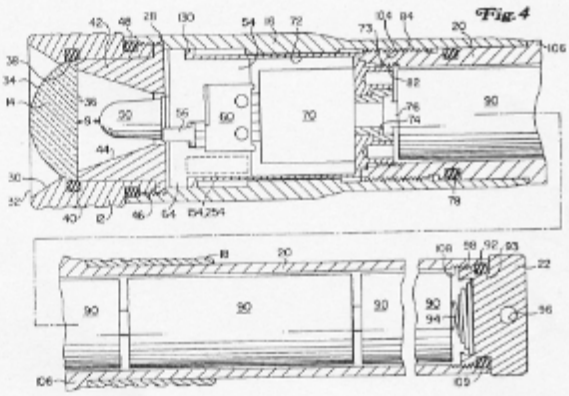

Fig. 4

圖式 3-1(即美國第 1478282 號「FLASHLIGHT」專利)

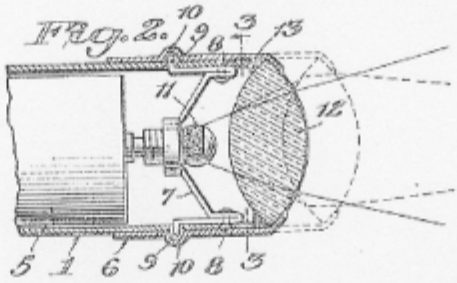

圖式 3-2、3-3



