99 民專訴 87

原告系爭專利一(即新型第 163999 號「倍力壓缸結構改良」)

1-1 本創作之組合剖視圖

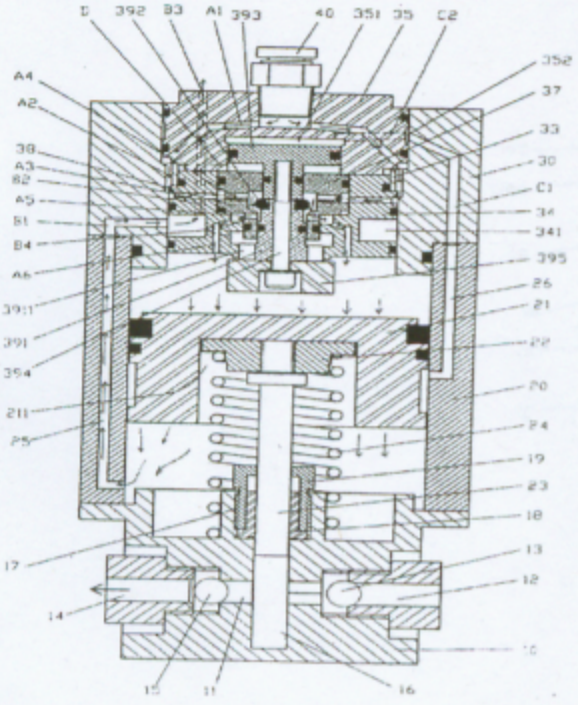

1-2 本創作活塞下移之剖視圖

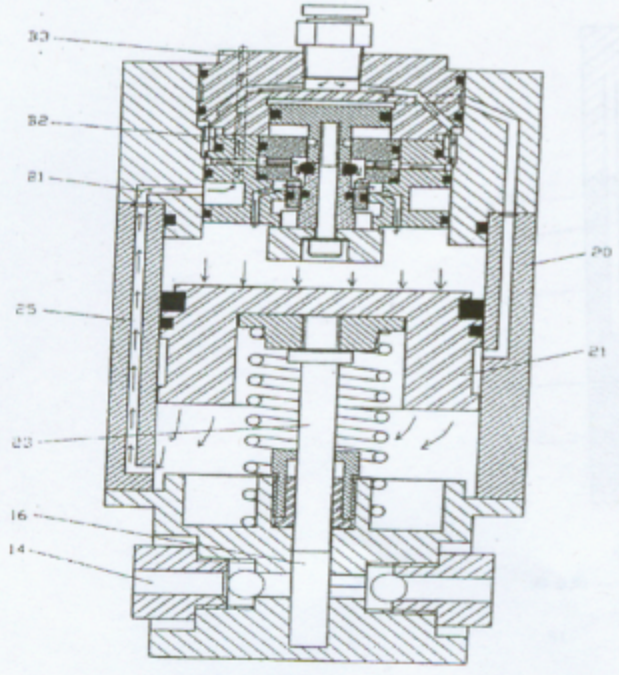

1-3 本創作換向活塞下移之組合剖視圖

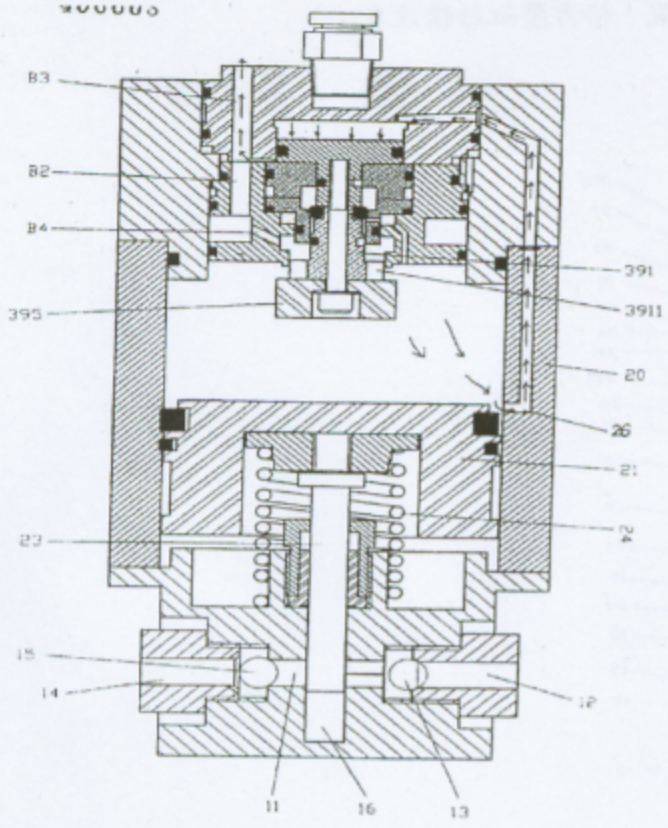

1-4 本創作活塞初始上移之組合剖視圖

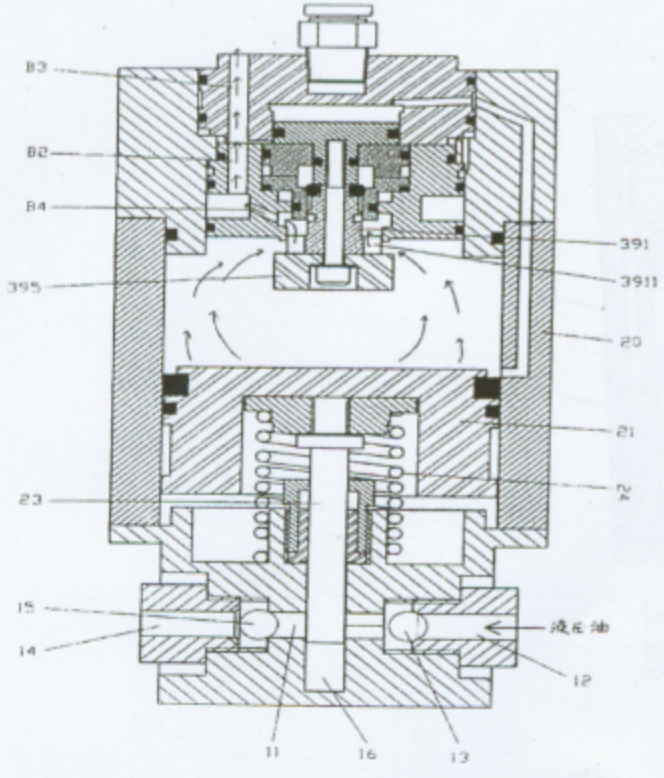

1-5 本創作倍力缸加壓液壓油至壓力臨界狀態之位置狀態圖

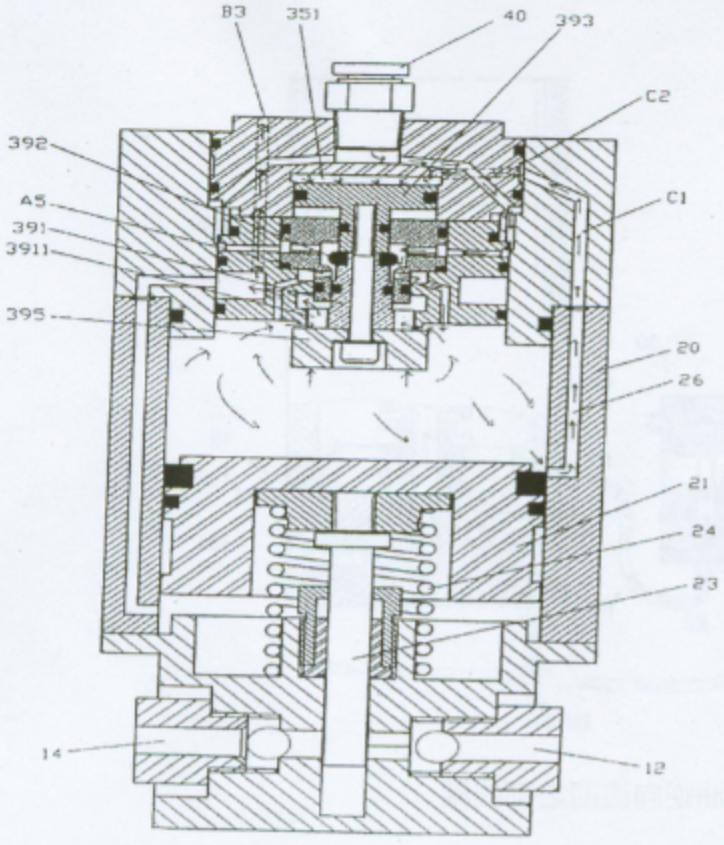

原告系爭專利二(即新型第 1728216 號「倍力壓缸供油結構」)

2-1 本創作之剖視圖

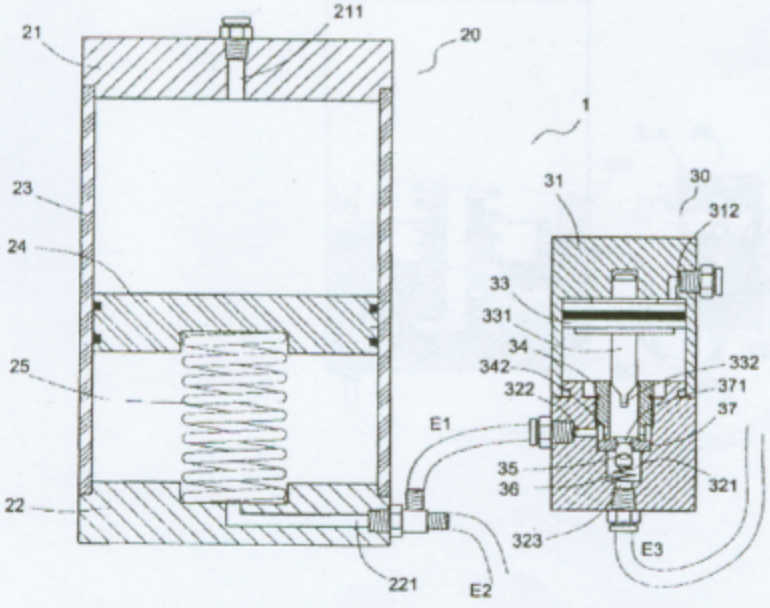

2-2 本創作儲油缸作動使液壓油輸出之剖視圖

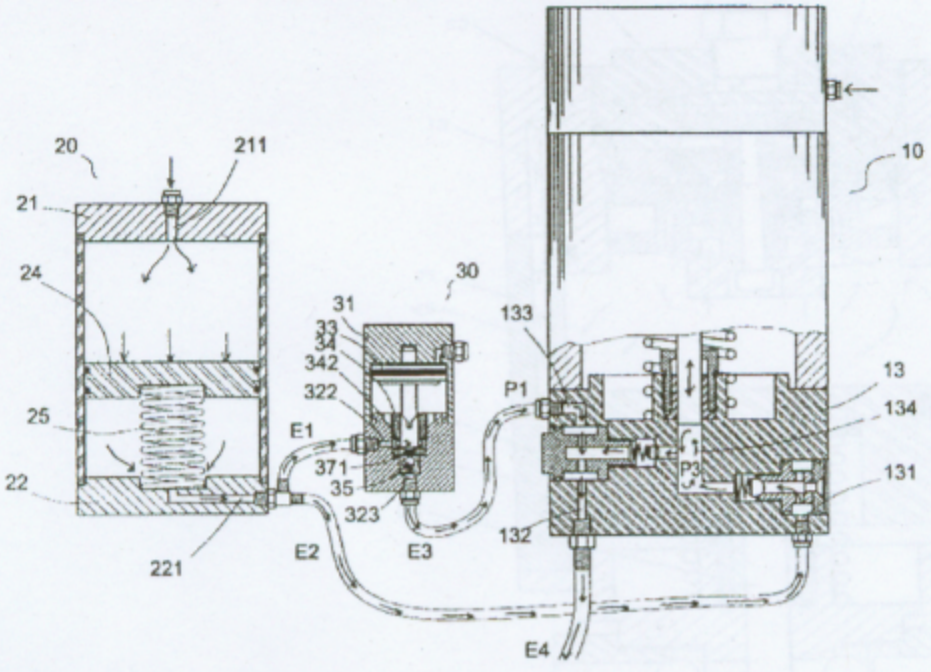

2-3 本創作釋壓缸作動使液壓油逆向流回之剖視圖

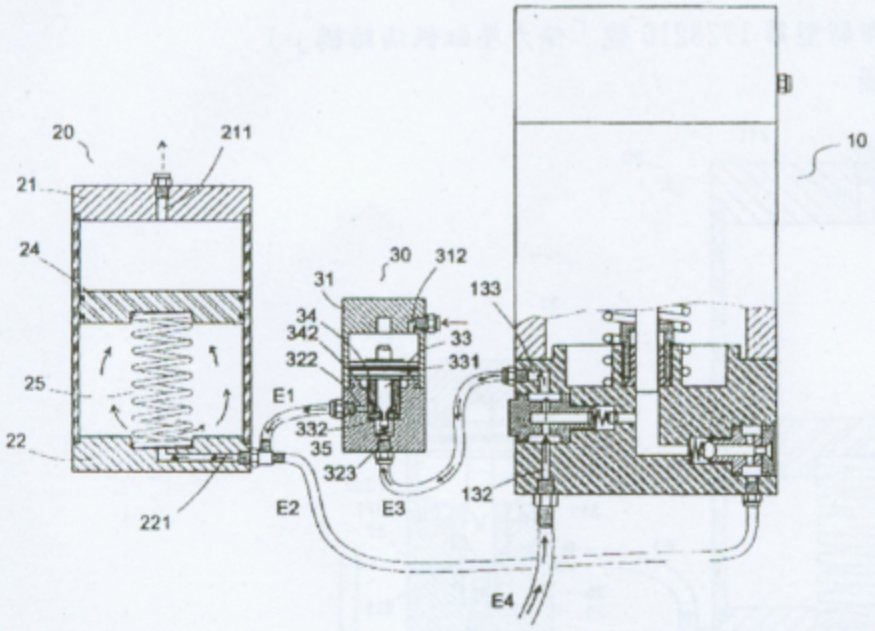

證據一(即我國第 286746 號「高效率之增壓泵浦」)

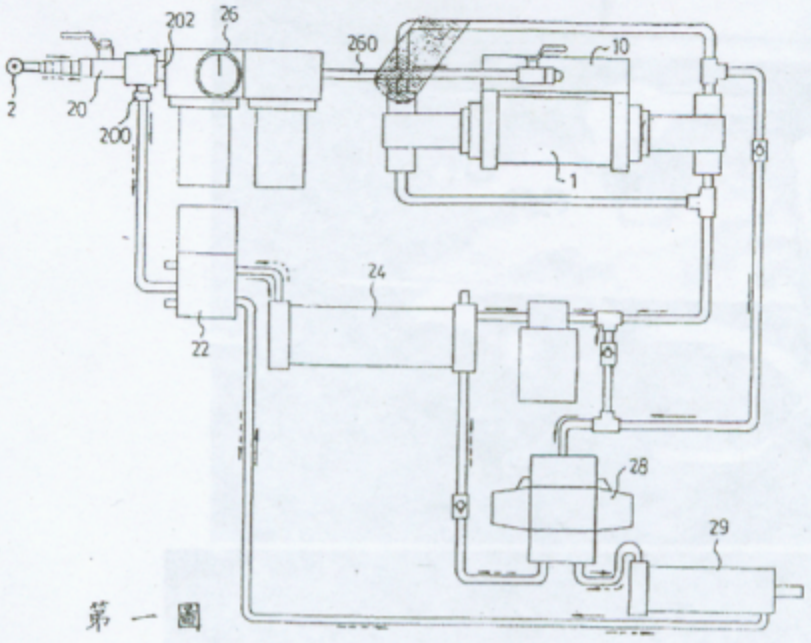

第一圖

被告系爭產品

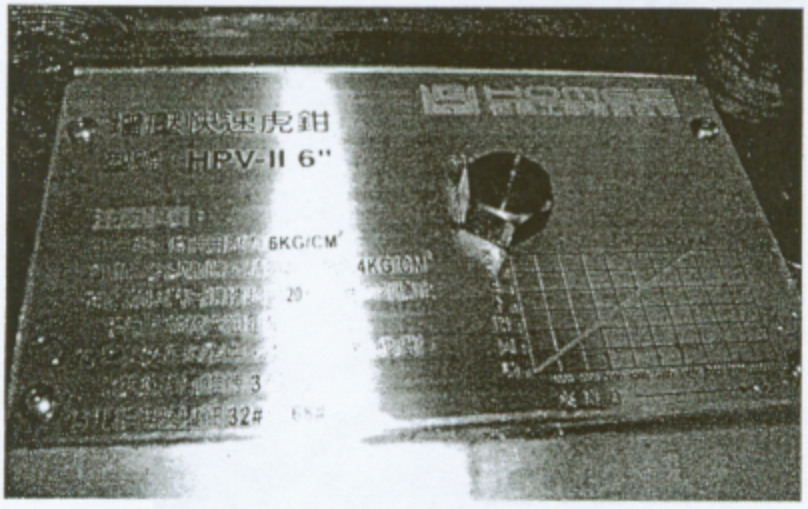

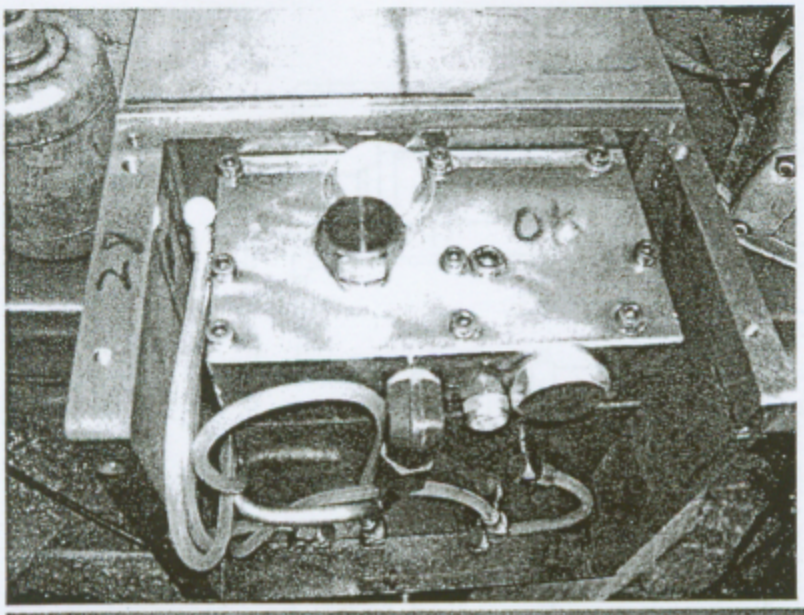
2y
OK

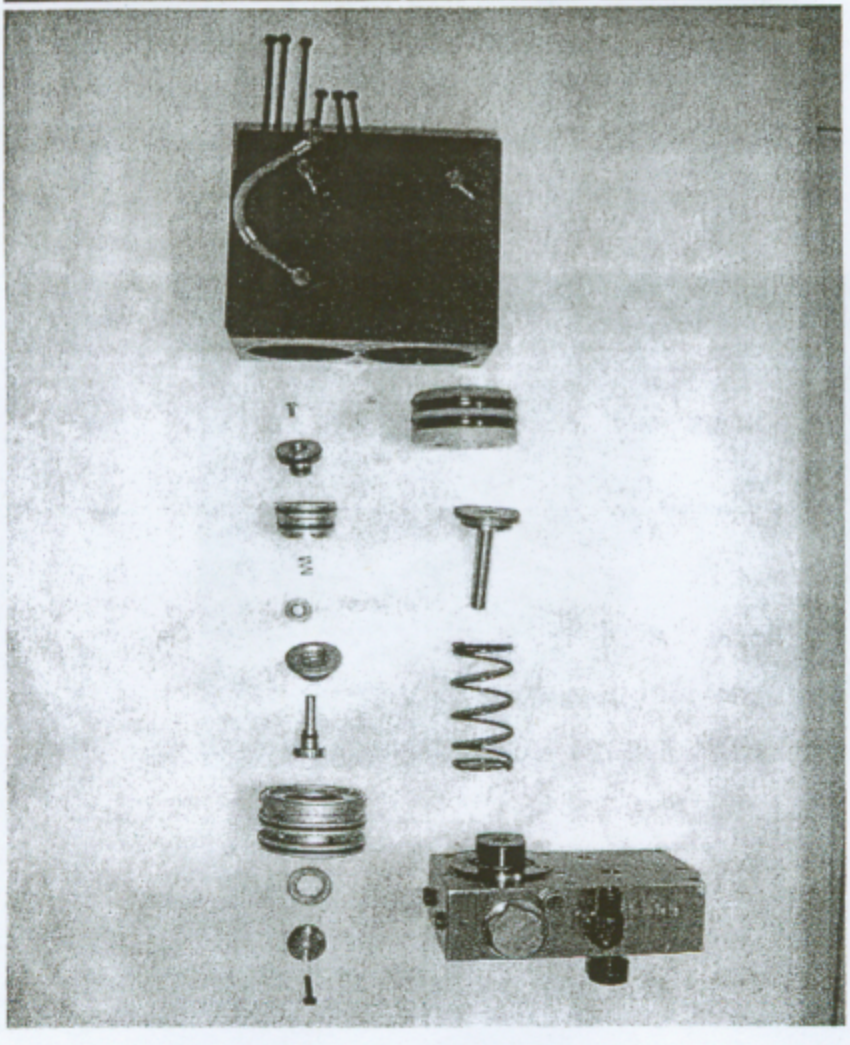

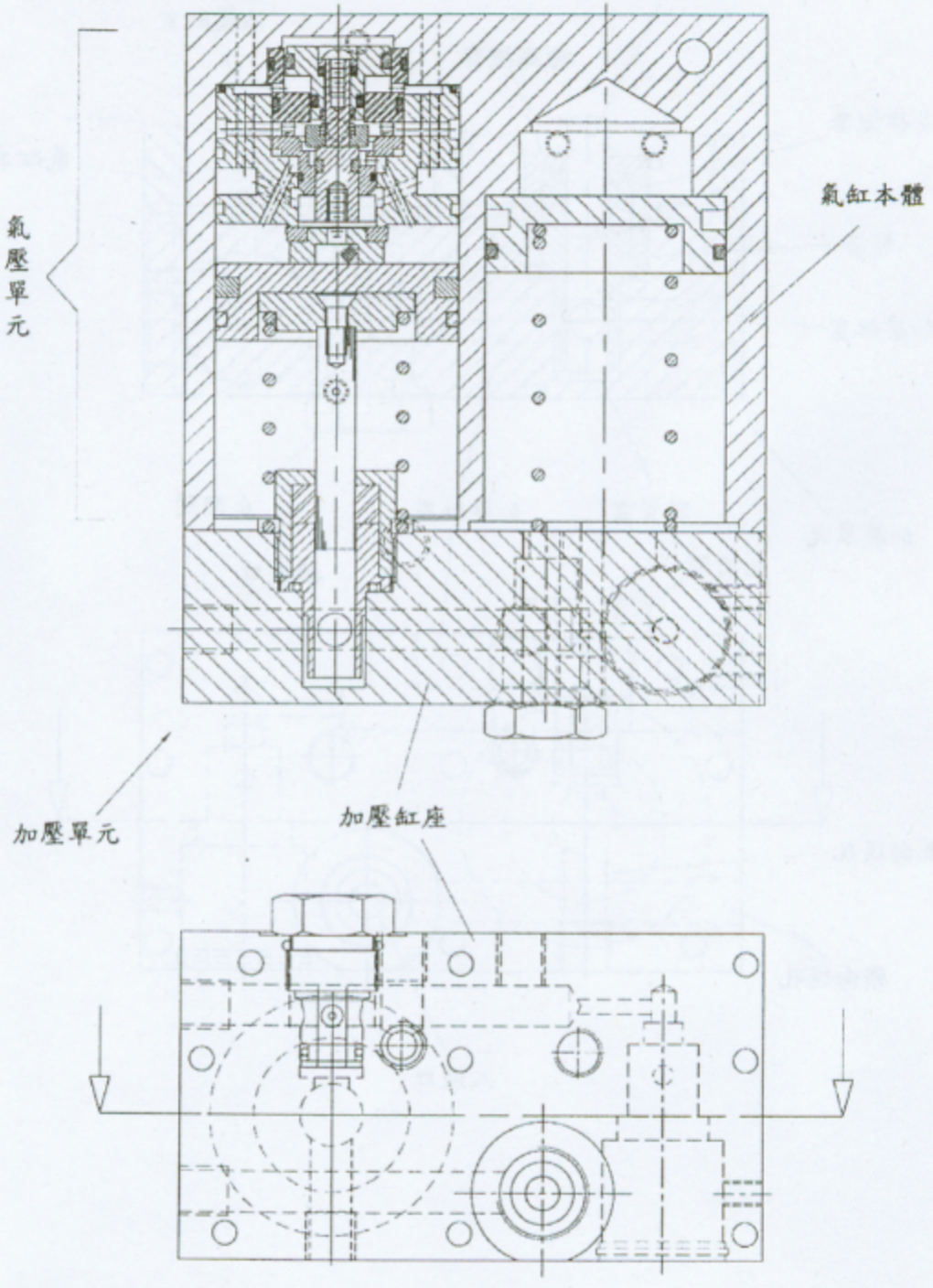
氣壓單元
氣缸本體
加壓單元
加壓缸座

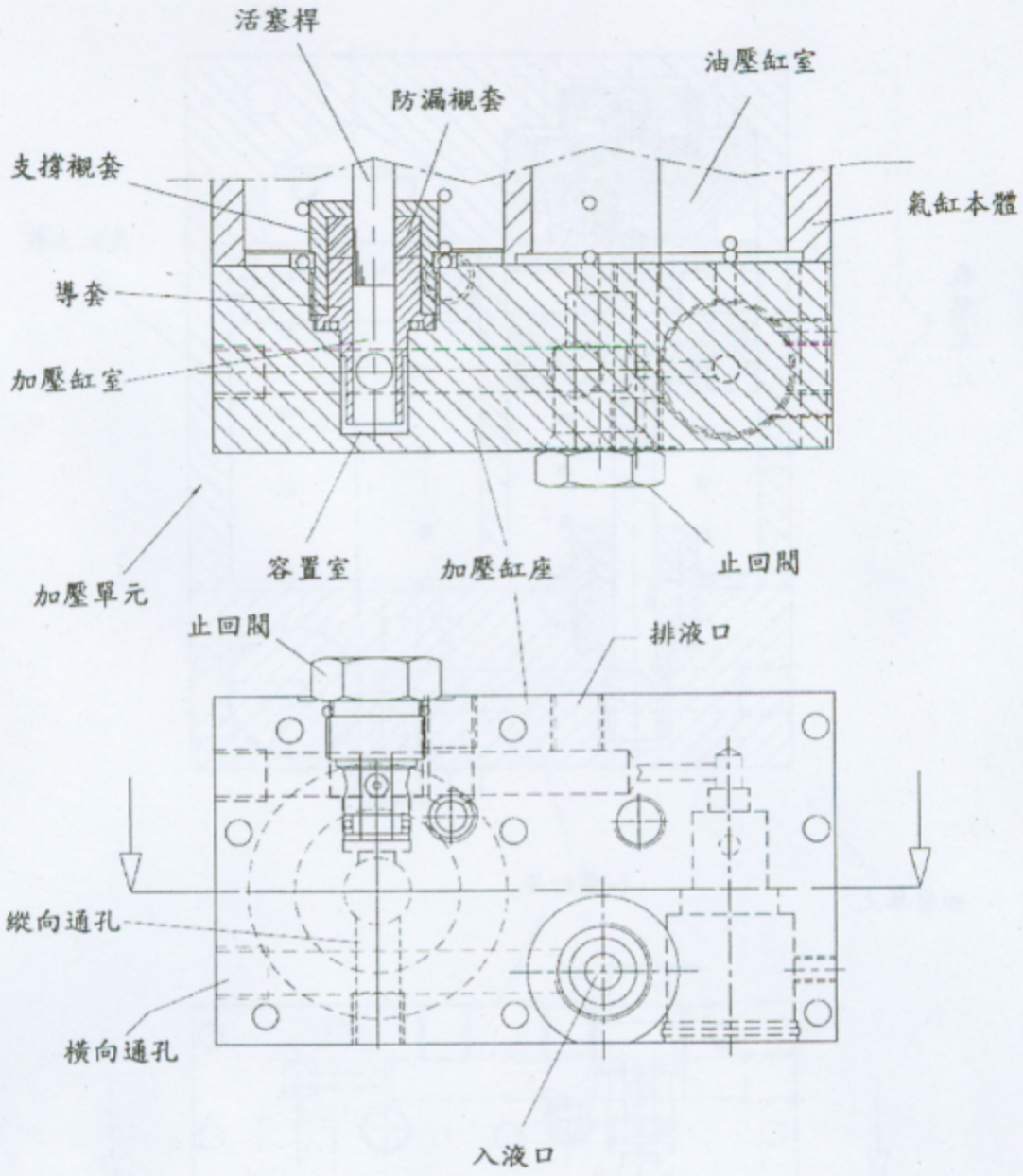
活塞桿
油壓缸室
防漏襯套
支撐襯套
氣缸本體
導套
加壓缸室
加壓單元
容置室
加壓缸座
止回閥
止回閥
排液口
縱向通孔
橫向通孔
入液口