附件(99 行專訴 9)

附圖(即原告系爭專利)

1-1

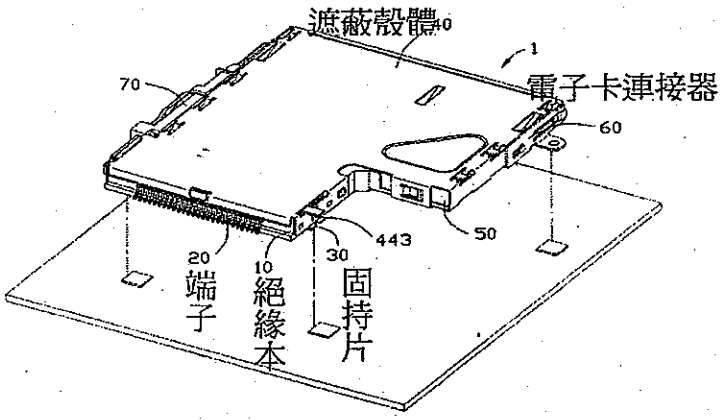

1-2

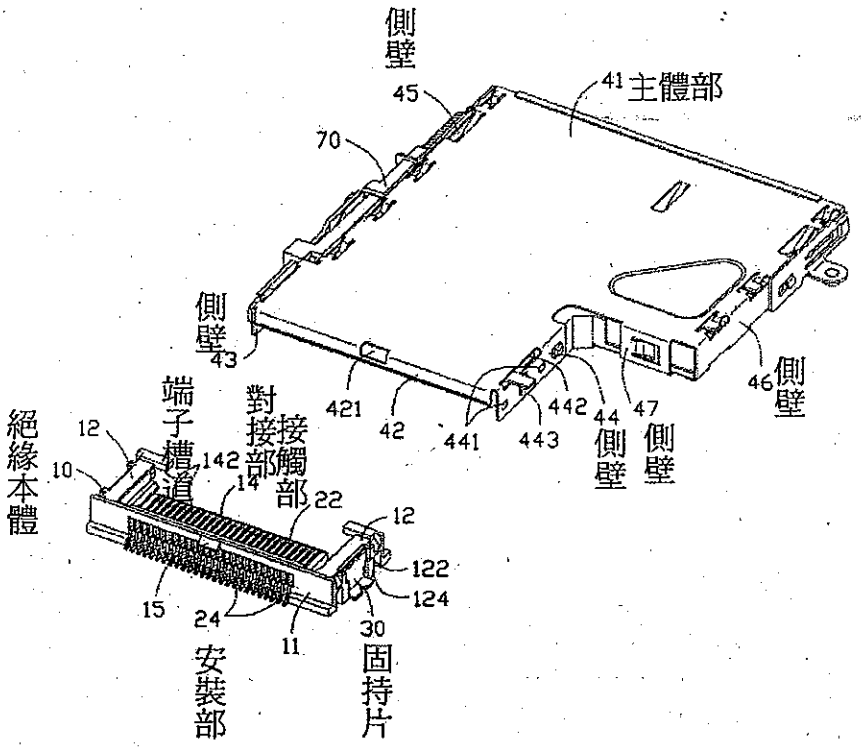

1-3

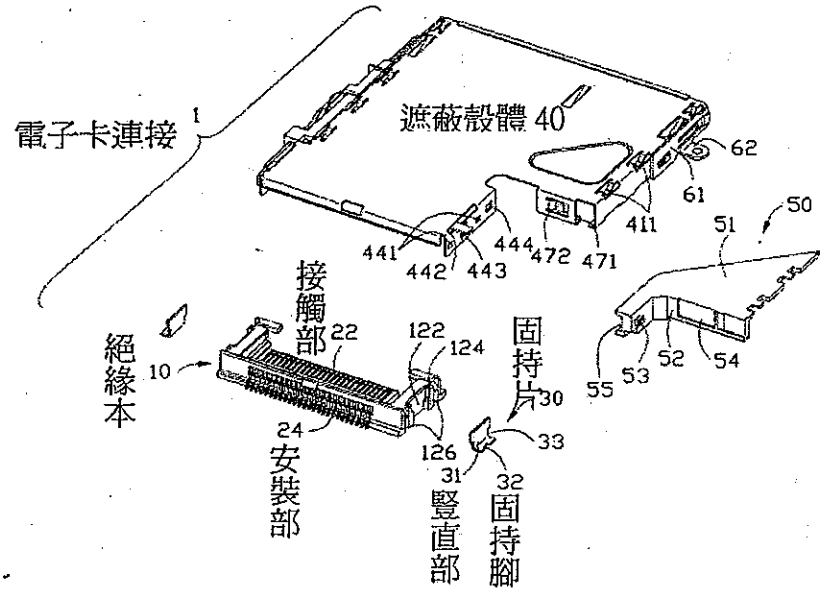
電子卡連接
1
遮蔽殼體 40
62
61
411
50
51
441
442
443
444
472
471
接觸部
22
122
124
固持片
30
絕緣本
10
55
53
52
54
24
126
31
33
32
安裝部
豎直部
固持腳

1-4

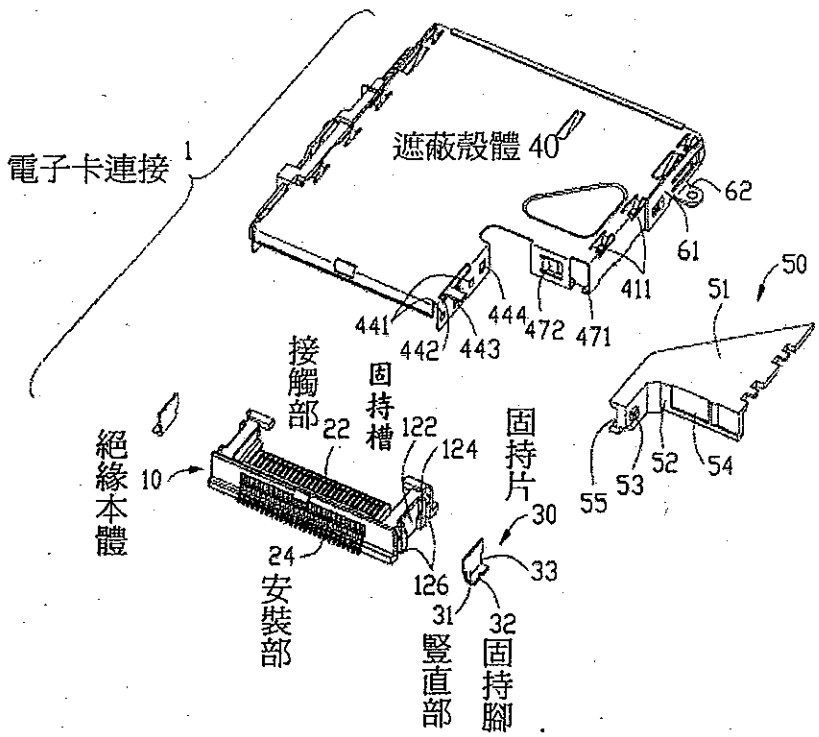
電子卡連接
1
遮蔽殼體 40
62
61
411
50
51
441
442
443
444
472
471
接觸部
固持槽
22
122
124
固持片
30
絕緣本體
10
55
53
52
54
24
126
31
33
32
安裝部
豎直部
固持腳

1-5

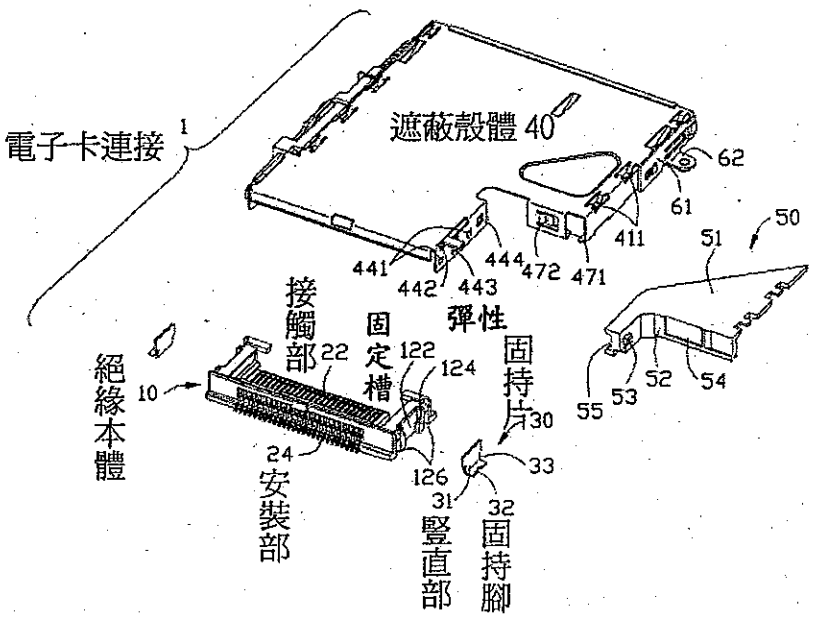
電子卡連接 1
遮蔽殼體 40
62
61
411
50
51
441
442
443
444
472
471
接觸部 22
固定槽 122
124
彈性固持片 30
絕緣本體 10
24
安裝部
126
31
33
32
豎直部
固持腳
55
53
52
54

1-6

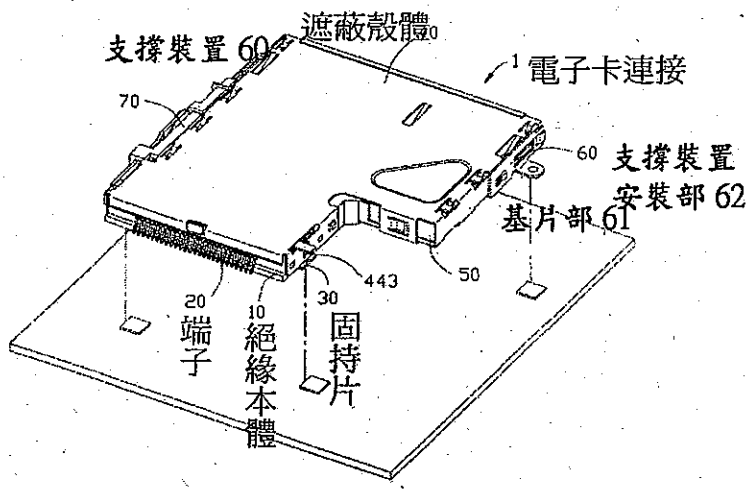
支撐裝置 60
遮蔽殼體 40
1 電子卡連接
70
60
支撐裝置安裝部 62
基片部 61
50
443
20
端子
10
絕緣本體
30
固持片

1-7

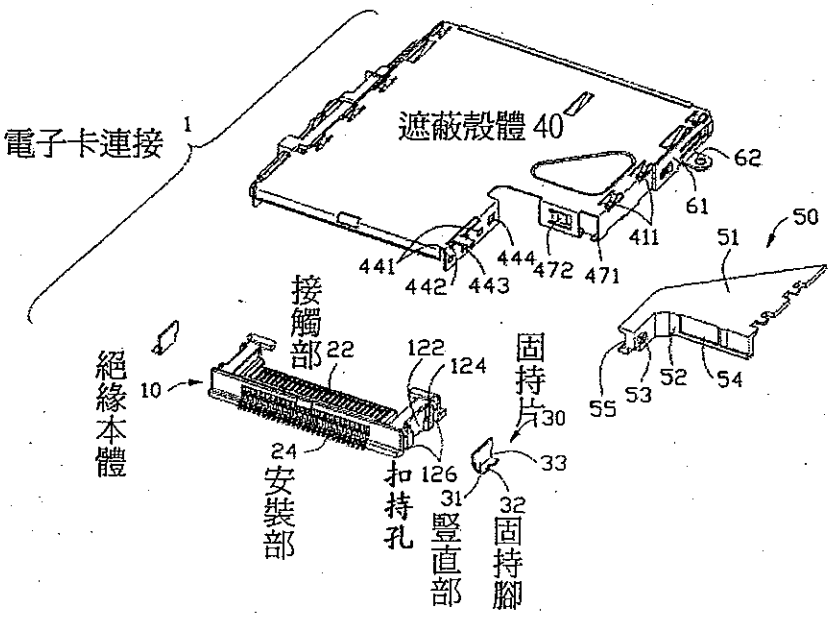
電子卡連接
1
遮蔽殼體 40
62
61
411
50
51
441
442
443
444
472
471
接觸部
22
122
124
固持片
30
絕緣本體
10
24
安裝部
126
扣持孔
31
豎直部
32
固持腳
33
55
53
52
54

1-8

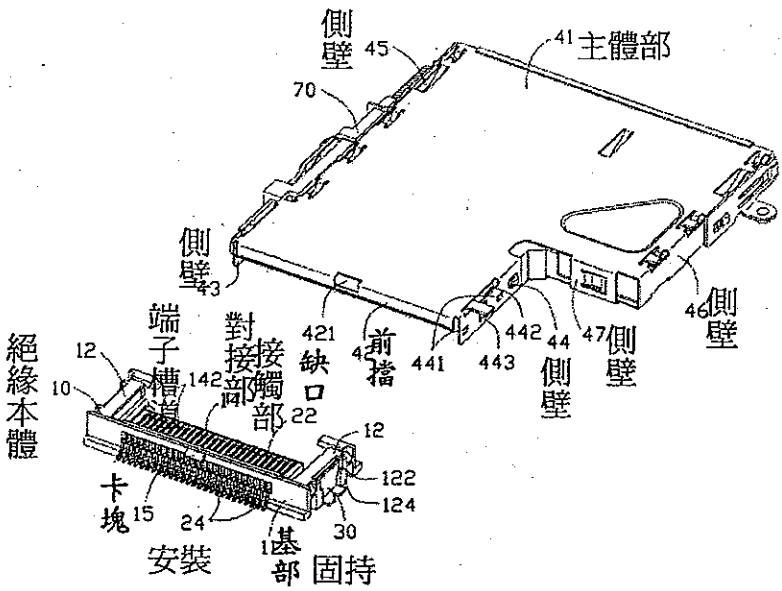
側壁
45
41
主體部
70
側壁
43
421
缺口
42
前擋
441
443
442
44
側壁
47
側壁
46
側壁
端子槽道
對接部
接觸部
22
12
142
絕緣本體
10
12
122
124
卡塊
15
24
30
安裝
基部
固持

1-9

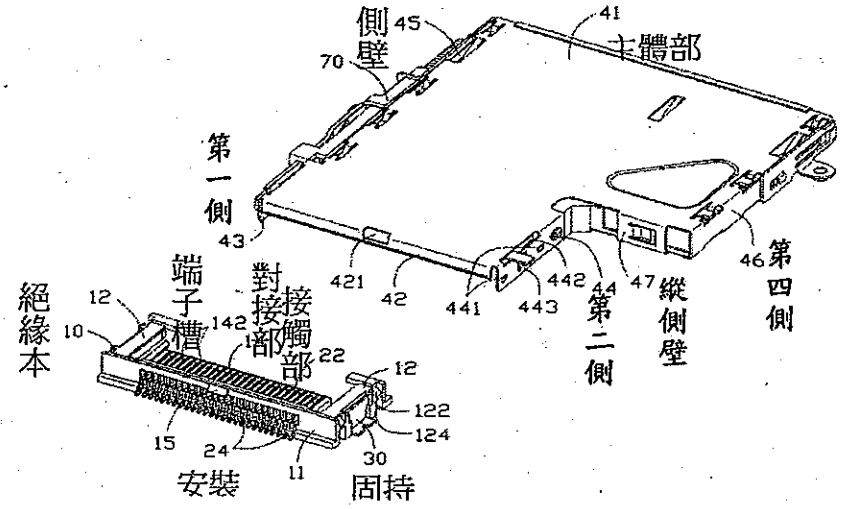
側壁
45
41
主體部
70
第一側
43
421
42
441
443
442
44
47
縱側壁
46
第四側
第二側
絕緣本
12
10
端子槽
142
對接部
接觸部
22
12
122
124
15
24
11
30
安裝
固持

1-10

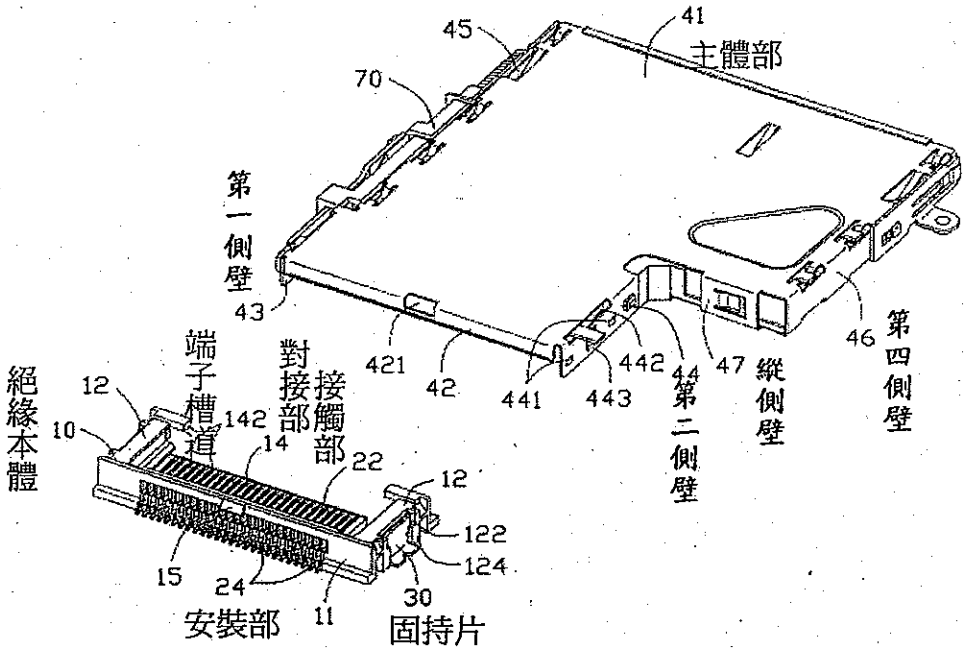
45
41
主體部
70
第一側壁
43
421
42
441
443
442
44
47
縱側壁
46
第四側壁
第二側壁
絕緣本體
12
10
端子槽道
142
14
對接部
接觸部
22
12
122
124
15
24
11
30
安裝部
固持片

1-11

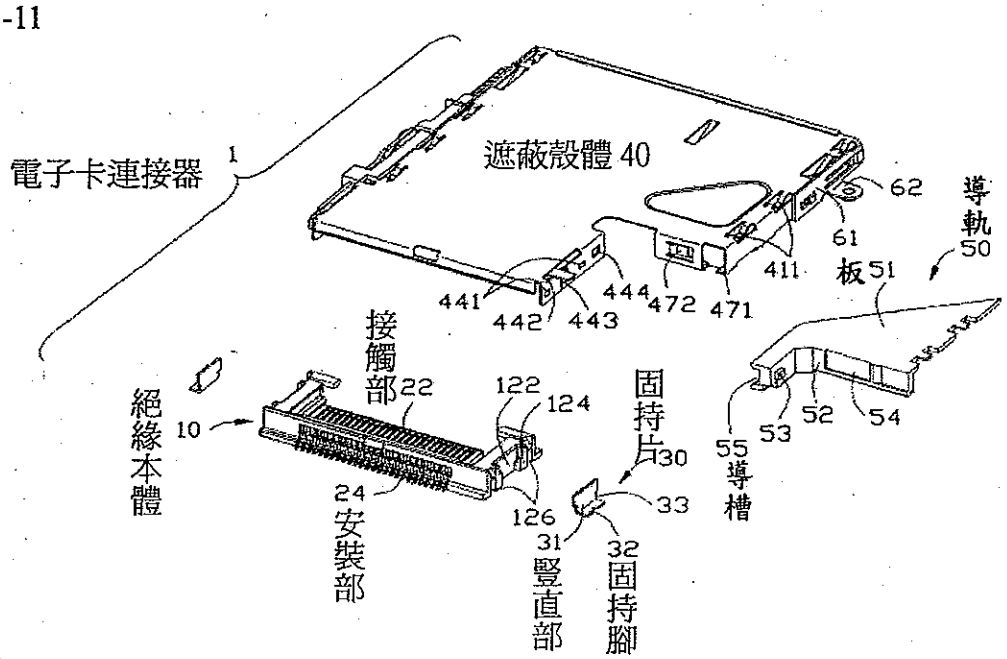
電子卡連接器
1
遮蔽殼體 40
62
導軌
50
61
411
板
51
441
442
443
444
472
471
接觸部
22
122
124
固持片
30
絕緣本體
10
24
安裝部
126
33
31
32
豎直部
固持腳
55
導槽
53
52
54

1-12

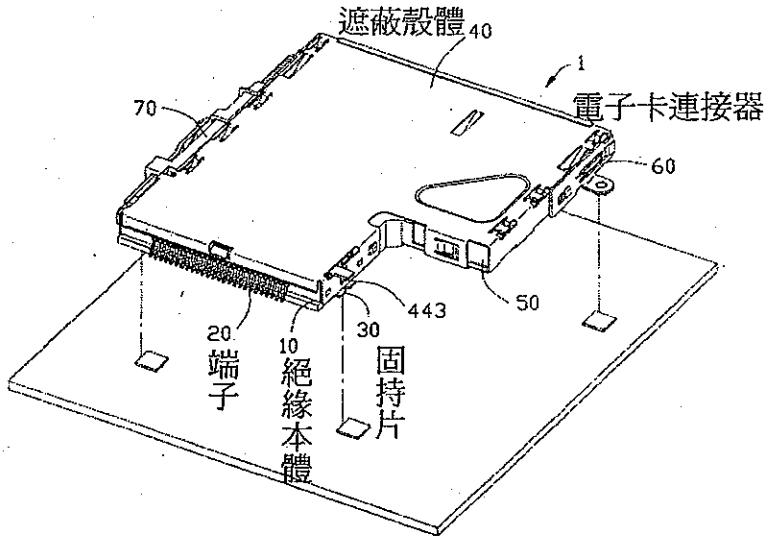
遮蔽殼體
40
1
電子卡連接器
70
60
443
50
20
端子
10
絕緣本體
30
固持片

1-13

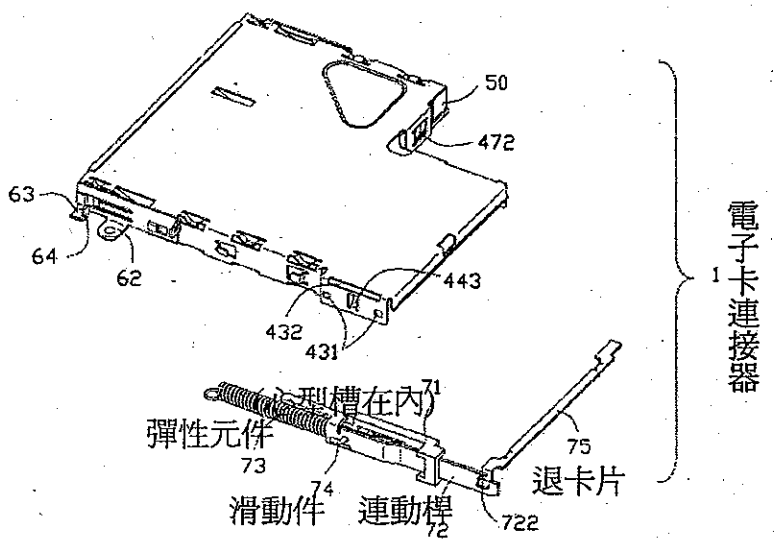
50
472
63
64
62
443
432
431
71
彈性元件
73
74
滑動件
連動桿
72
722
75
退卡片
1
電子卡連接器

1-14

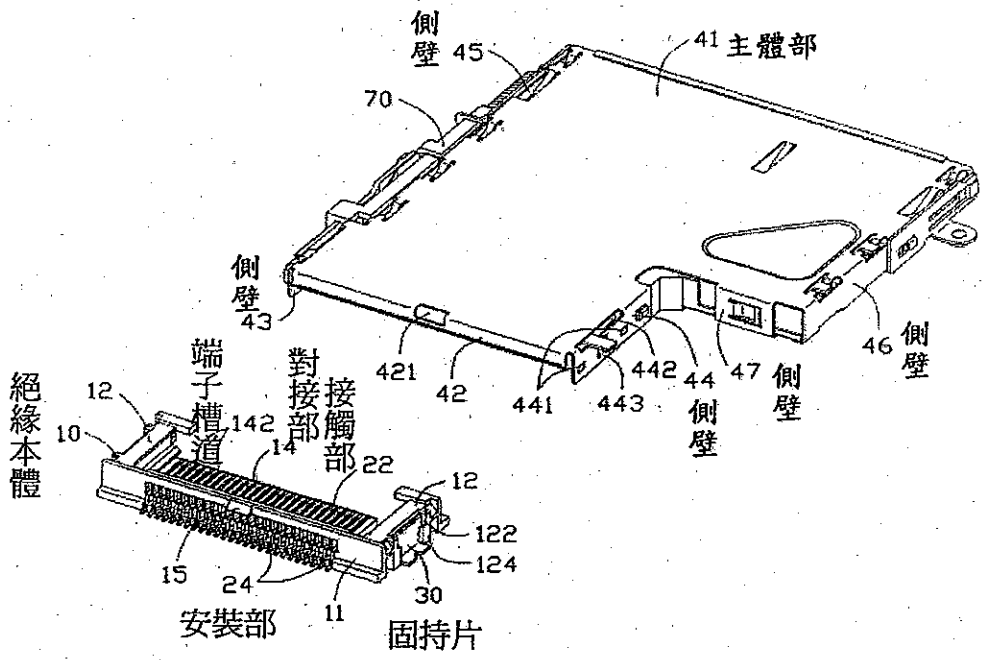
側壁
45
41
主體部
70
側壁
43
421
42
441
443
442
44
47
側壁
側壁
46
側壁
絕緣本體
12
10
端子槽道
142
14
對接部
接觸部
22
12
122
124
15
24
11
30
安裝部
固持片

1-15

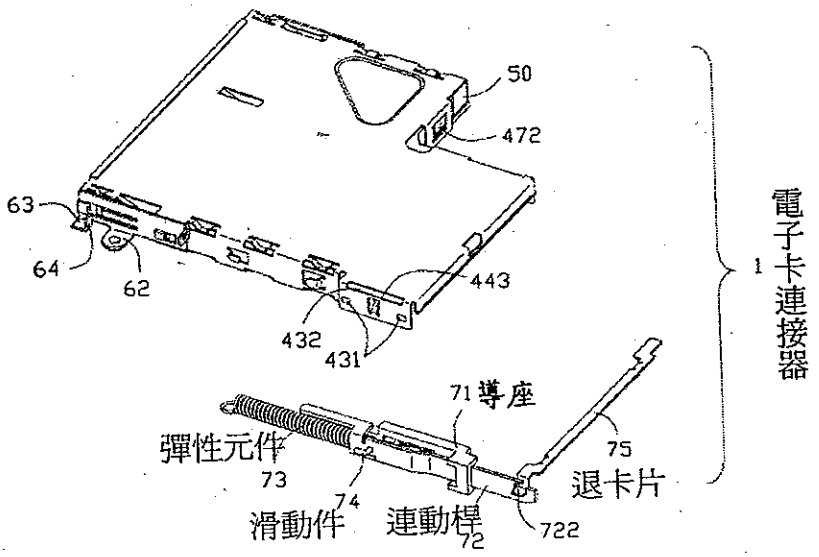
50
472
63
64
62
443
432
431
71
導座
彈性元件
73
74
滑動件
連動桿
72
722
75
退卡片
1
電子卡連接器

1-16

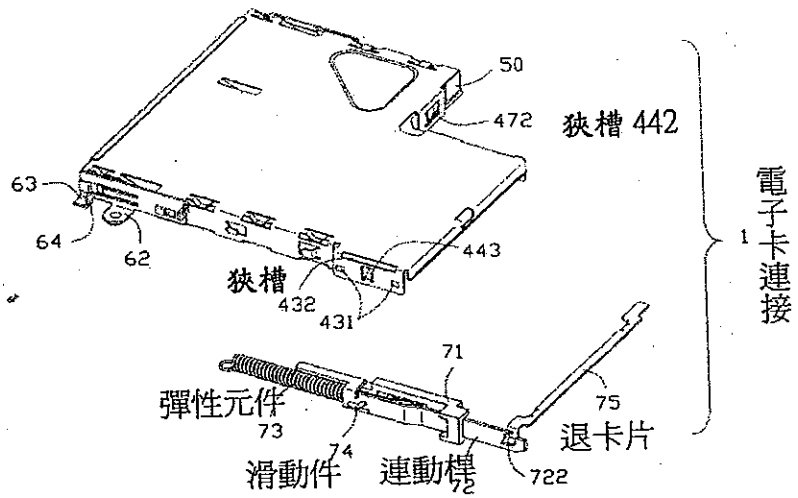
50
472
狹槽 442
63
64
62
443
狹槽
432
431
71
彈性元件
73
74
滑動件
連動桿
72
722
75
退卡片
1
電子卡連接

1-17

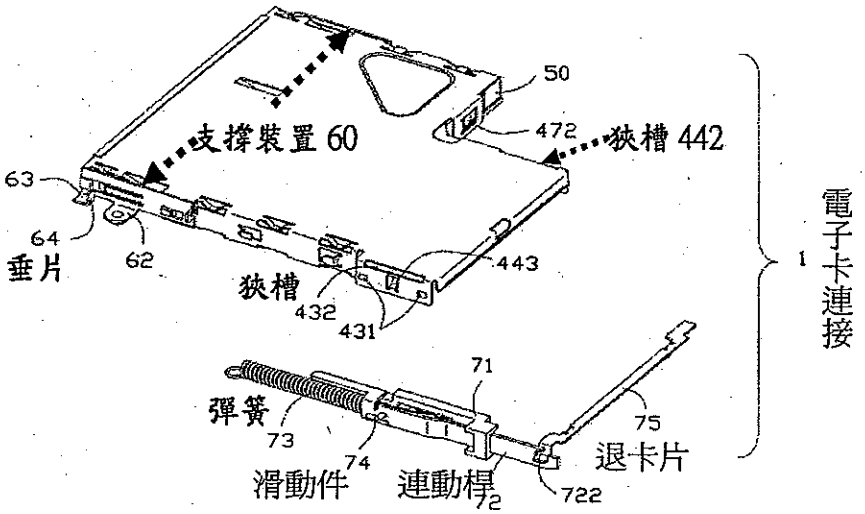
50
472
支撐裝置 60
狹槽 442
63
64
垂片
62
443
狹槽
432
431
71
彈簧
73
74
滑動件
連動桿
72
722
75
退卡片
1
電子卡連接

證據 2

2-1

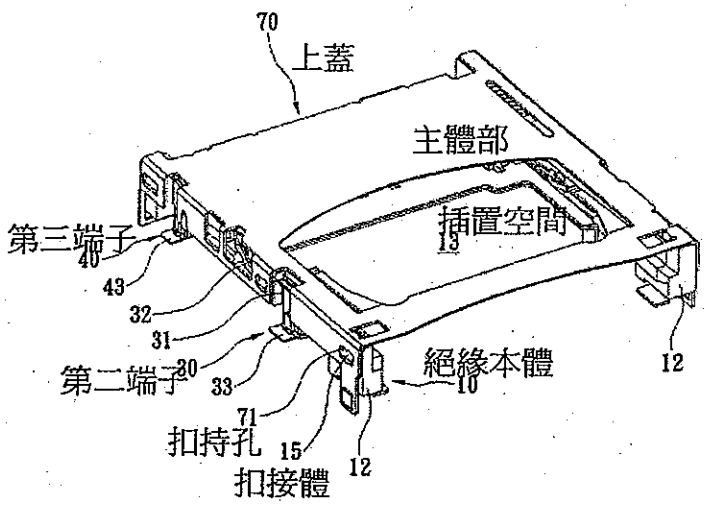
70
上蓋
主體部
插置空間
13
第三端子
40
43
32
31
30
第二端子
33
71
扣持孔
15
12
扣接體
絕緣本體
10
12

2-2

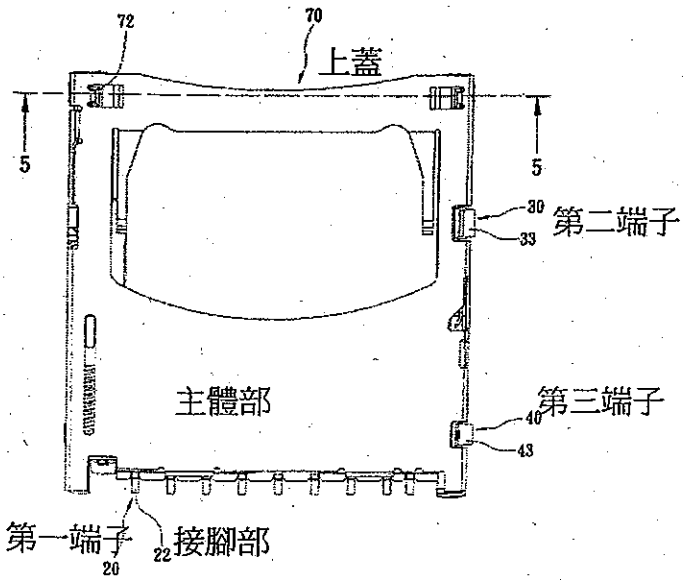
72
70
上蓋
5
5
30
33
第二端子
主體部
第三端子
40
43
第一端子
20
22
接腳部

2-3

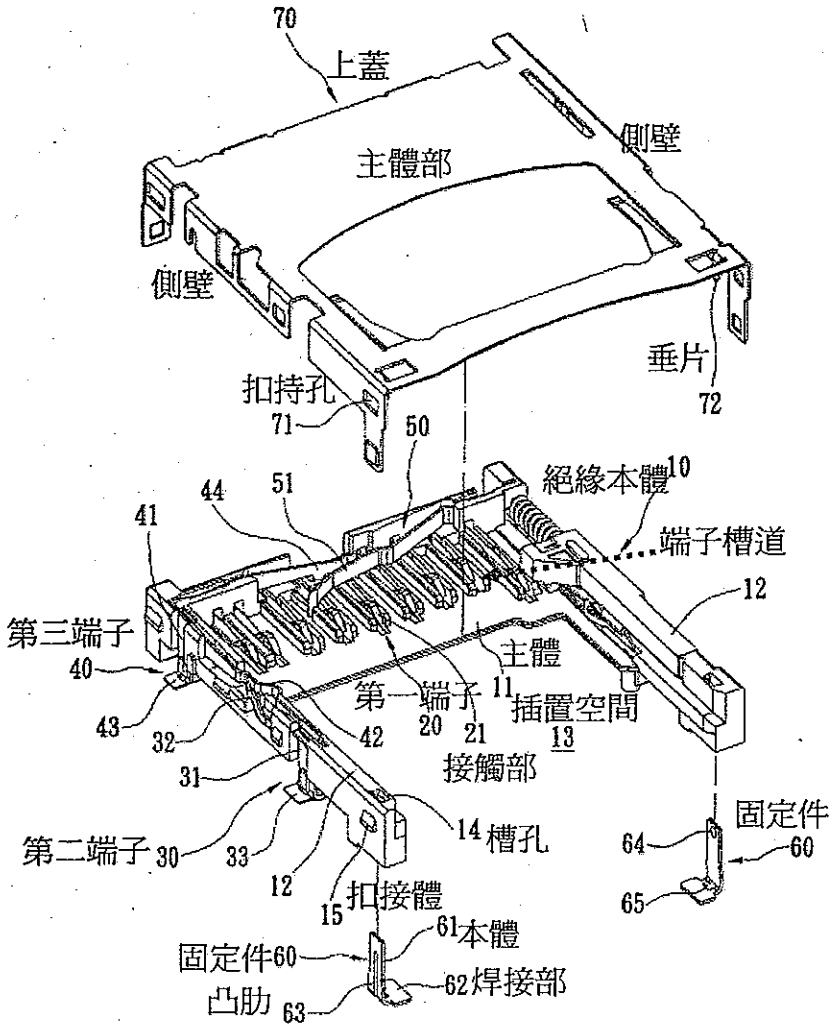
70
上蓋
側壁
主體部
側壁
垂片
72
扣持孔
71
50
絕緣本體10
44
51
41
端子槽道
12
第三端子
40
主體
第一端子
11
插置空間
13
43
32
42
20
21
接觸部
31
固定件
第二端子30
33
14槽孔
64
60
12
扣接體
15
65
61本體
固定件60
62焊接部
凸肋
63

證據 4

3-1

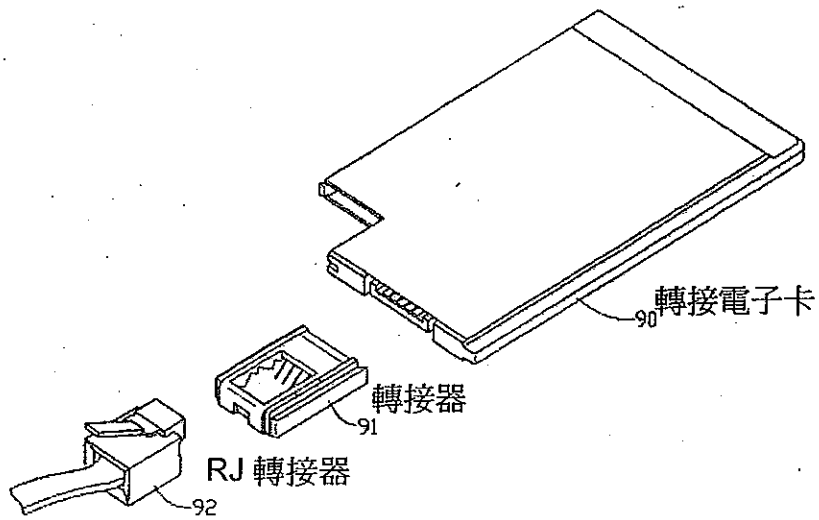
90轉接電子卡
轉接器
91
RJ 轉接器
92

3-2

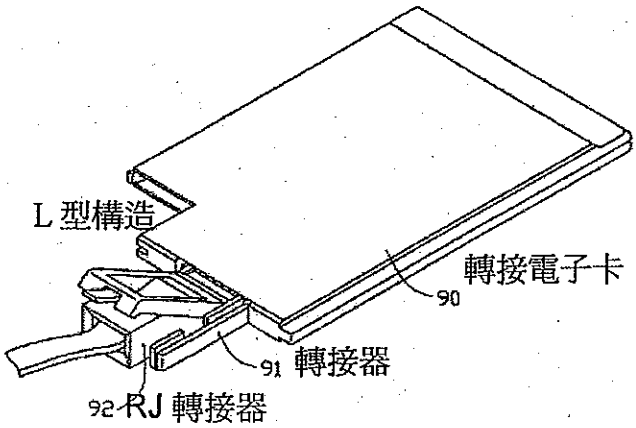
L 型構造
轉接電子卡
90
91 轉接器
92 RJ 轉接器

證據 5

4-1

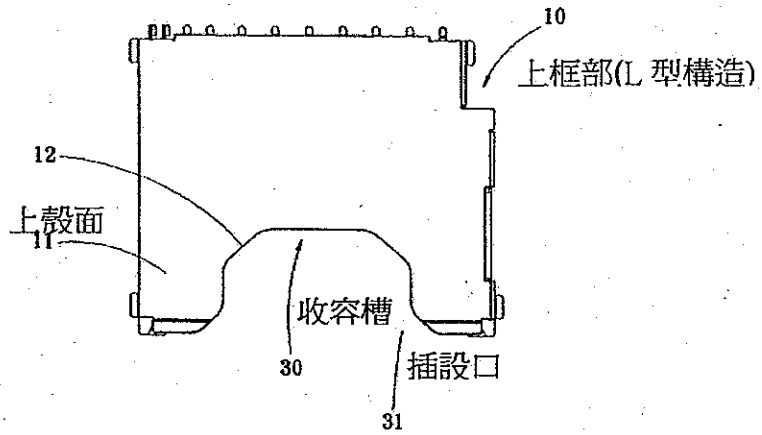
10
上框部(L 型構造)
12
上殼面
11
收容槽
30
插設口
31

4-2

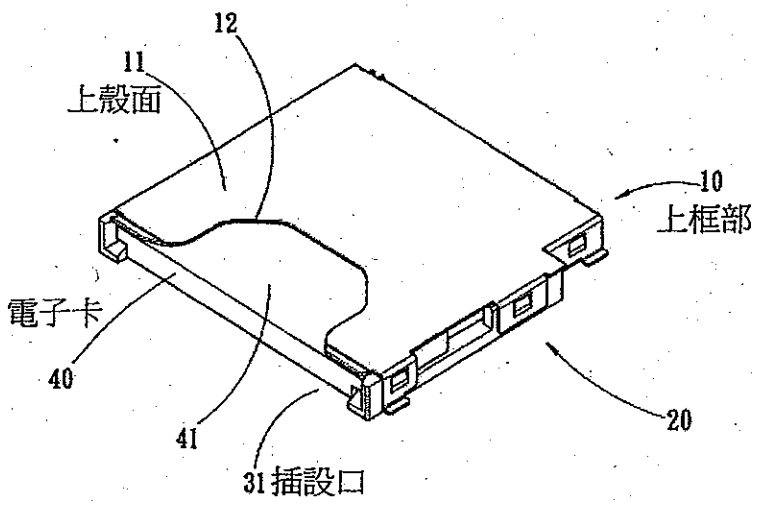
12
11
上殼面
10
上框部
電子卡
40
41
20
31 插設口

4-3

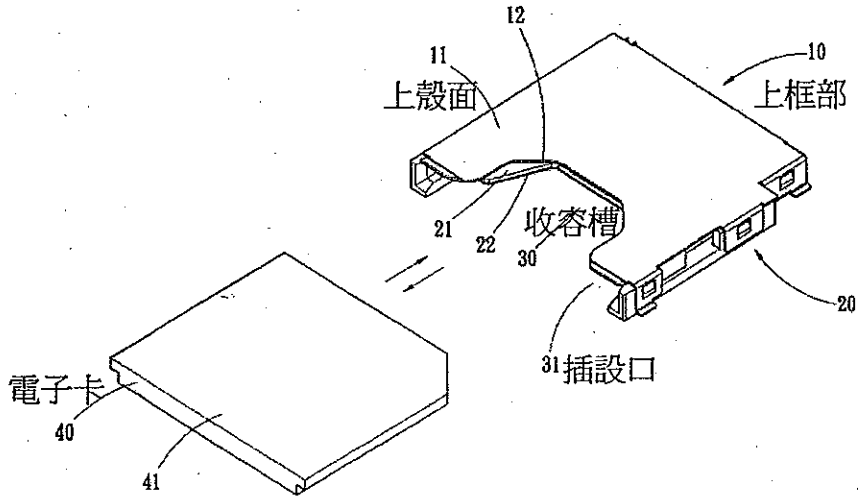
12
11
上殼面
10
上框部
21
22
收容槽
30
20
31插設口
電子卡
40
41

證據 8

5-1

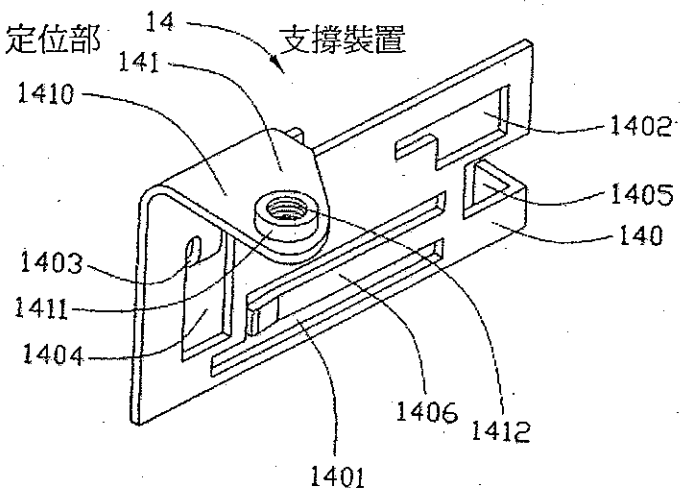
定位部
14
支撐裝置
141
1410
1402
1405
140
1403
1411
1404
1406
1412
1401

5-2

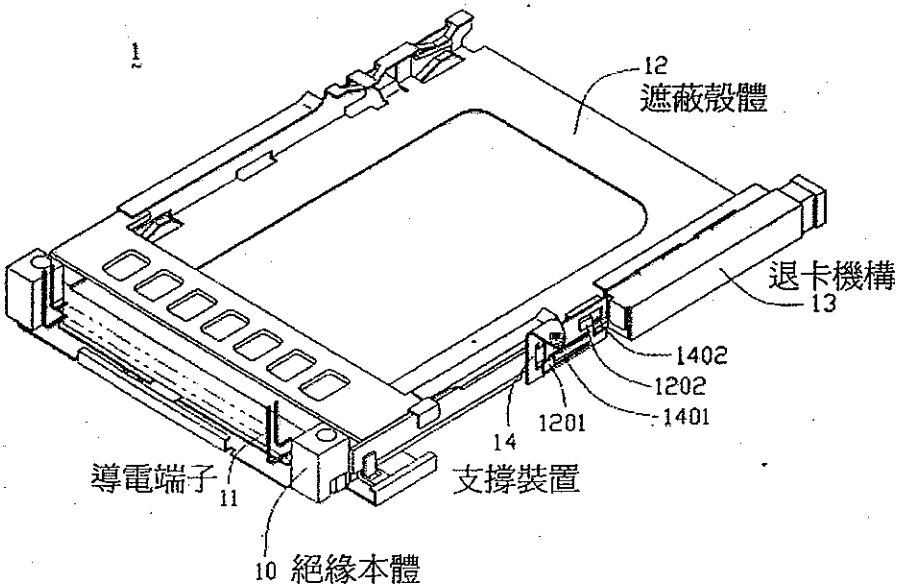
1
12
遮蔽殼體
退卡機構
13
1402
1202
1401
1201
14
導電端子
11
支撐裝置
10 絕緣本體

5-3

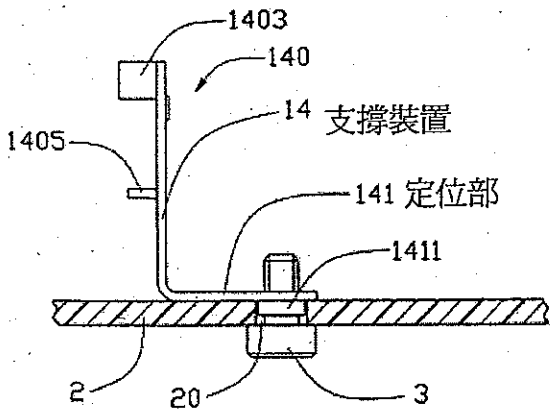
1403
140
14 支撐裝置
1405
141 定位部
1411
2
20
3

證據 9

6-1

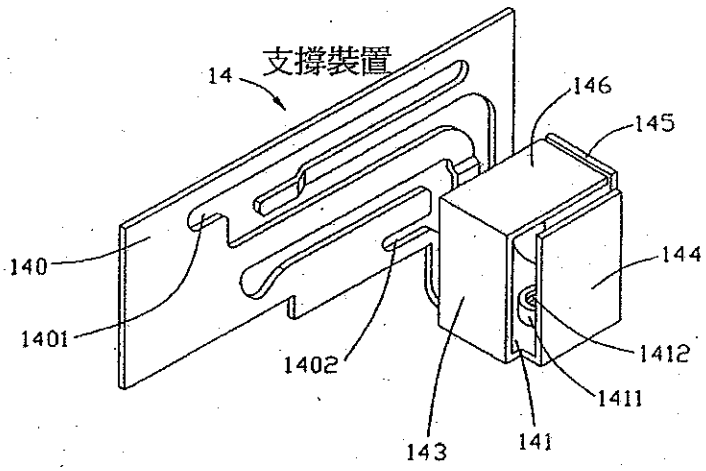
14 支撐裝置
146
145
144
140
1401
1402
1412
1411
143
141

6-2

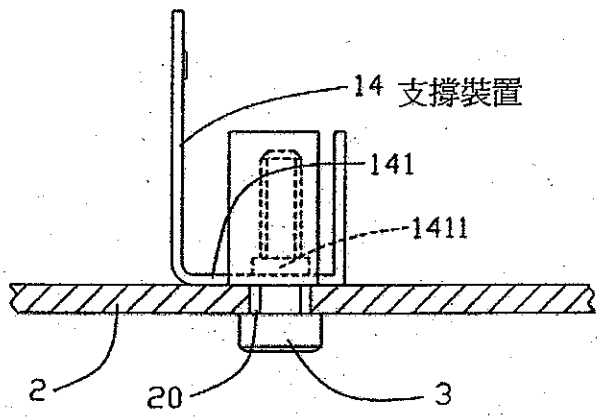
14 支撐裝置
141
1411
2
20
3

6-3

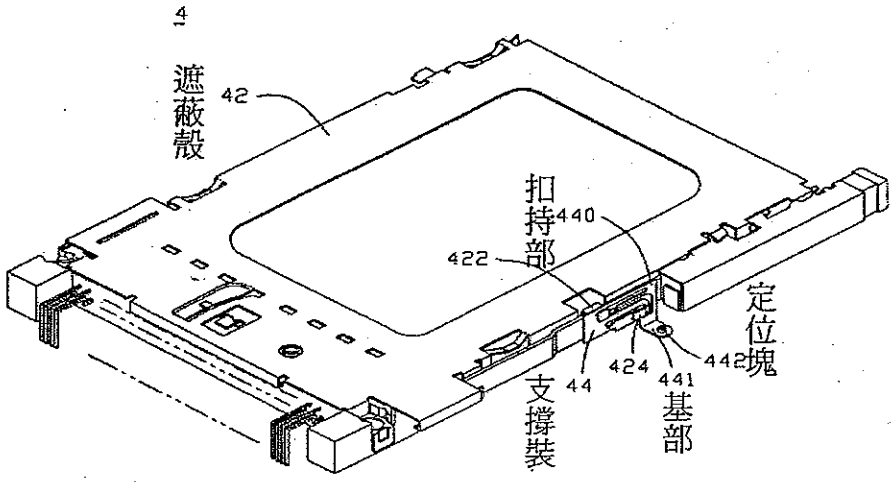
4
遮蔽殼
42
扣持部
422
440
定位塊
442
424
441
44
支撐裝
基部

證據 10

7-1

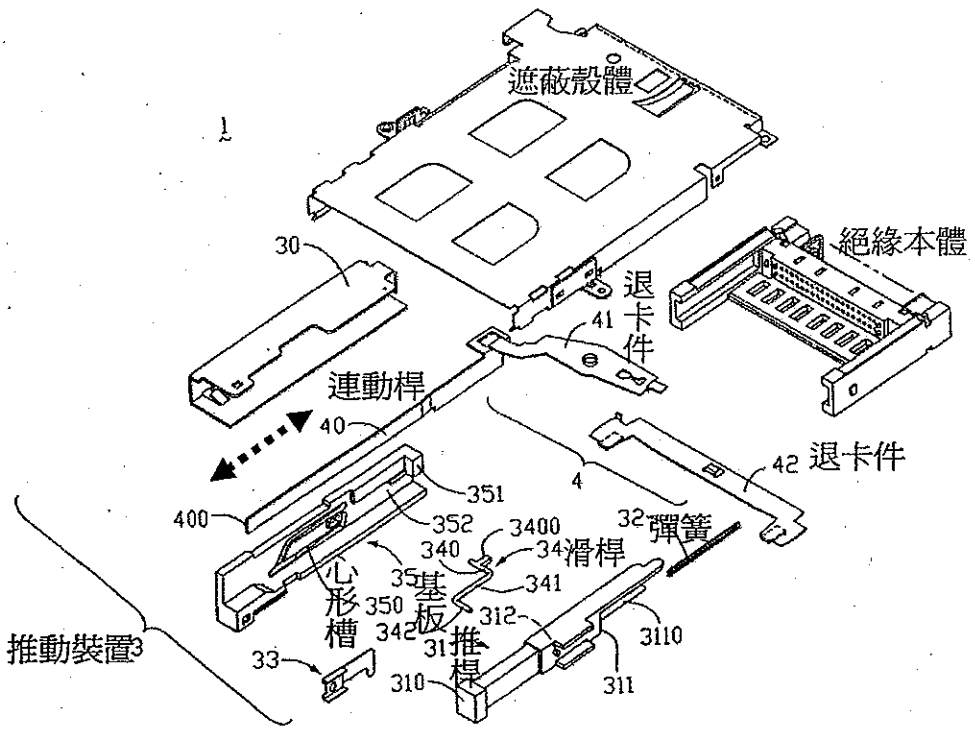
遮蔽殼體
1
絕緣本體
30
退卡件
41
連動桿
40
42 退卡件
4
400
351
352
3400
32 彈簧
340
34 滑桿
35
341
心形槽
350
基板
312
342
31
推桿
3110
推動裝置3
33
310
311

7-2

