附表一、更正後系爭專利申請專利範圍：

1.一種散熱風扇之扇框座，其包括：一外框(30)；一基座(31)，設置於該外框(30)內，用以承置該散熱風扇之動葉片(42)於其上；以及複數個導流片(32)，設置於該基座(31)與該外框(30)之間，其中該導流片(32)爲不完整之靜翼片，其具有一第一曲面(321)、一第二曲面(322)和一底面(323)，該第一曲面(321)和該第二曲面(322)的曲率不相等，用以增加風壓和降低噪音。

2.如申請專利範圍第1項所述之扇框座，其中該第一曲面(321)或該第二曲面(322)爲一圓弧面、曲弧面或傾斜曲面。

3.如申請專利範圍第1項所述之扇框座，其中該第一曲面(321)和該第二曲面(322)與該基座(31)底面的夾角分別爲銳角。

4.如申請專利範圍第1項所述之扇框座，其中該第一曲面(321)和該第二曲面(322)與該基座(31)底面的夾角分別爲5°～60°。

5.如申請專利範圍第1項所述之扇框座，其中該第一曲面(321)和該第二曲面(322)具有一交會端點，接近於該動葉片(42)之尾端。

6.如申請專利範圍第1項所述之扇框座，其中該導流片(32)的截面積爲大於或等於該動葉片(42)之截面積的三分之一。

7.如申請專利範圍第1項所述之扇框座，其中該導流片(32)的截面積爲小於該動葉片(42)之截面積。

8.如申請專利範圍第1項所述之扇框座，其中該導流片(32)的高度爲該動葉片(42)之高度的三分之一至二分之一。

9.如申請專利範圍第1項所述之扇框座，其中該外框(30)具有一擴伸部(33a、33b)，位於該扇框座(3)之出風口端或入風口端，以增加其進出風量。

10.如申請專利範圍第9項所述之扇框座，其中該複數個導流片(32)係連接於該擴伸部(33a、33b)與該基座(31)之間。

11.如申請專利範圍第9項所述之扇框座，其中該複數個導流片(32)之其中一端連接於該基座(31)，而其另一自由端朝向該擴伸部(33a、33b)方向延伸。

12.如申請專利範圍第9項所述之扇框座，其中該複數個導流片(32)之其中一端連接於該擴伸部(33a、33b)，而其另一自由端朝向該基座(31)方向延伸。

13.如申請專利範圍第9項所述之扇框座，其中該複數個導流片(32)之其中一部分的一端連接於該擴伸部(33a、33b)而另一自由端朝向該基座(31)方向延伸，而另一部分的一端連接於該基座(31)而另一自由端朝向該擴伸部(33a、33b)方向延伸。

14.如申請專利範圍第9項所述之扇框座，其中該導流片(32)自該基座(31)至該擴伸部(33a、33b)方向之截面變化呈漸進式縮小或增加。

15.如申請專利範圍第1項所述之扇框座，其中該外框(30)、該基座(31)和該複數個導流片(32)係一體射出成型。

16.如申請專利範圍第1項所述之扇框座，其中該外框(30)、該基座(31)和該複數

個導流片(32)之材料爲塑膠或金屬。

17.如申請專利範圍第1項所述之扇框座，其中該導流片(32)分別位於該扇框座之入風口側或出風口側。

18.如申請專利範圍第1項所述之扇框座，其中該外框(30)爲一正方形、長方形或圓形結構。

19.如申請專利範圍第1項所述之扇框座，其中該導流片(32)的個數小於該動葉片(42)之個數。

20.如申請專利範圍第1項所述之扇框座，其中該基座(31)內具有複數個強化肋條(31a)。

21.一種散熱風扇，其包括：一外框(30)；一葉輪(4)，具有一輪轂(41)及複數個環設於該輪轂(41)周圍之動葉片(42)；一基座(31)，設置於該外框(30)內，用以承置該葉輪(4)於其上；以及複數個導流片(32)，設置於該基座(31)與該外框(30)之間，其中該導流片(32)爲不完整之靜翼片，其具有一第一曲面(321)、一第二曲面(322)和一水平底面(323)，該第一曲面(321)和該第二曲面(322)的曲率不相等，用以增加風壓及降低噪音。

22.如申請專利範圍第21項所述之散熱風扇，其中該動葉片(42)之內側緣高度低於該輪轂(41)之頂面高度。

23.如申請專利範圍第22項所述之散熱風扇，其更包括一鐵殼，具有複數個孔洞，可供該輪轂(41)之一扣合件套合於其內，使該輪轂(41)套接於該鐵殼外。

24.如申請專利範圍第21或23項所述之散熱風扇，其更包括一驅動裝置，設置於該鐵殼或該輪轂(41)內，用以驅動該葉輪(4)轉動，以產生氣流。

25.如申請專利範圍第21項所述之散熱風扇，其中該輪轂(41)之頂端周緣爲曲弧狀結構。

26.如申請專利範圍第21項所述之散熱風扇，其中該第一曲面(321)和該第二曲面(322)與該基座(31)底面的夾角不相等。

27.如申請專利範圍第21項所述之散熱風扇，其中該第一曲面(321)或該第二曲面(322)爲一圓弧面、曲弧面或傾斜曲面。

28.如申請專利範圍第21項所述之散熱風扇，其中該第一曲面(321)和該第二曲面(322)與該基座(31)底面的夾角分別爲銳角。

29.如申請專利範圍第21項所述之散熱風扇，其中該第一曲面(321)和該第二曲面(322)與該基座(31)底面的傾斜夾角分別爲5°～60°。

30.如申請專利範圍第21項所述之散熱風扇，其中該第一曲面(321)和該第二曲面(322)具有一交會端點，接近於該動葉片(42)之尾端。

31.如申請專利範圍第21項所述之散熱風扇，其中該導流片(32)的截面積爲大於或等於該動葉片(42)之截面積的三分之一。

32.如申請專利範圍第21項所述之散熱風扇，其中該導流片(32)的截面積爲小於該動葉片(42)之截面積。

33.如申請專利範圍第21項所述之散熱風扇，其中該導流片(32)的高度爲該動葉

片(42)之高度的三分之一至二分之一。

34.如申請專利範圍第21項所述之散熱風扇，其中該外框(30)具有一擴伸部(33a、33b)，位於該扇框座之出風口端或入風口端，以增加其進出風量。

35.如申請專利範圍第34項所述之散熱風扇，其中該複數個導流片(32)係連接於該擴伸部(33a、33b)與該基座(31)之間。

36.如申請專利範圍第34項所述之散熱風扇，其中該複數個導流片(32)之其中一端連接於該基座(31)，而其另一自由端朝向該擴伸部(33a、33b)方向延伸。

37.如申請專利範圍第34項所述之散熱風扇，其中該複數個導流片(32)之其中一端連接於該擴伸部(33a、33b)，而其另一自由端朝向該基座(31)方向延伸。

38.如申請專利範圍第34項所述之散熱風扇，其中該複數個導流片(32)之其中一部分的一端連接於該擴伸部(33a、33b)而另一自由端朝向該基座(31)方向延伸，而另一部分的一端連接於該基座(31)而另一自由端朝向該擴伸部(33a、33b)方向延伸。

39.如申請專利範圍第34項所述之散熱風扇，其中該導流片(32)自該基座(31)至該擴伸部(33a、33b)方向之截面變化呈漸進式縮小或增加。

40.如申請專利範圍第21項所述之散熱風扇，其中該外框(30)、該基座(31)和該複數個導流片(32)係一體射出成型。

41.如申請專利範圍第21項所述之散熱風扇，其中該外框(30)、該基座(31)和該複數個導流片(32)之材料爲塑膠或金屬。

42.如申請專利範圍第21項所述之散熱風扇，其中該導流片(32)分別位於該扇框座之入風口側或出風口側。

43.如申請專利範圍第21項所述之散熱風扇，其中該外框(30)爲一正方形、長方形或圓形結構。

44.如申請專利範圍第21項所述之散熱風扇，其中該導流片(32)的個數小於該動葉片(42)之個數。

45.如申請專利範圍第21項所述之散熱風扇，其中該基座(31)內具有複數個強化肋條(31a)。

附表二、系爭專利申請專利範圍第1 項與證據一技術內容比對：

要件	系爭專利更正後申請專利範圍第1項之技術特徵	證據一
1	一種散熱風扇之扇框座，其包括	O
2	一外框(30)	O
3	一基座(31)，設置於該外框(30)內，用以承置該散熱風扇之動葉片(42)於其上	O
4	以及複數個導流片(32)，設置於該基座(31)與該外框(30)之間，其中該導流片(32)爲不完整之靜翼片，其具有一第一曲面(321)、一第二曲面(322)和一底面(323)，該第一曲面(321)和該第二	△

	曲面(322)的曲率不相等，用以增加風壓和降低噪音。	

(備註：O表已揭露，△表揭露者爲類似，✕表揭露技術並不相同)

附表三、系爭專利申請專利範圍第 21 項與證據一技術內容比對：

要件	系爭專利更正後申請專利範圍第21項之技術特徵	證據一
1	一種散熱風扇，其包括	O
2	一外框(30)	O
3	一葉輪(4)，具有一輪轂(41)及複數個環設於該輪轂(41)周圍之動葉片(42)	O
4	一基座(31)，設置於該外框(30)內，用以承置該葉輪(4)於其上	O
5	以及複數個導流片(32)，設置於該基座(31)與該外框(30)之間，其中該導流片(32)爲不完整之靜翼片，其具有一第一曲面(321)、一第二曲面(322)和一水平底面(323)，該第一曲面(321)和該第二曲面(322)的曲率不相等，用以增加風壓及降低噪音。	△

(備註：O表已揭露，△表揭露者爲類似，✕表揭露技術並不相同)

附圖一、系爭專利相關圖式：

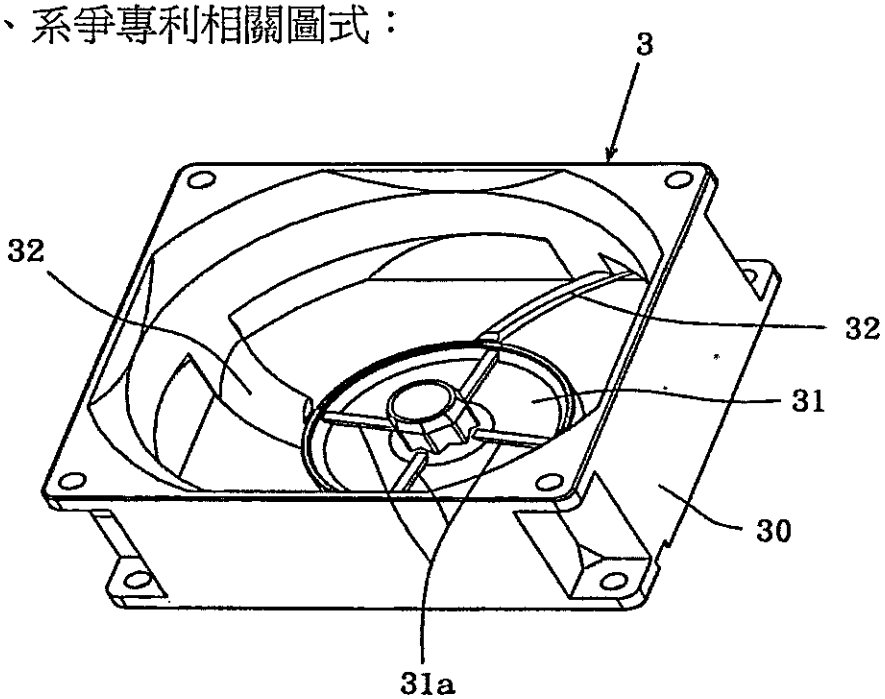

第 3 圖

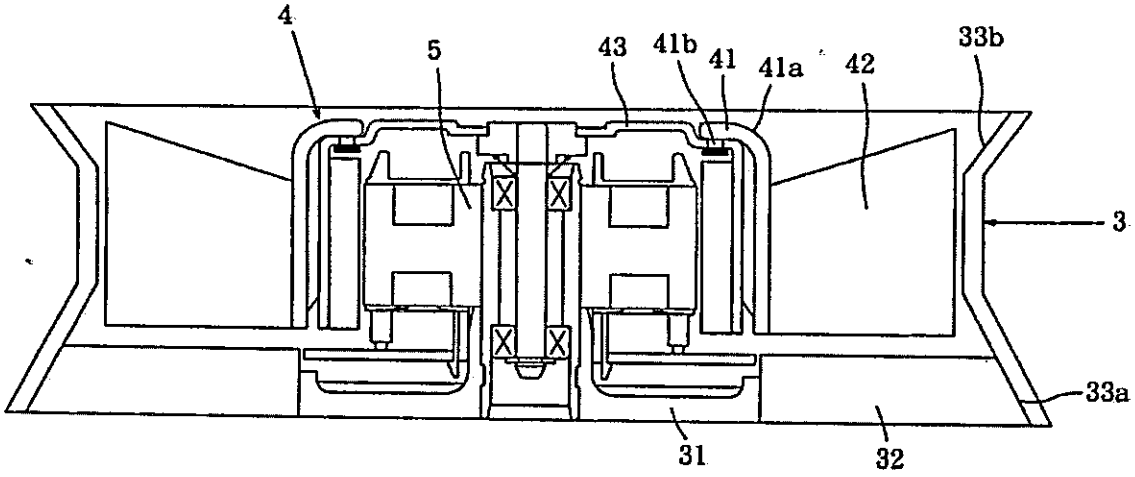

第 4 圖

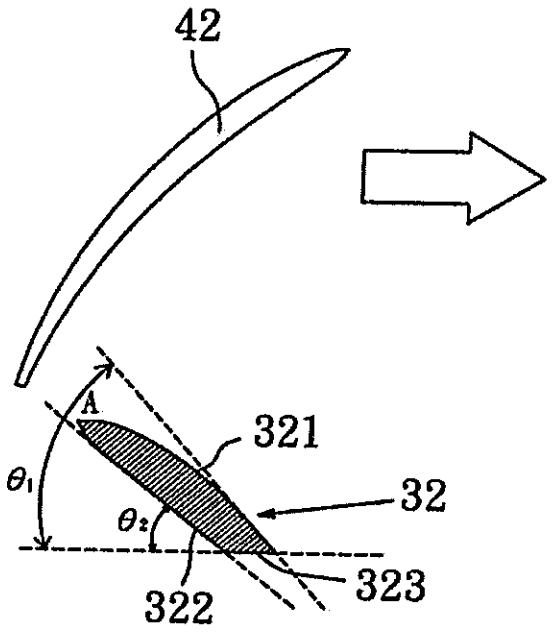

第 5 圖

附圖二、證據一相關圖式：

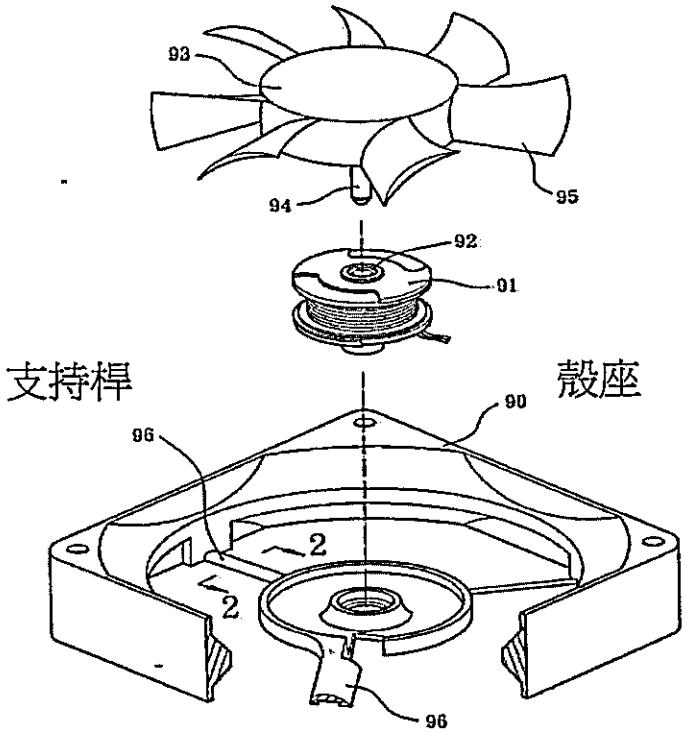

第 1 圖

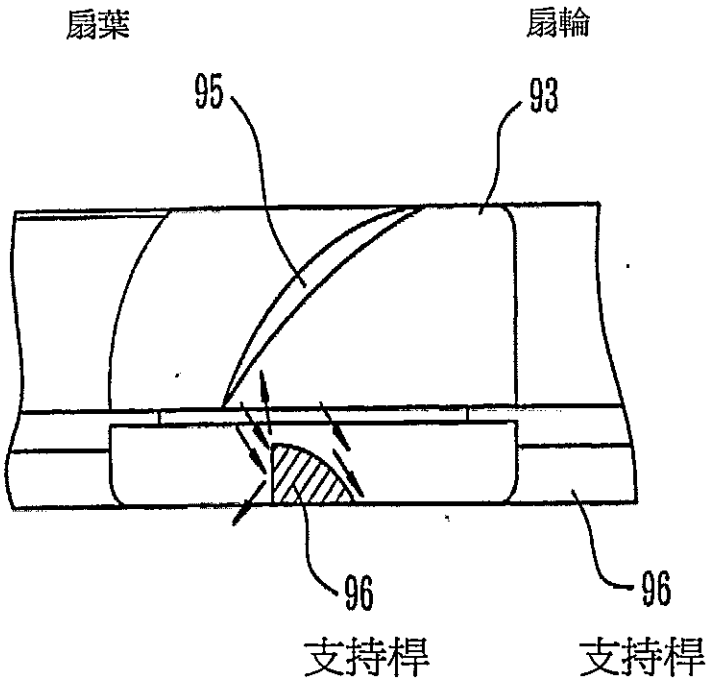

第 3 圖

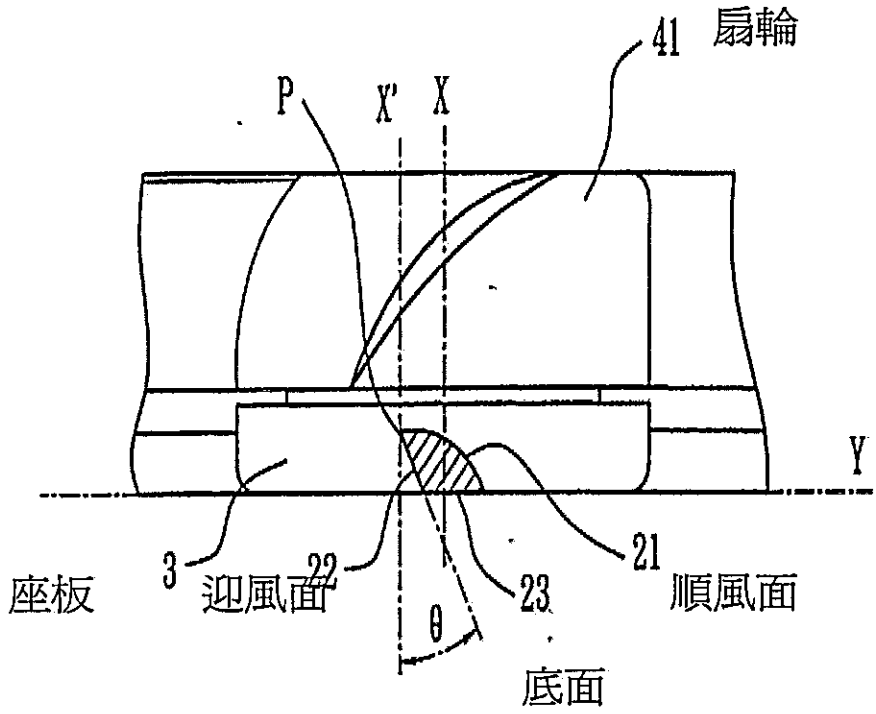

第 3 圖

附圖三、證據二相關圖式：

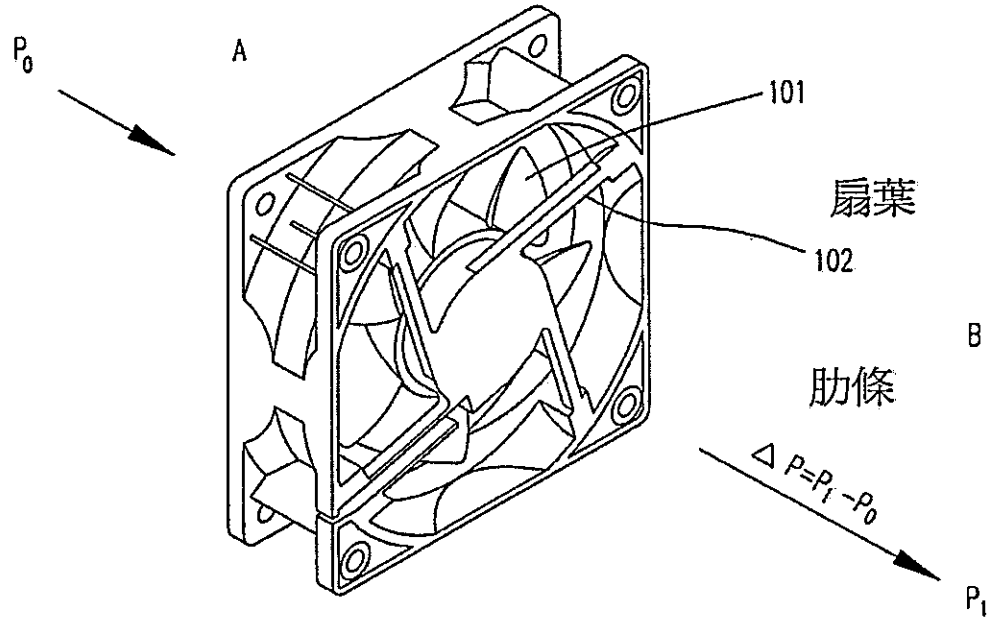

第 1 圖

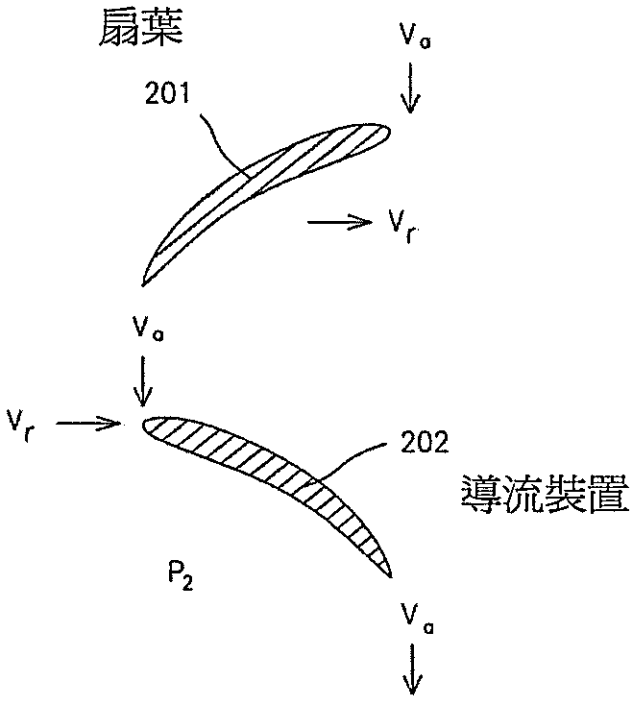

第 5 圖

附圖四、證據三相關圖式：

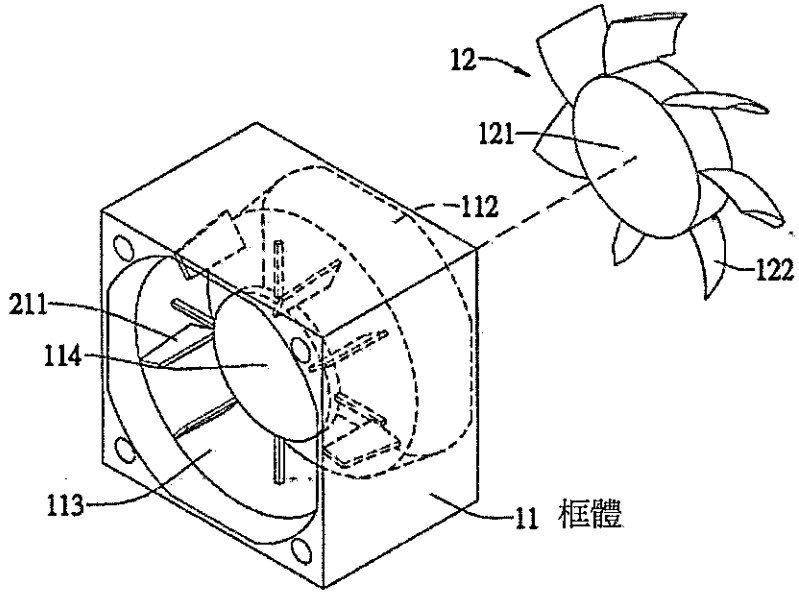

第 9 圖

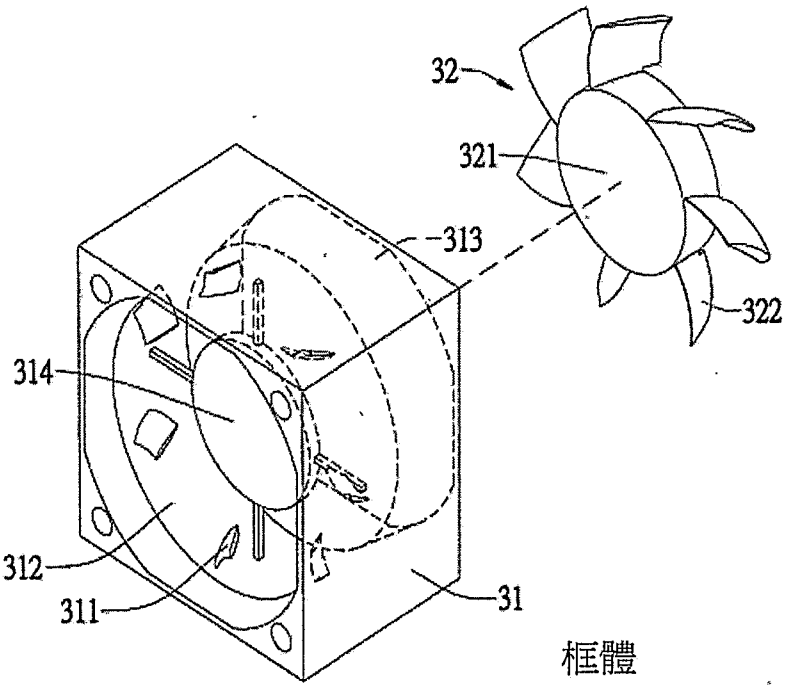

第 12 圖