附件 1(99 行專訴 76)

圖示 1-1(即參加人系爭專利)

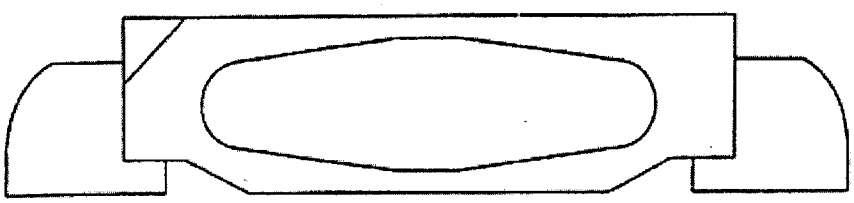

第 1 圖

前視圖

1-2

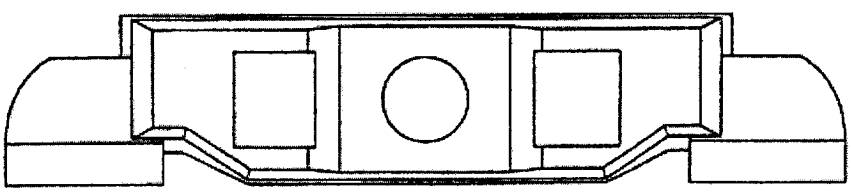

第 2 圖

後視圖

1-3

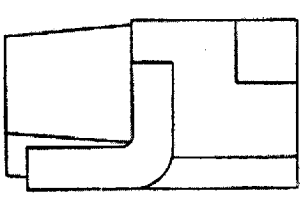

第 3 圖

左側視圖

1-4

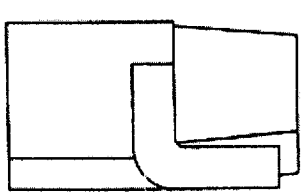

第 4 圖

右側視圖

1-5

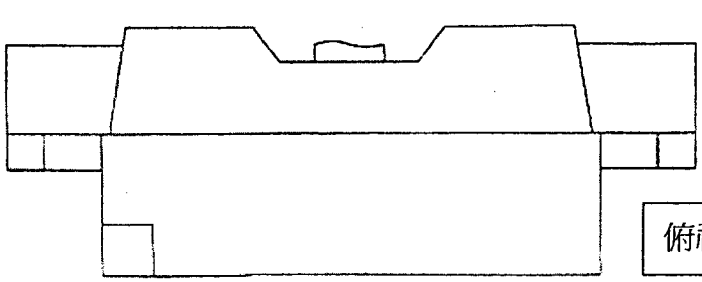

俯視圖

第 5 圖

1-6

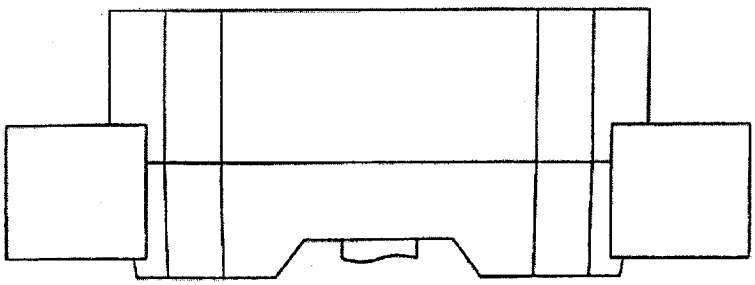

第6圖

仰視圖

1-7

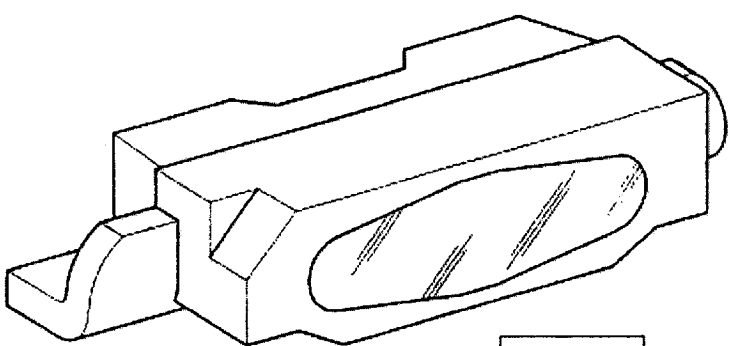

立體圖

圖示 2-1(即引證案 1，日本意匠權第 1077515 號「發光二極體」專利)

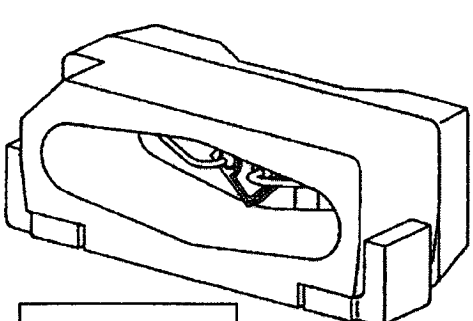

前視立體圖

2-2

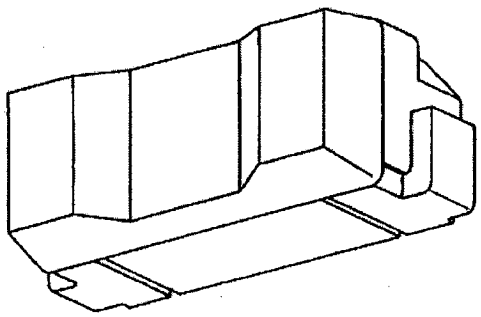

後視立體圖

圖示 3(即引證案 2，日本東芝技術公開集)

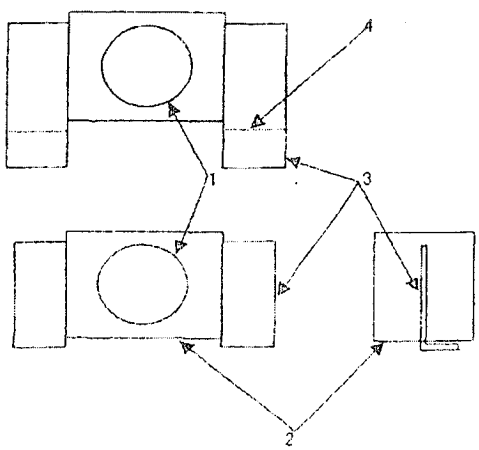

図 4

圖示 4(即引證案 3，日本意匠權第 1048229 號「發光二極體」)

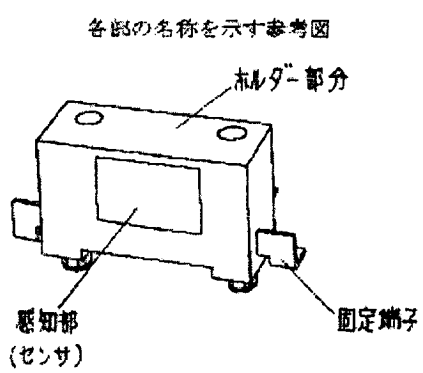

圖示 5-1(即引證案 4，日本發明公開公報第特開平 6-204569 號「發光二極體的構造」)

【図４】

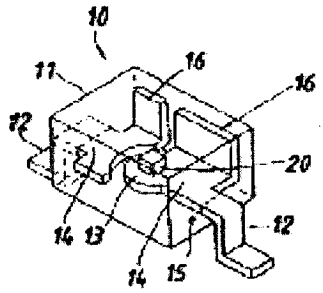

5-2

【図７】

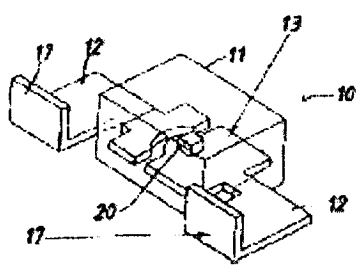

5-3

【図８】

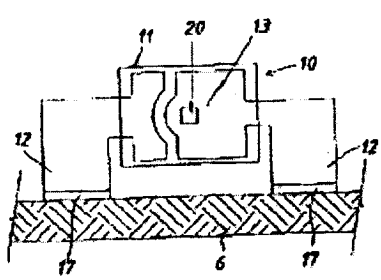

5-4

【図９】

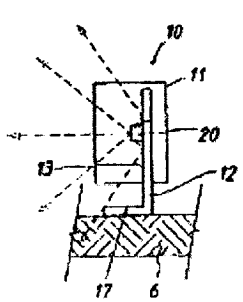

附件 2 億光公司 LED 專利

D113209（94303414）

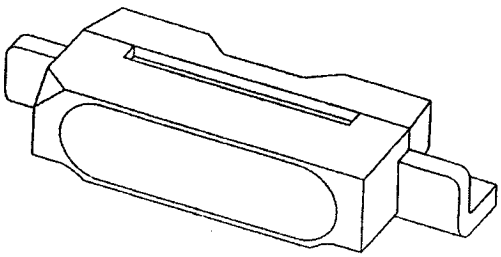

D113352（94303412）

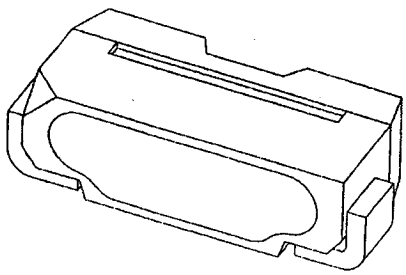

D113353（94303413）

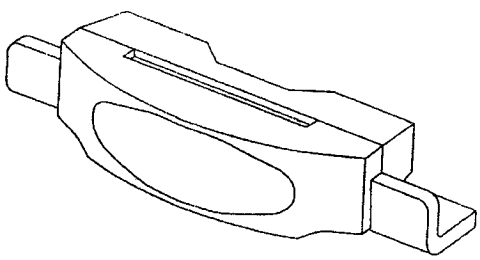

D113475（94305518）

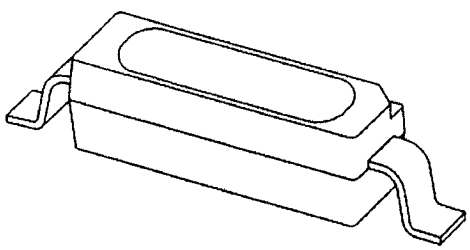

D114619（94305520）

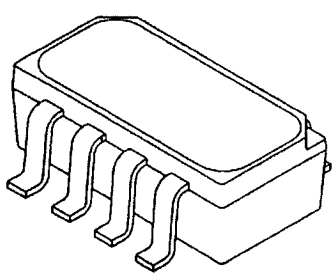

D114621（94307605）

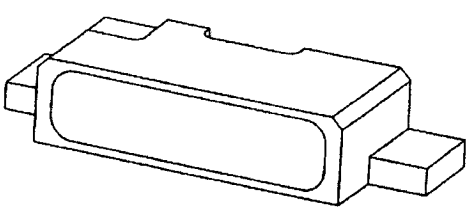

D114622（94307606）

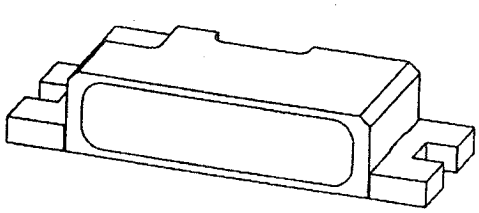

D114623（94307607）

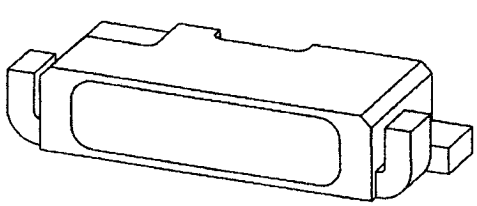

D114624（94307608）

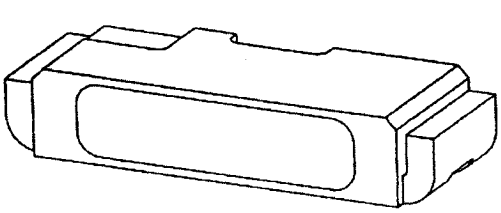

D114625（94307609）

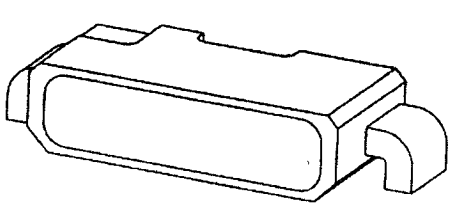

D117370（95302963）

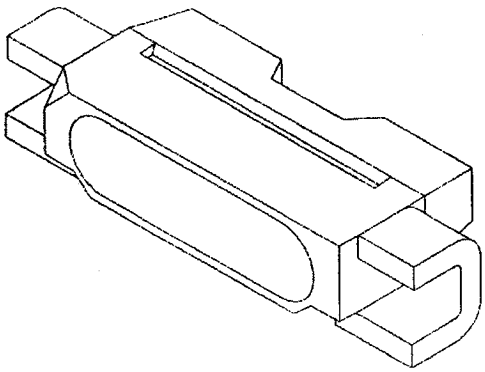

D117371（95303052）

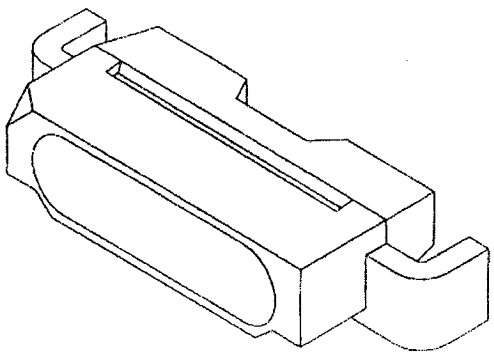

D117372（95303053）

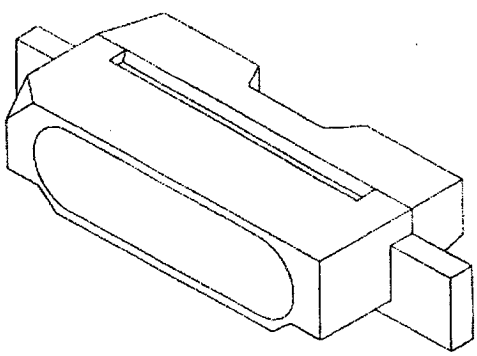

D117373（95303054）

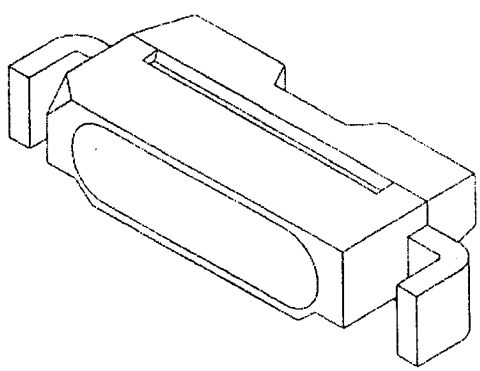

D129557（97302341）

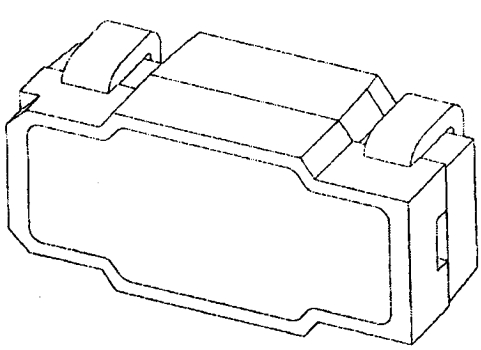

D130129（96305722）

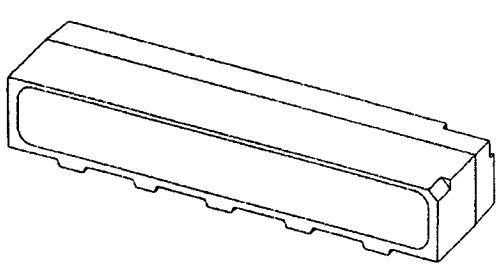

D130130（96305723）

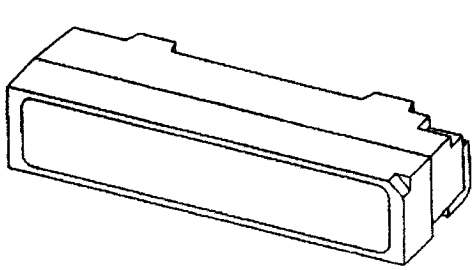

D130131（96305725）

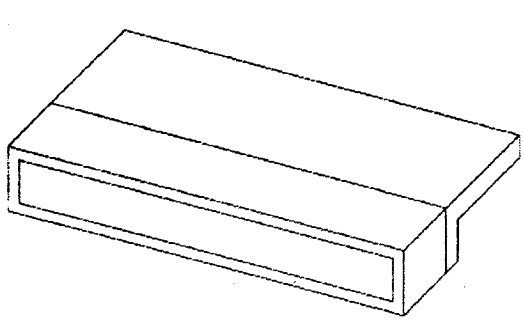

D130132（96305780）

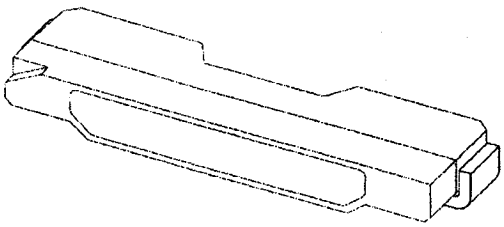

D132815（97306443）

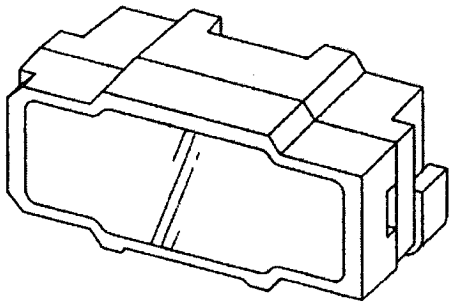

D132816（97306444）

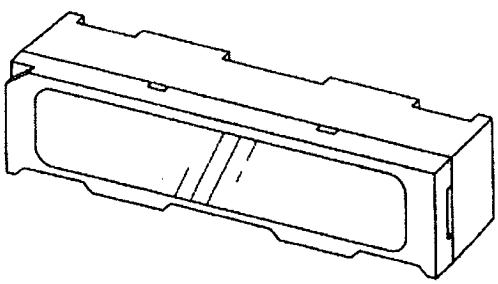

D132818（97307029）

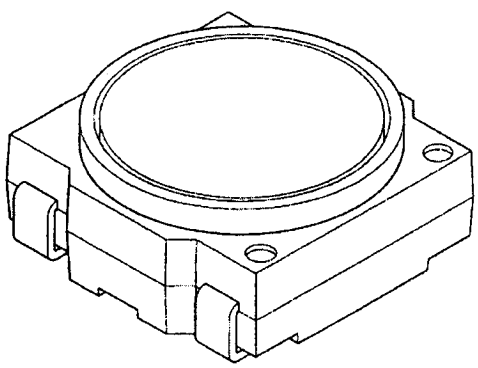

D132960（97307202）

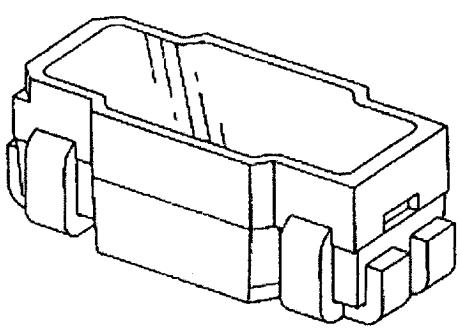

D133197（97307231）

