附圖 1（系爭專利圖式第二、四至六圖）

【第二圖：本創作較佳實施例之分解立體圖】

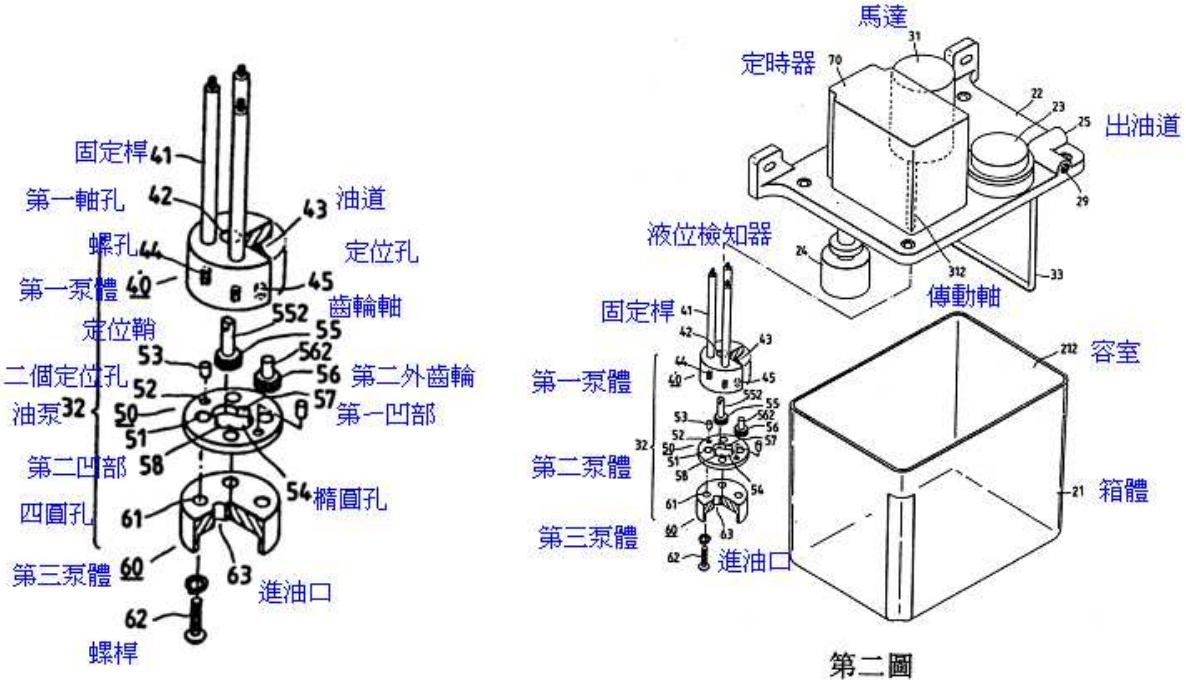

第二圖

【第四圖：第三圖之剖示圖】

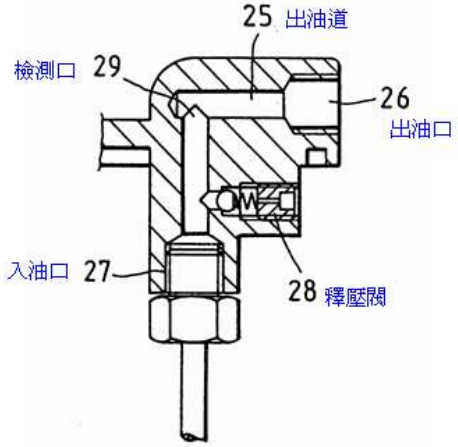

第四圖

【第五圖：本創作較佳實施例該油泵之縱向剖示圖】

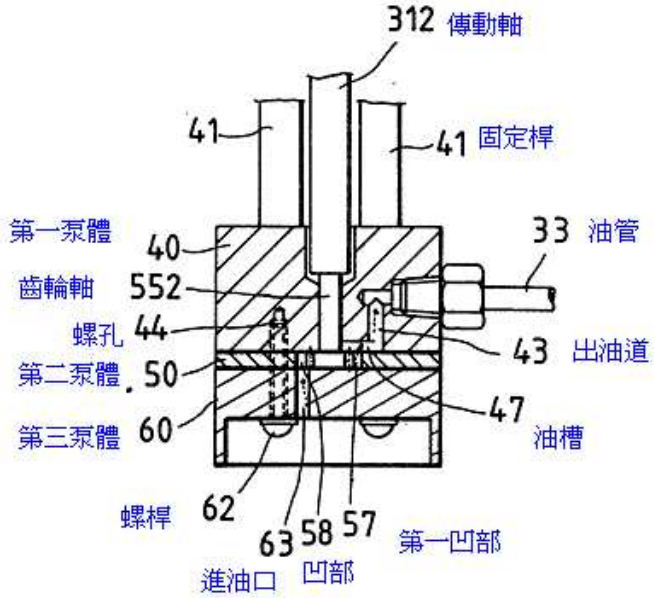

第五圖

【第六圖：本創作較佳實施例該油泵之另一縱向剖示圖】

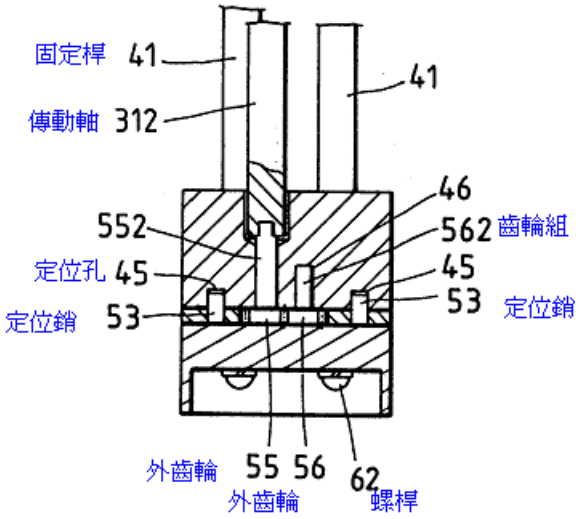

第六圖

附圖 2（原證，即舉發證據十）

照片一	照片三
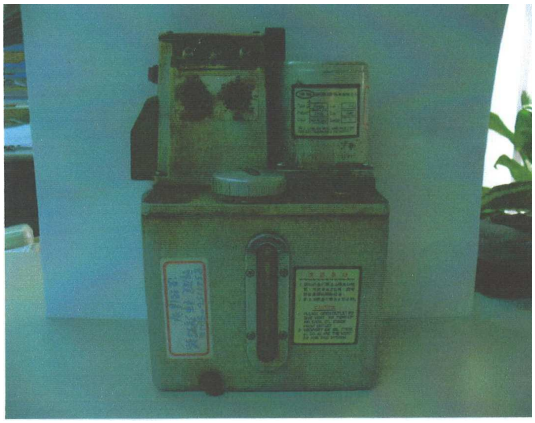	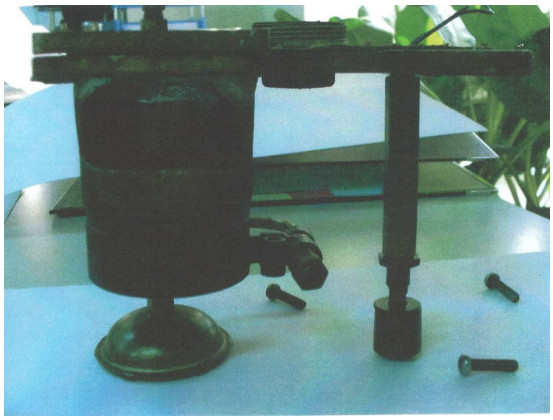
照片二	照片四
	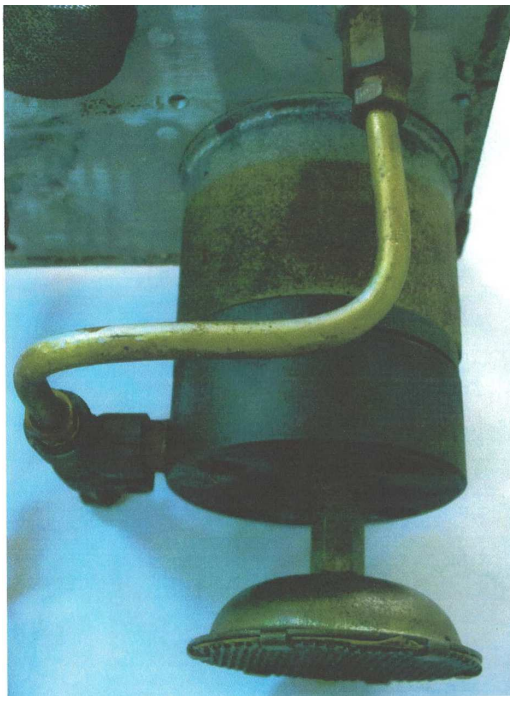
照片七	照片六
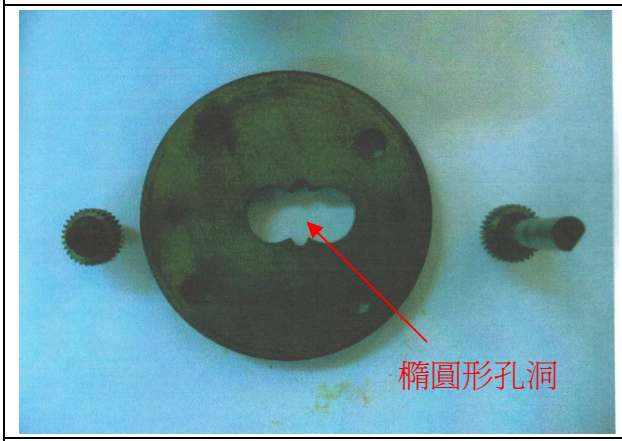	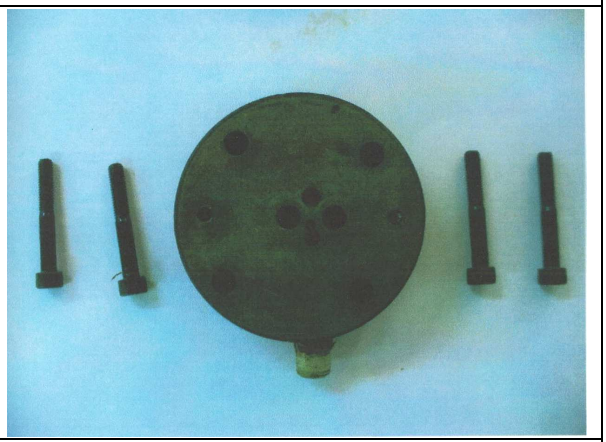
照片五	照片九

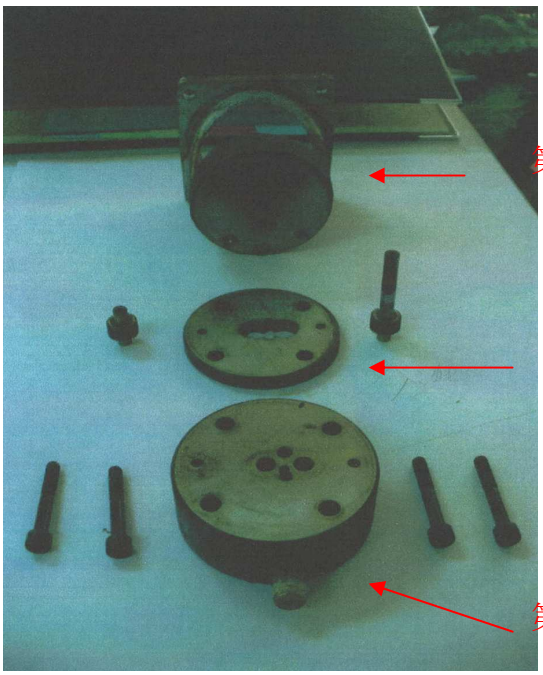

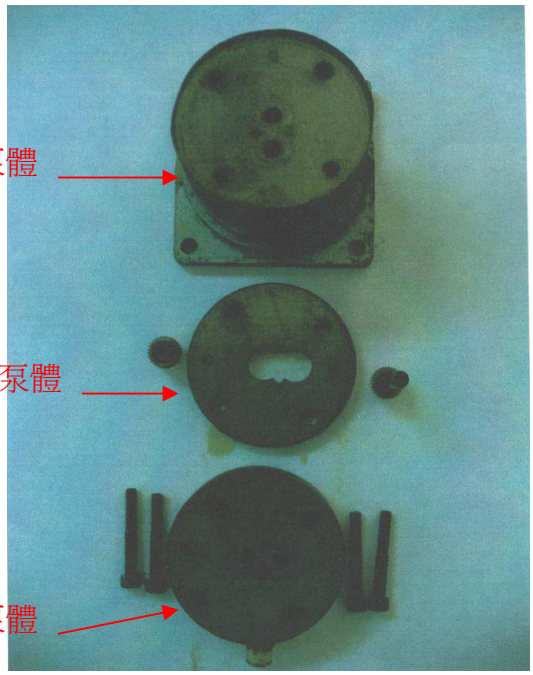

照片九

照片十

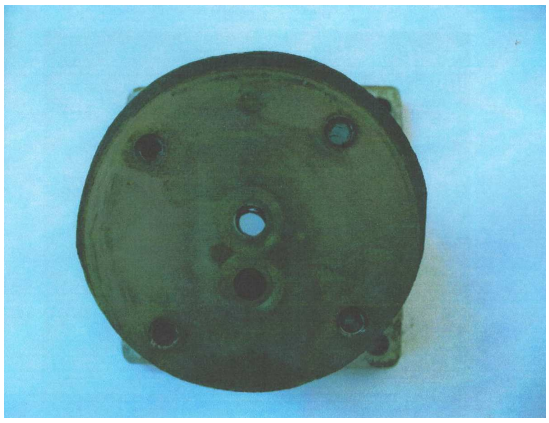

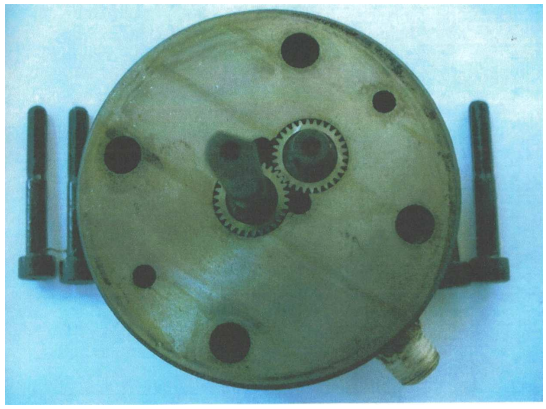

照片十一

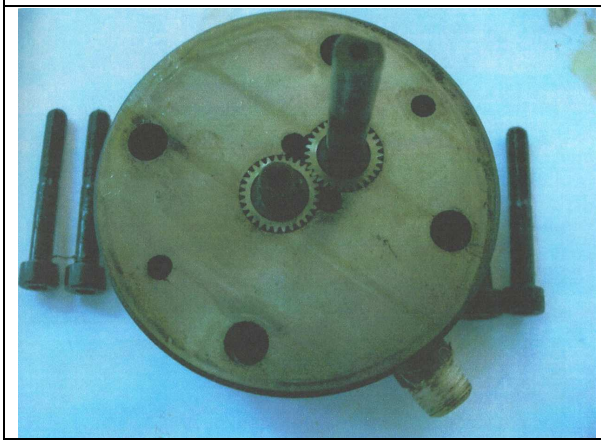

附圖3（原證二，即舉發證據十一）

照片一	照片二
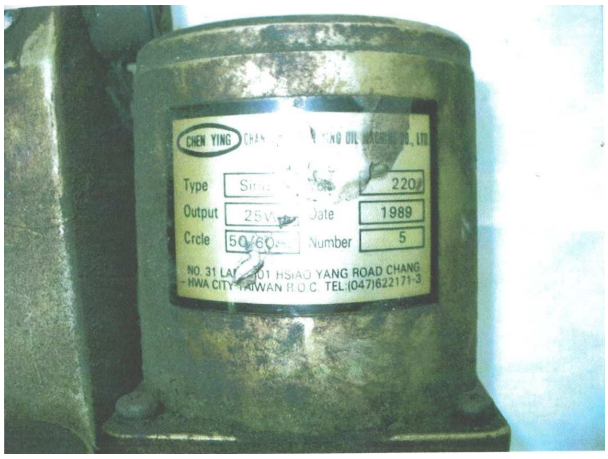	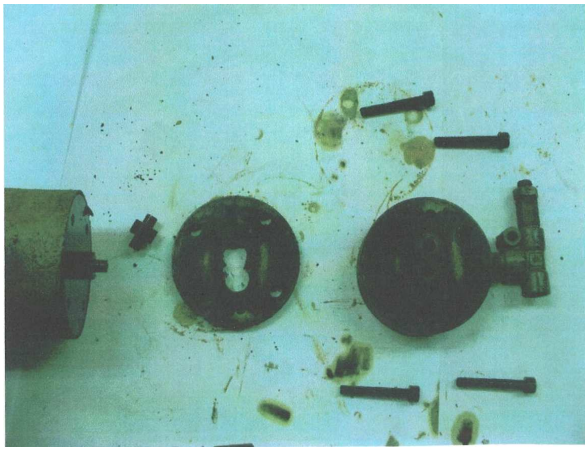
照片三	照片四
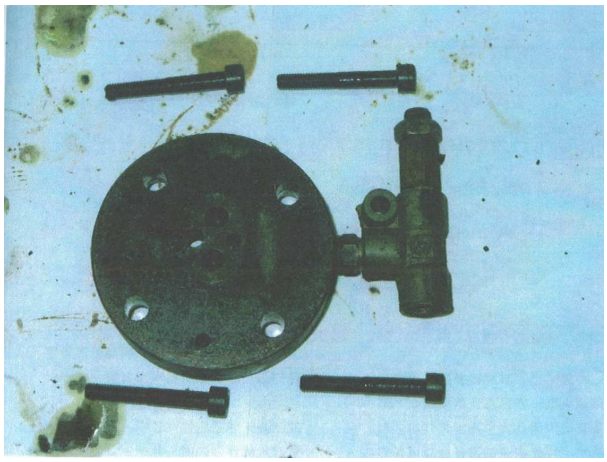	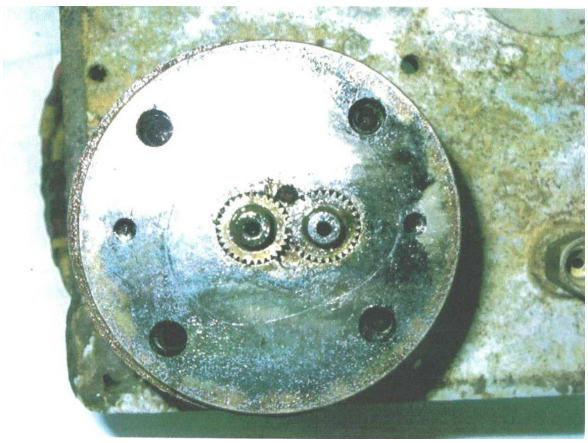

附圖4（原證三圖式第3圖）

【第三圖：本創作之內部結構立體分解圖】

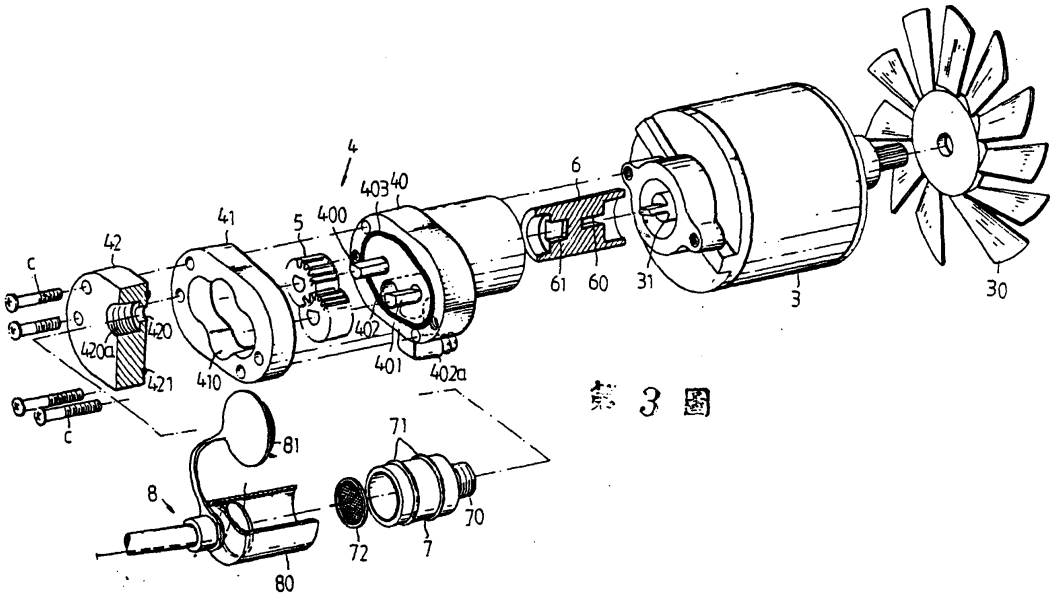

第 3 圖

【第三圖之內部局部結構立體分解放大圖】

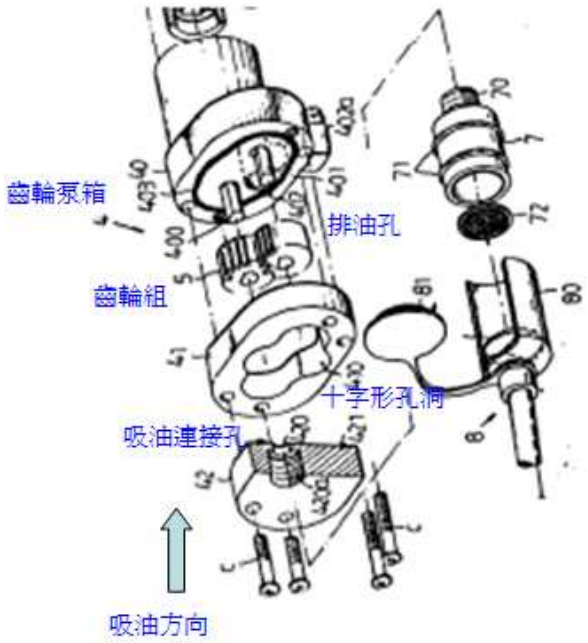

附表（系爭專利申請專利範圍第 1 項與原證三之技術內容比對表）

系爭專利申請專利範圍第1項	原證三
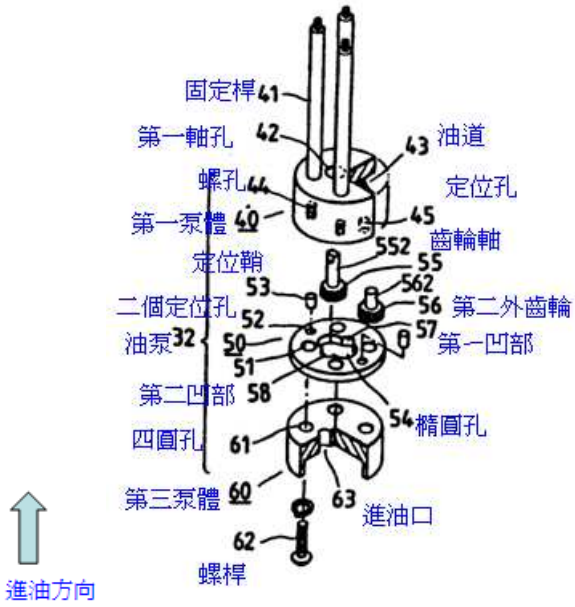	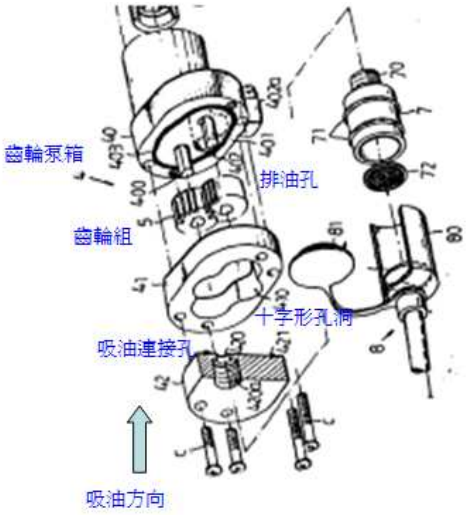
第一泵體（40）、第二泵體（50）及第三泵體（60）組成	油泵係由前齒輪泵箱（40）、中間齒輪泵箱（41）及後齒輪泵箱（42）組成
第一泵體之側緣及底緣設有一倒L狀之油道（43）	前齒輪泵箱（40）之側緣及底緣設有一"┐"狀（即「倒L 」狀）之油道
油道與油管（33）相套接	油道藉由管件接頭402a與油管相套接
第一泵體之軸心並延伸凹設有一油槽（47）	
第一軸孔（42）、第二軸孔（46）	第一軸孔、第二軸孔
第二泵體軸心貫設有一橢圓孔恰供二相嚙合之外齒輪容設	中間齒輪泵箱（41）軸心貫設有一十字形孔洞（410）恰供二相嚙合之外齒輪（5）容設
該橢圓孔之長軸向二側則各凹設有一第一凹部與一第二凹部	該十字形孔洞之長軸向二側則各凹設有一第一凹部與一第二凹部
其中位於該第一軸孔之輪軸則與該馬達之傳動軸相套接而可受馬達之帶動而轉動	其中位於該第一軸孔之輪軸則與該馬達之輸出軸（31）相套接而可受馬達（3）之帶動而轉動
該第三泵體則係固設於該第二泵體之底緣	該後齒輪泵箱（42）則係固設於該中間齒輪泵箱（41）之底緣
其相對於該第二泵體橢圓孔之第二凹部處則貫設有一進油口	其相對於該中間齒輪泵箱（41）十字形孔洞之第二凹部處則貫設有一吸油口