附件一：系爭專利相關圖式

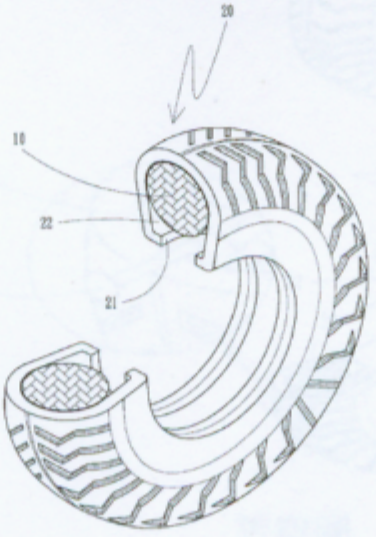

第一圖

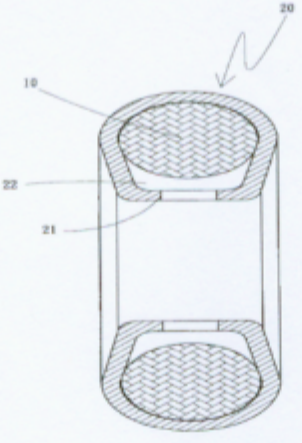

第三圖

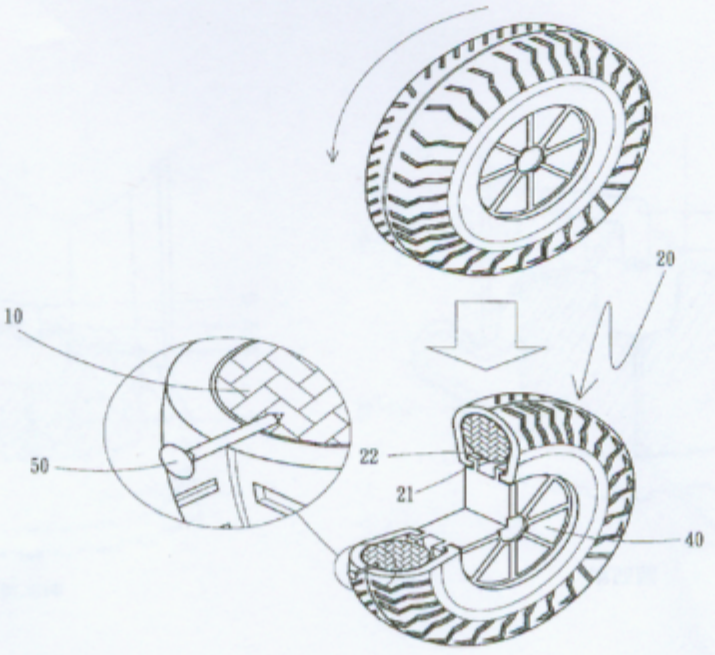

第四圖

附件二：證據 2 相關圖式

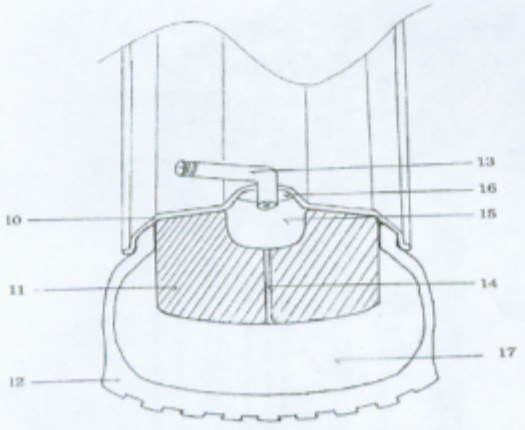

第三圖

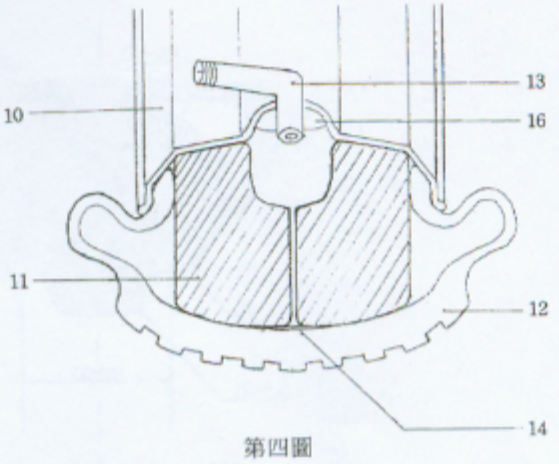

第四圖

附件三：證據3相關圖示

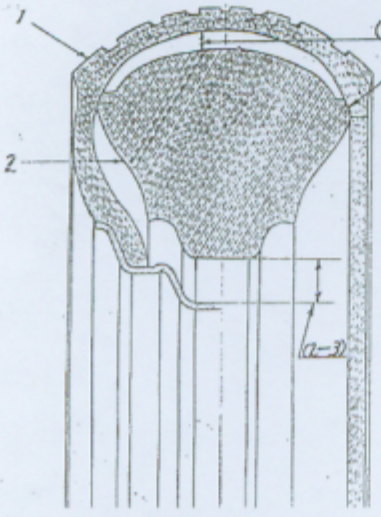

第二圖

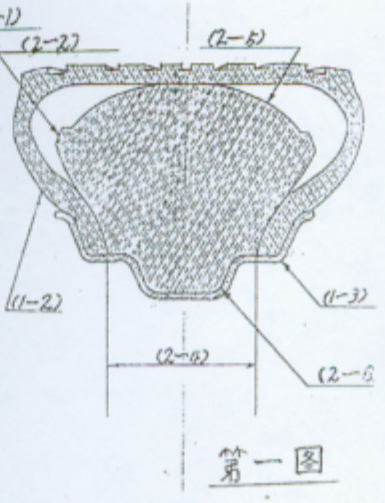

第一图