附圖1（系爭專利圖式）

【圖一：為本發明第一實施例之立體外觀圖】

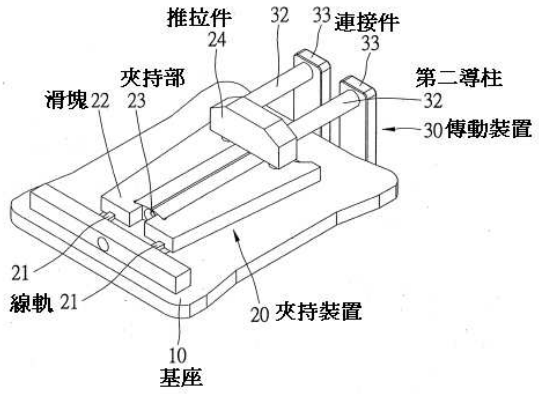

【圖二：為本發明第一實施例之立體外觀圖】

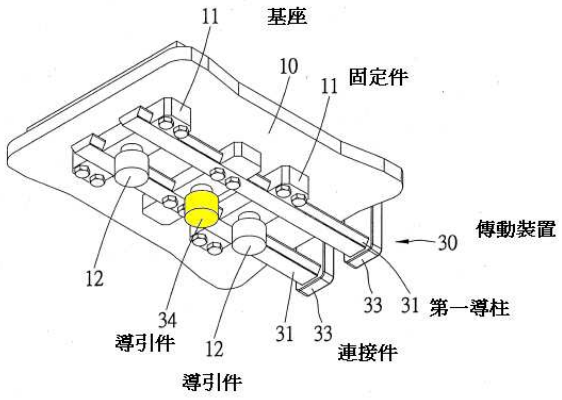

【圖三：為本發明凸輪轉軸之示意圖】

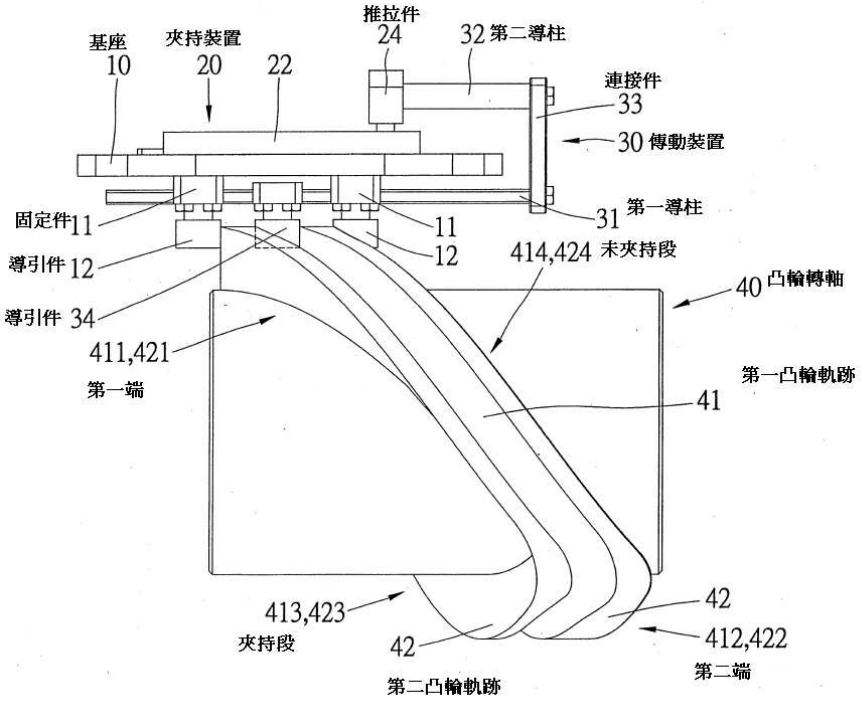

【圖四：為本發明凸輪轉軸之二凸輪軌跡之示意圖】

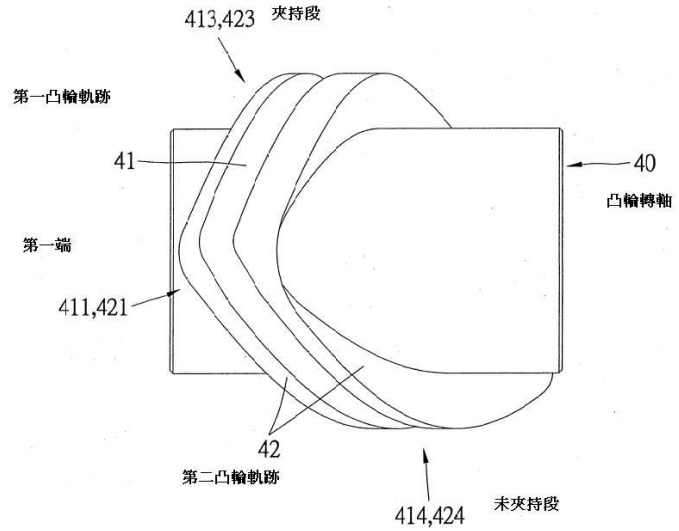

【圖五：為本發明夾持裝置夾持之示意圖】

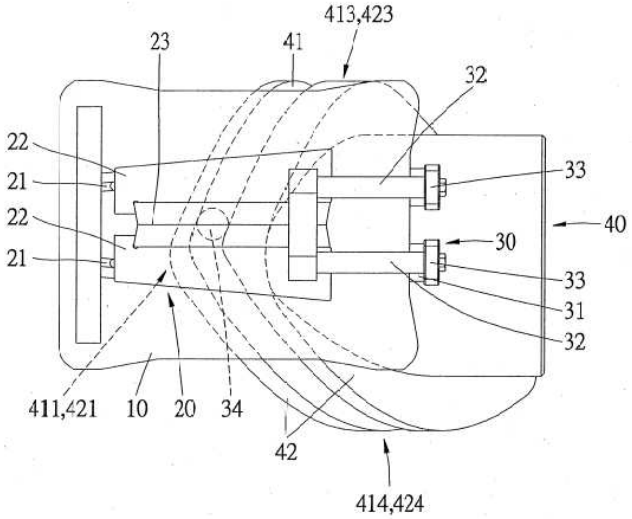

【圖六：為本發明夾持裝置未夾持之示意圖】

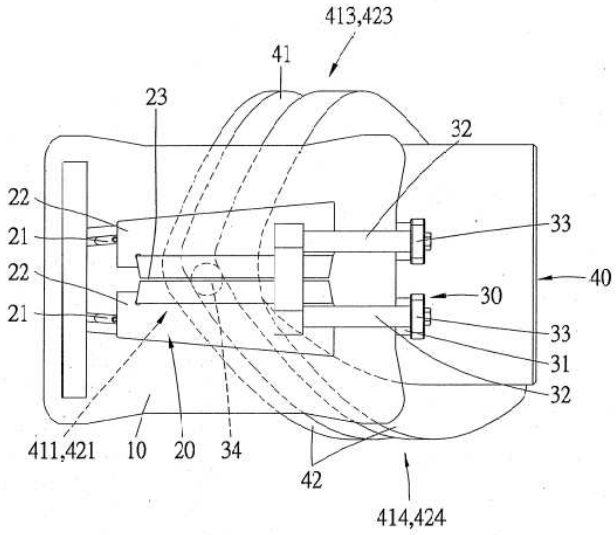

附圖2（引證1圖式）

【FIG. 1: a top view of the drawing machine.】

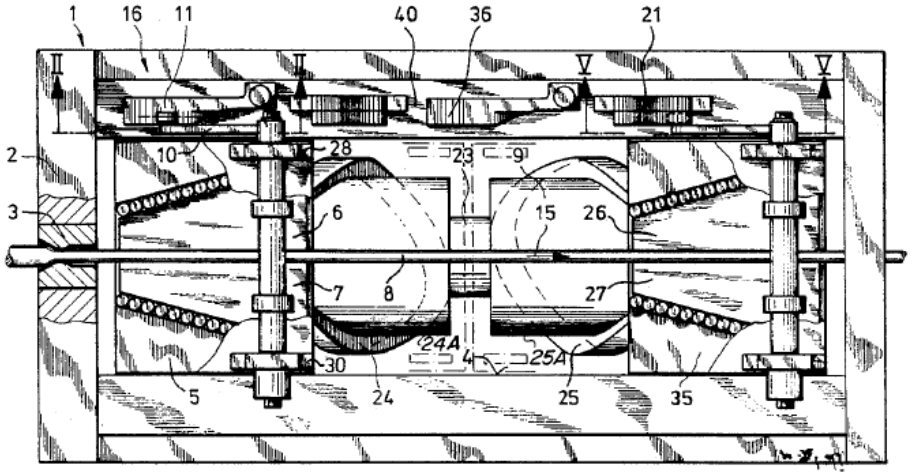

【FIG. 7: A side elevational view, partly in cross-section, illustrating the drive mechanism for the continuous drawing machine.】

