附件(99 行專訴 134)

圖示 1-1(參加人系爭專利)

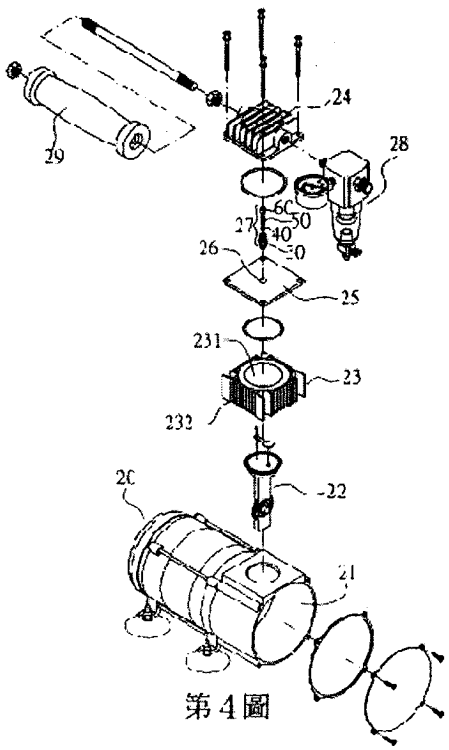

第 4 圖

圖示 1-2

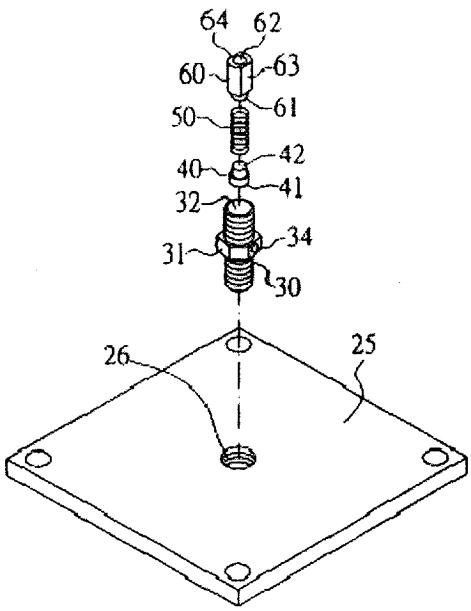

圖示 1-3

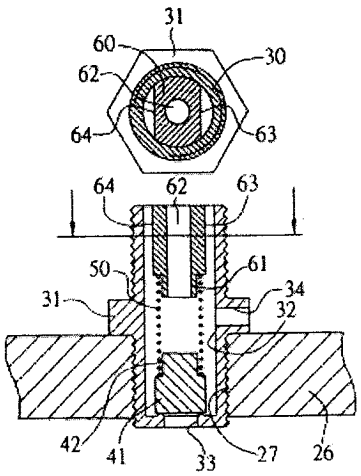

圖示 2-1(第 91220238 號「小型空氣壓縮機結構」專利案)

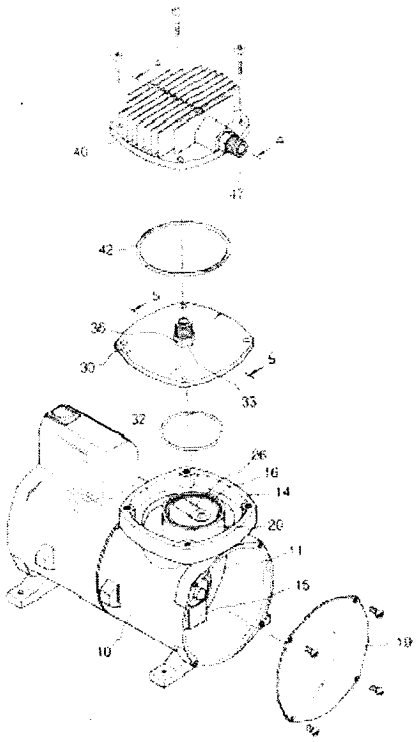

圖示 2-2

