附件一：證據 1 相關圖示

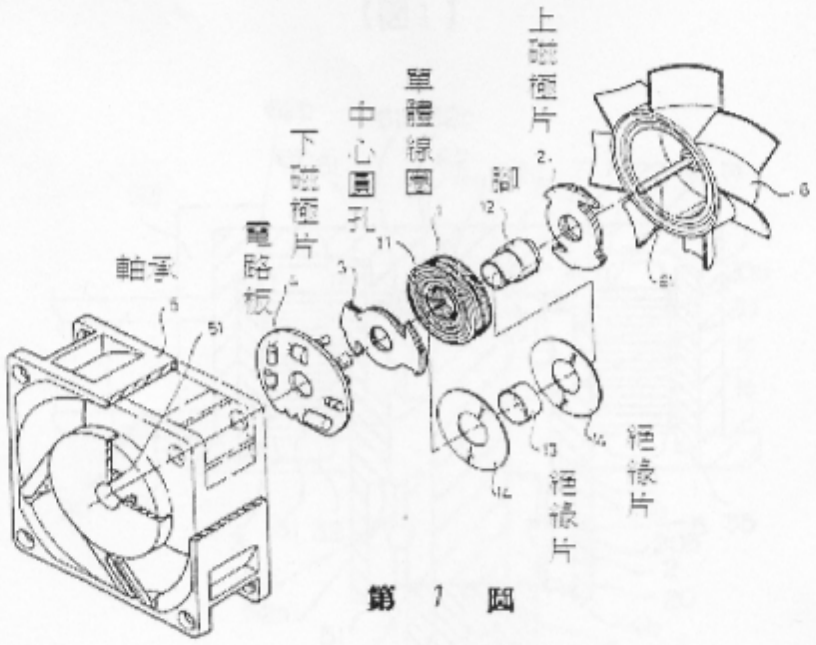

第 1 圖

第 1 圖：本創作之立體分解圖。

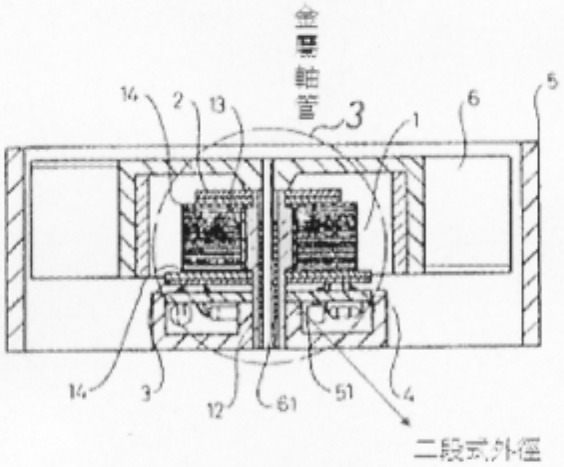

第 2 圖

第 2 圖：本創作之剖面圖。

附件二：證據 2 相關圖示

【図1】

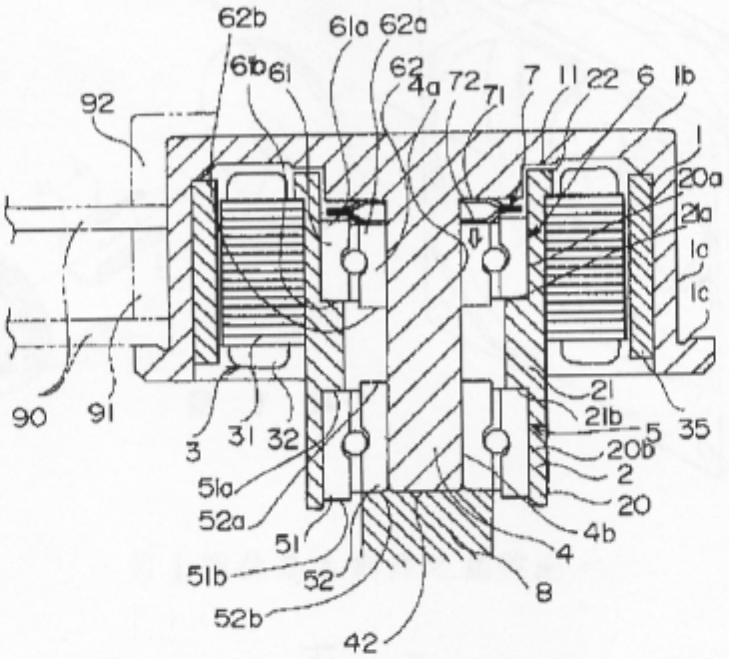

圖 1：本創作實施例之剖面圖

附件三：證據 3 相關圖示

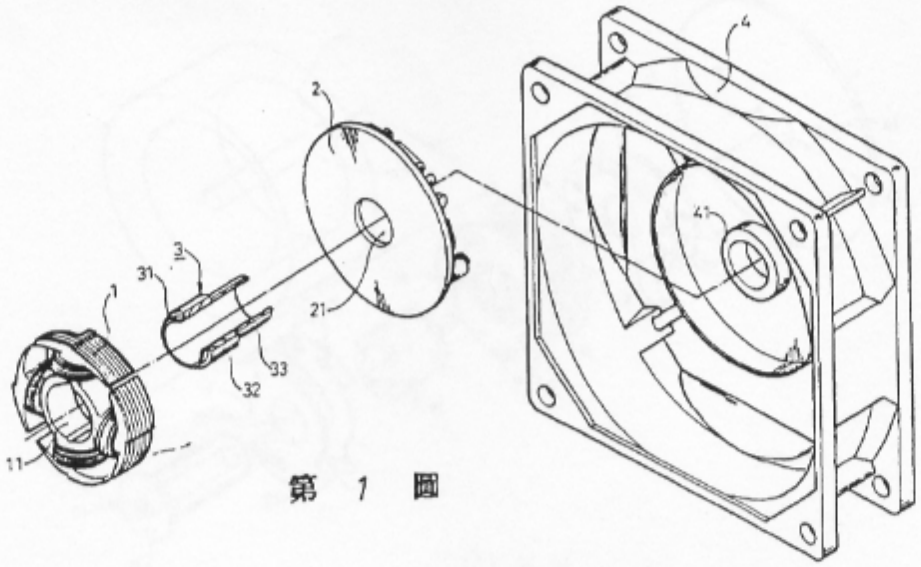

第 1 圖

第 1 圖係為本創作之立體圖。

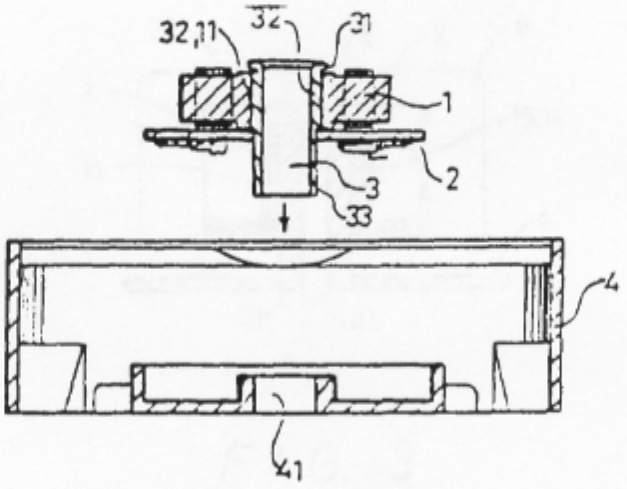

第 2 圖

第 2 圖係為本創作之分解剖面圖。

附件四：證據 4 相關圖示

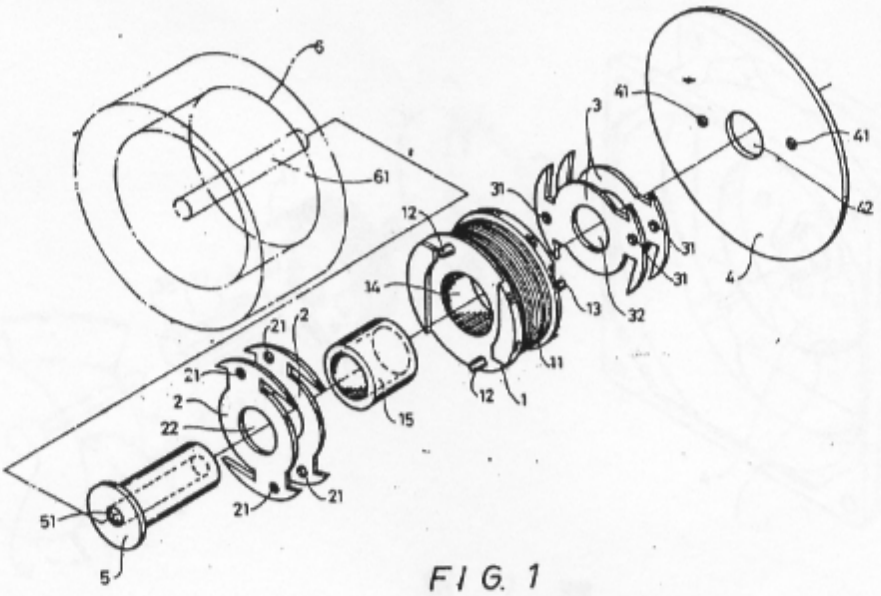

FIG. 1

第 1 圖係為本創作之立體分解圖。

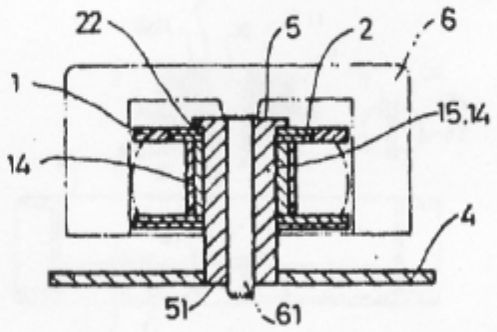

FIG. 3

第 2 圖係為本創作之剖面圖。

附件五：證據5相關圖示

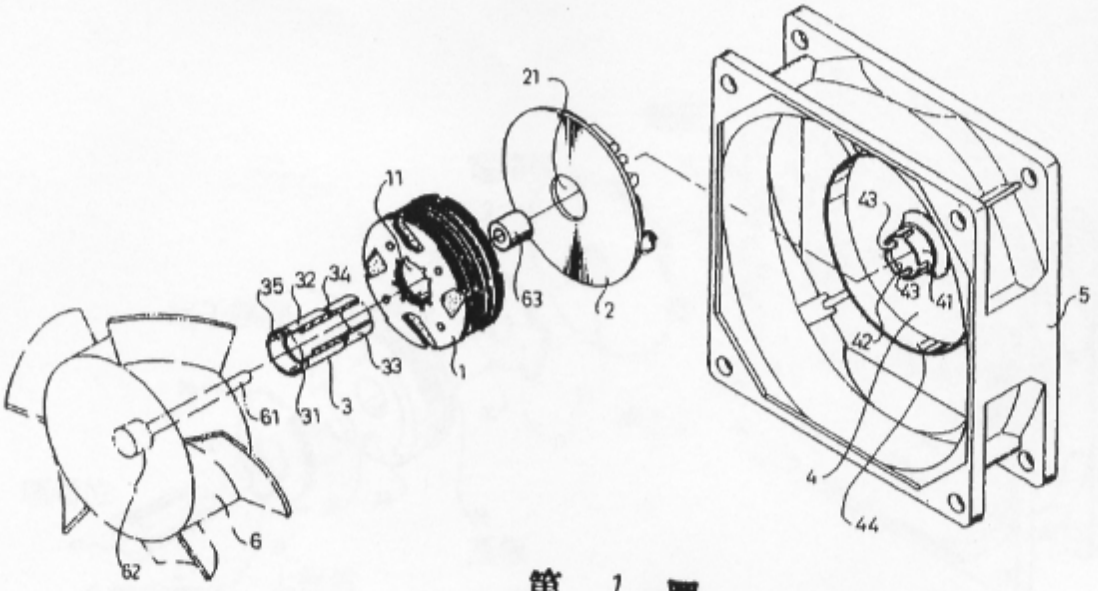

第 1 圖

第1圖係為本創作之立體外觀圖。

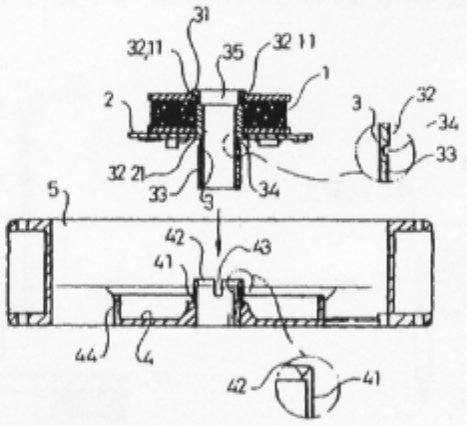

第 2 圖

第2圖係為本創作之內部剖視分解圖。

附件六：系爭專利相關圖示

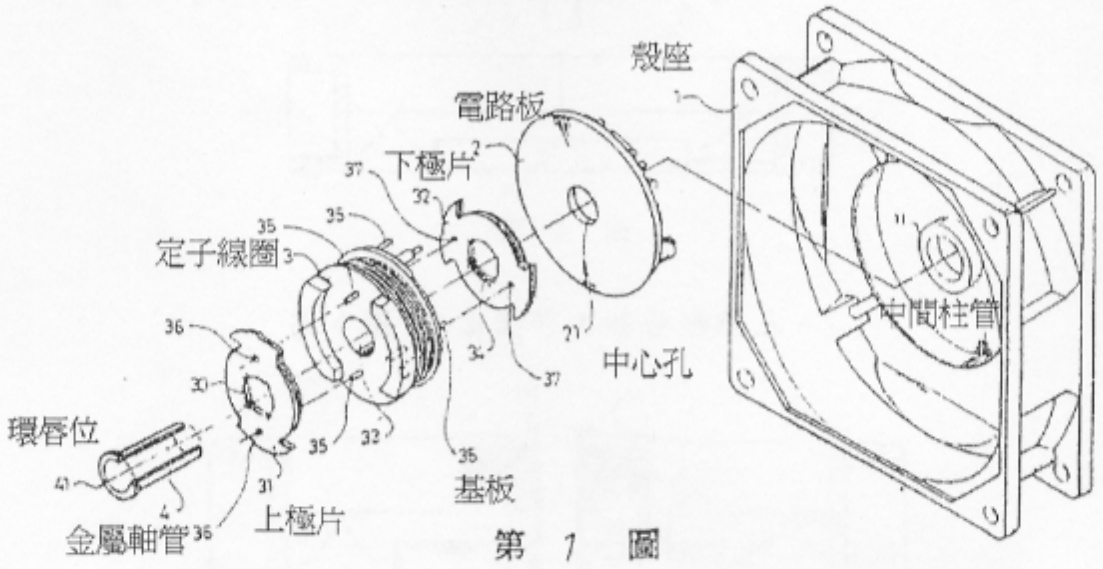

第 1 圖

第 1 圖：本案創作之立體分解圖。

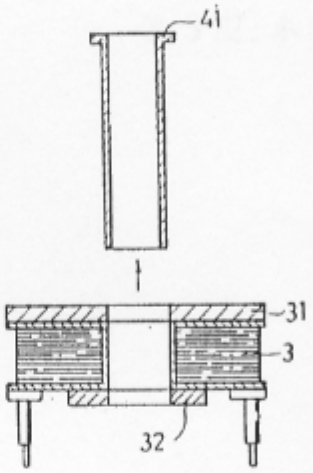

第 2 圖

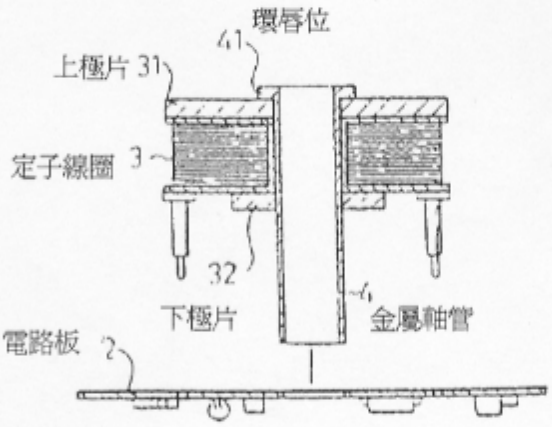

第 3 圖

第 2 圖：本案創作之結合過程一。

第 3 圖：本案創作之結合過程二。

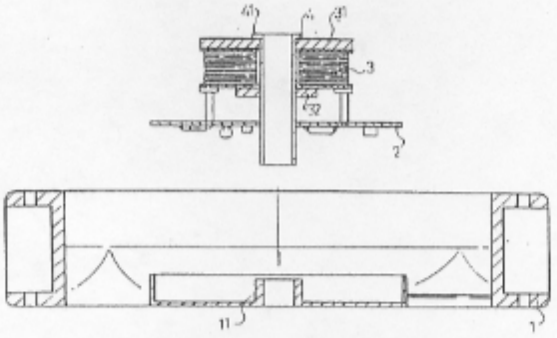

第 4 圖

第 4 圖：本案創作之結合過程三。

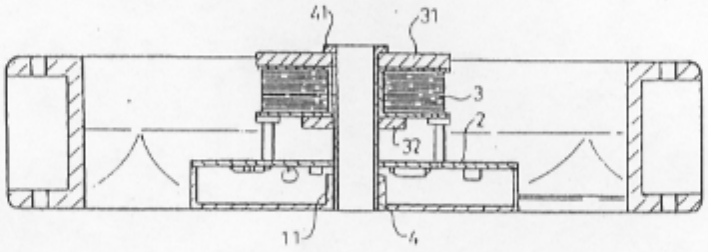

第 5 圖

第 5 圖：本案創作之結合過程四