附件一：系爭專利相關圖示

第二圖是本創作之送料結構的立體分解圖

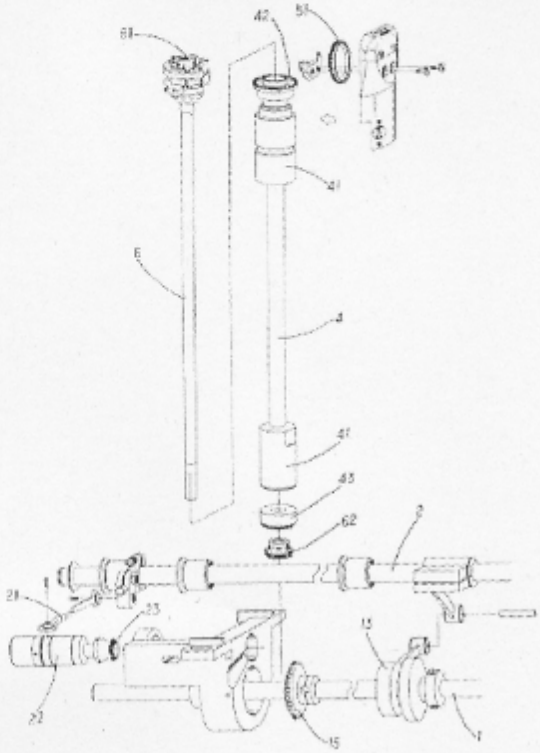

第三圖係本創作之送料結構的組合立體圖

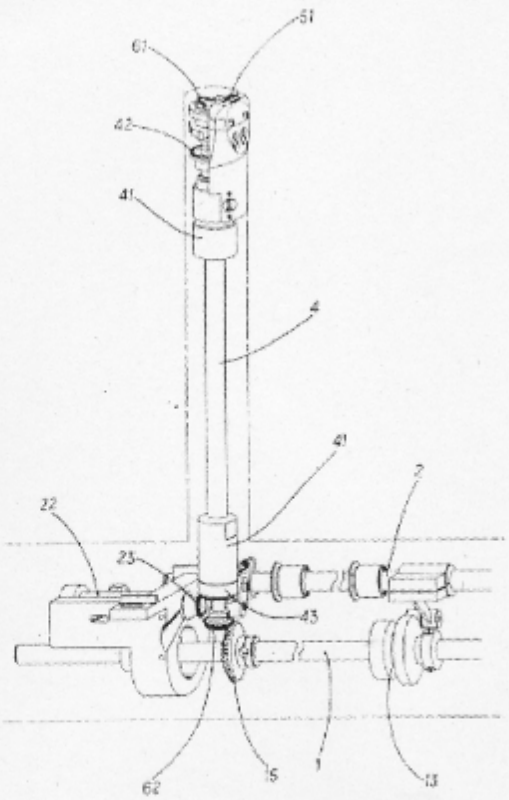

第四圖係第三圖之構件組成放大圖

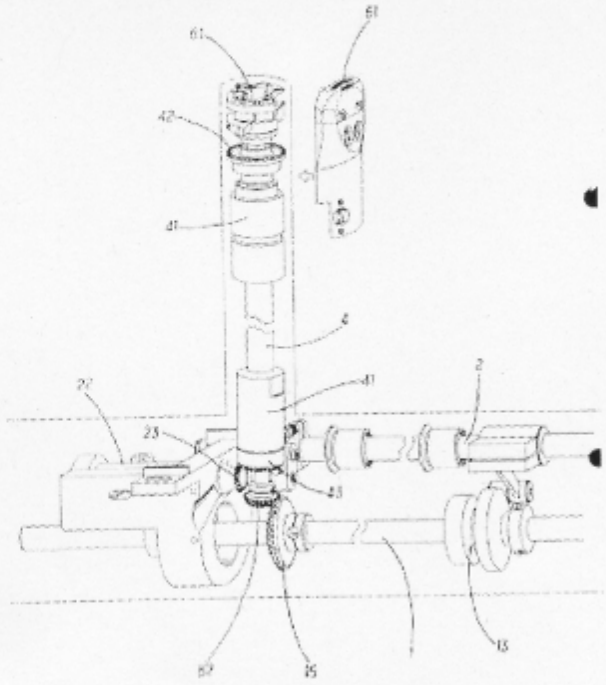

第四圖

第五圖係本創作之送料結構組設於高管型縫紉機之實施示意圖

