99 年度行專訴第 165 號附圖

附圖一、系爭專利相關圖式：

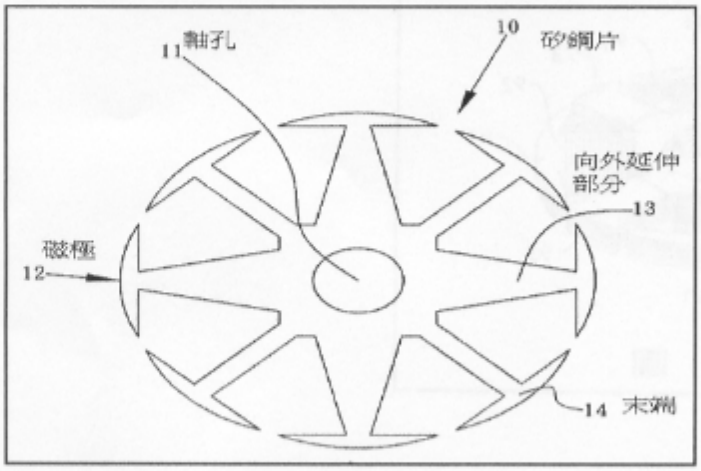

第一圖係為矽鋼片上視圖

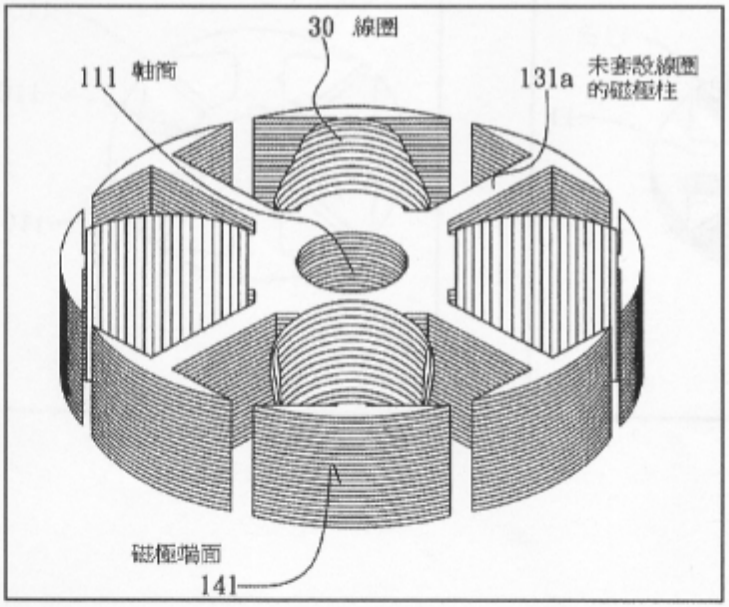

第 3 圖係為矽鋼片被線圈繞設之示意圖

附圖二、證據 1 相關圖式

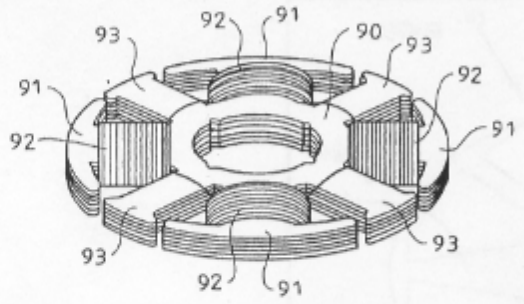

第 1 圖

附圖三、證據 3 相關圖式

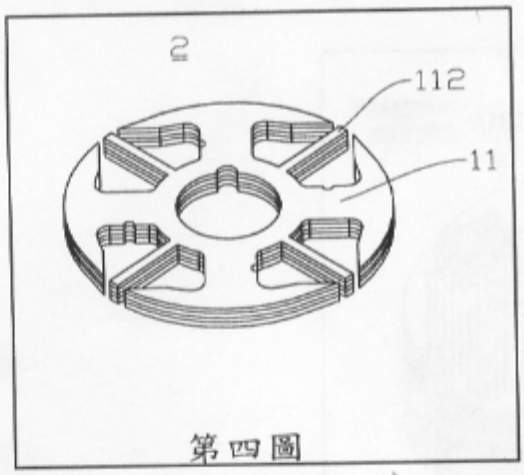

第四圖

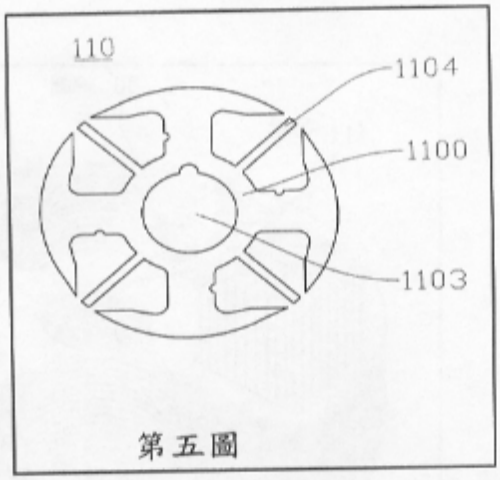

第五圖