附件一：系爭專利主要圖面：

1、系爭專利第三、四圖為其第二種型式之組合剖示圖

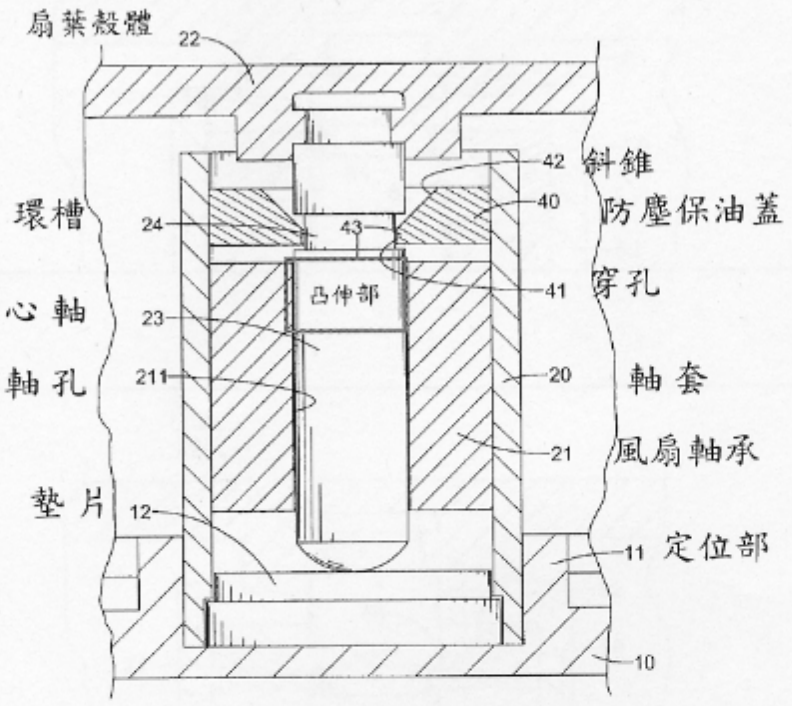

第三圖

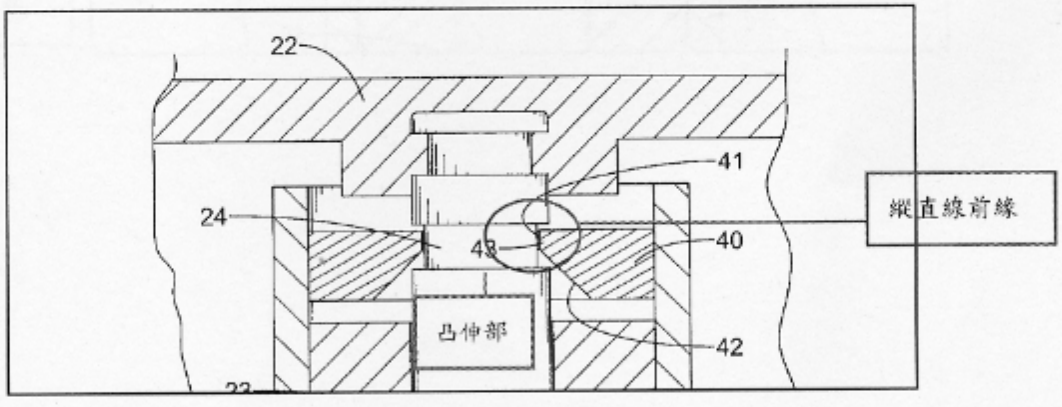

第四圖

2、系爭專利第五、六圖為其第三種型式之組合剖示圖

第五圖

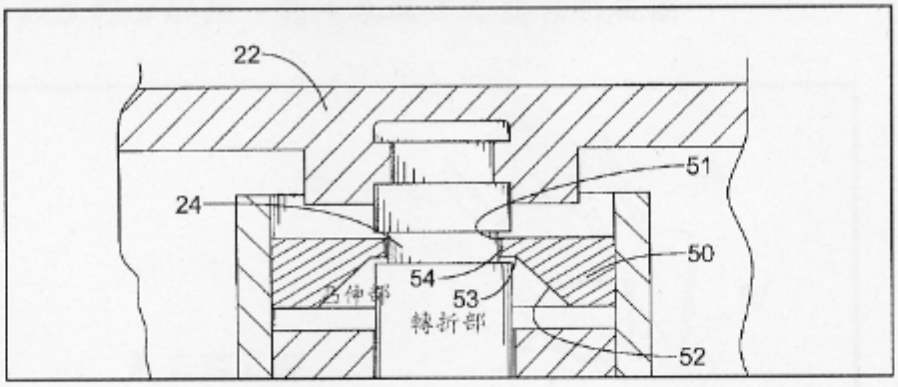

第六圖

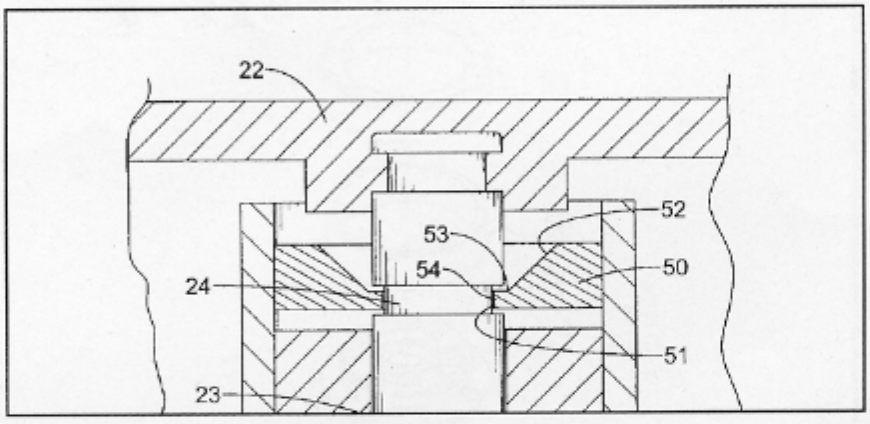

附件二：證據一

圖 3 為其立體分解圖、圖 4 為圖 3 之組合剖視圖

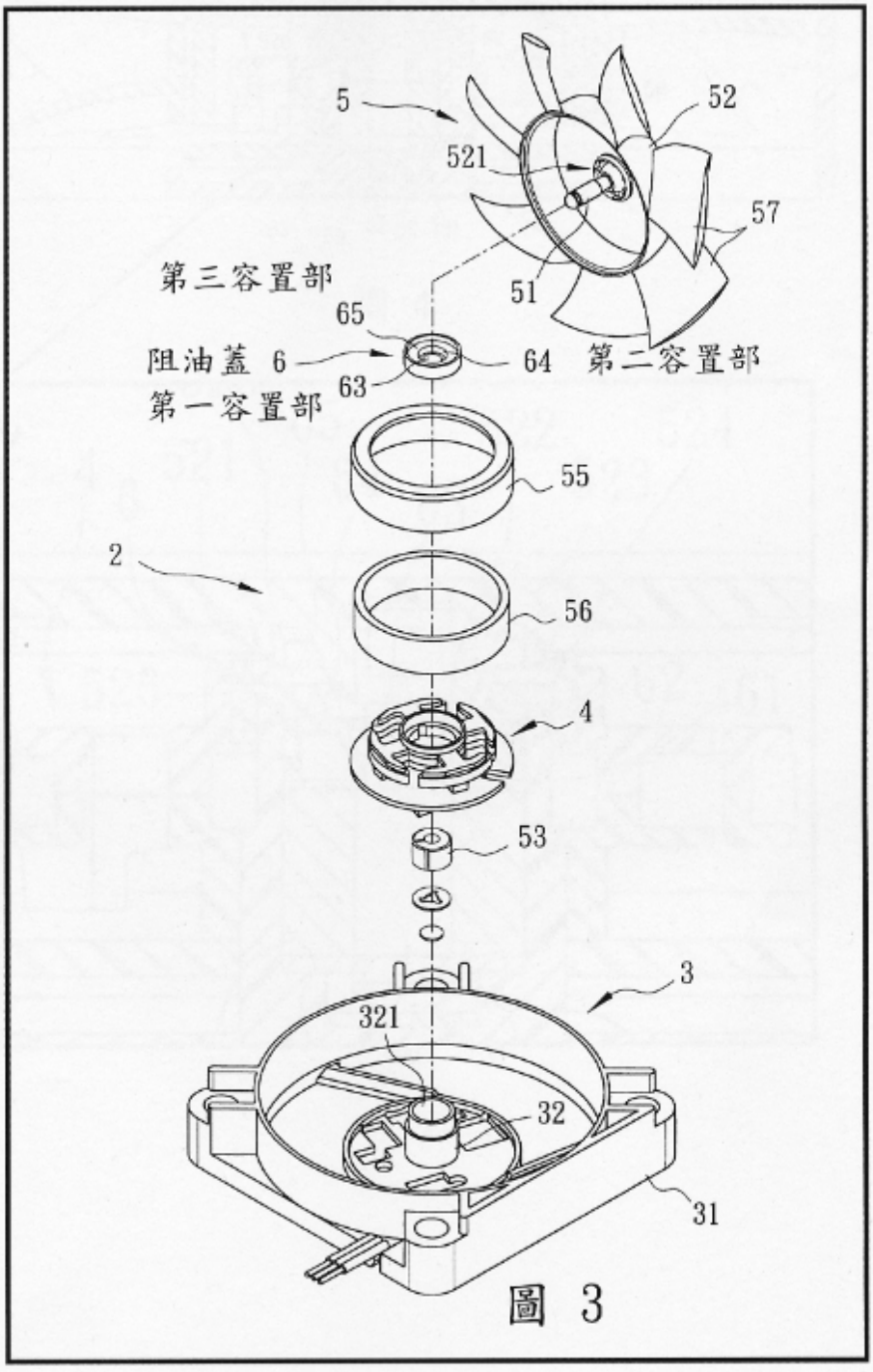

圖 3

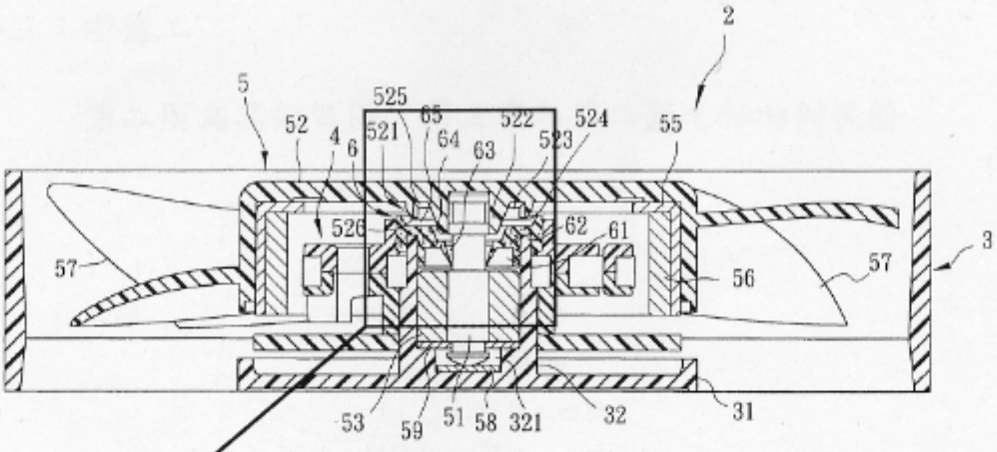
2
5
525
65
522
524
52
4
6
521
64
63
523
55
526
62
61
3
57
56
57
53
59
51
58
321
32
31

圖 4

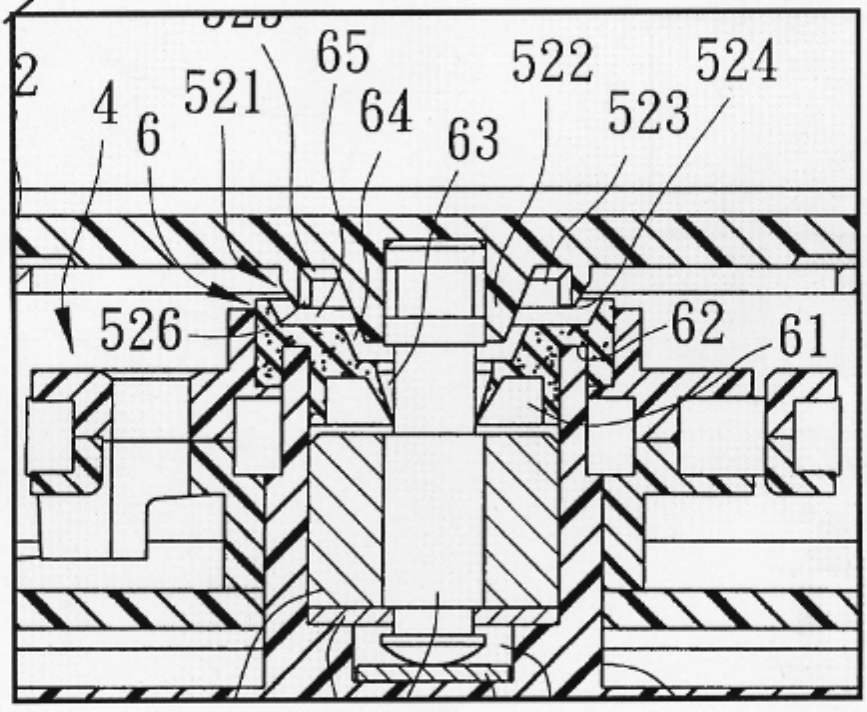
2
4
6
521
65
64
63
522
523
524
526
62
61

附件三：證據二

第二圖為其組裝圖、第三圖為第二圖之軸向剖視圖

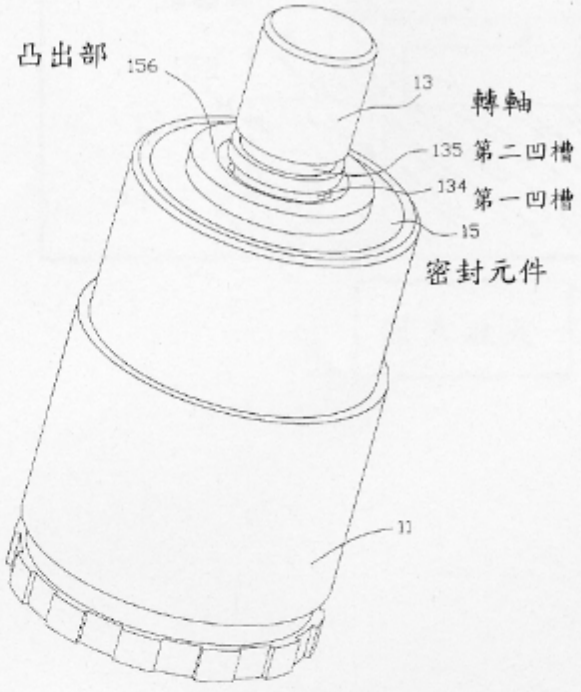

第二圖

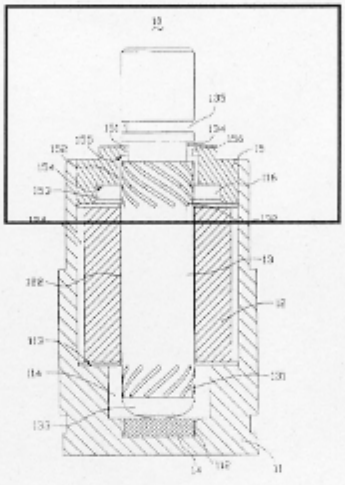

第三圖

圖 A

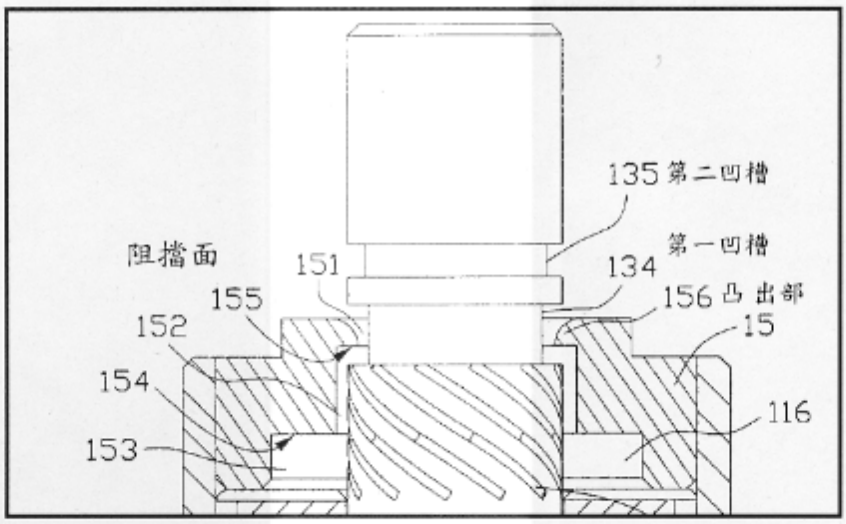

圖 A 放大