附件一：系爭專利相關圖示

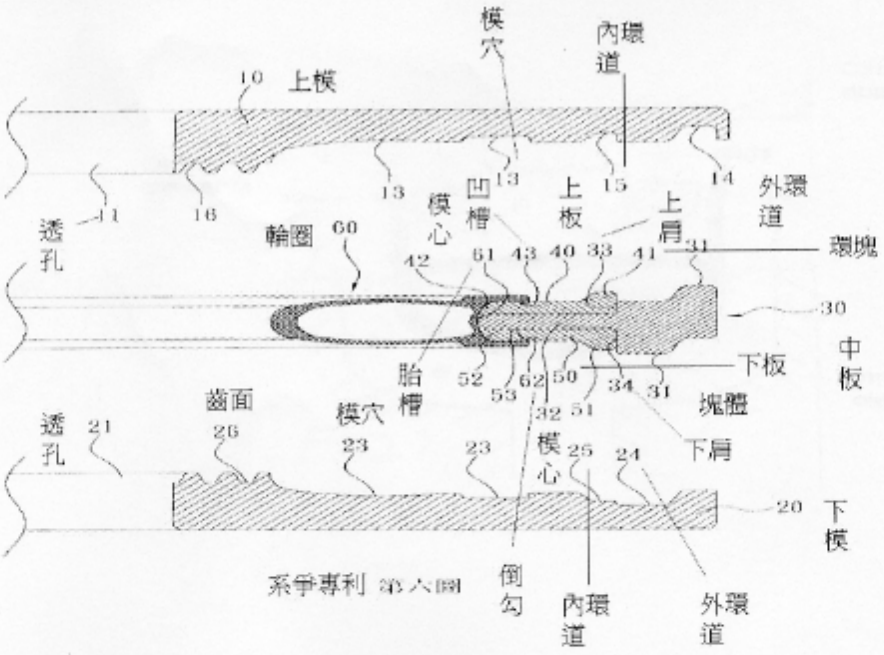

系爭專利 第六圖

附件二:證據2(2007年8月21日公告之美國第7258402 B2號專利案)之相關圖示

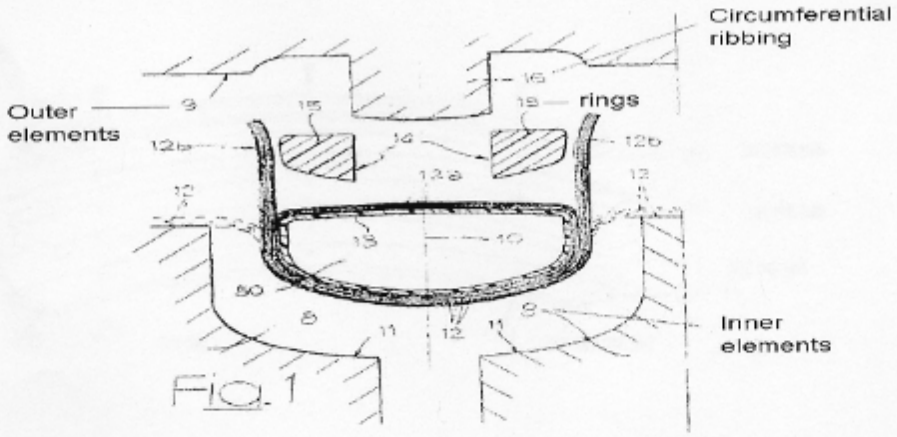

附件三:證據 3(2008 年 4 月 9 日公開之中國第 101157258A 號專利案)相關圖示

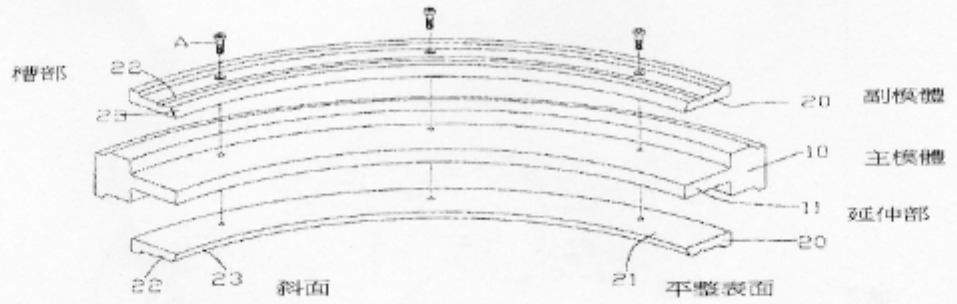

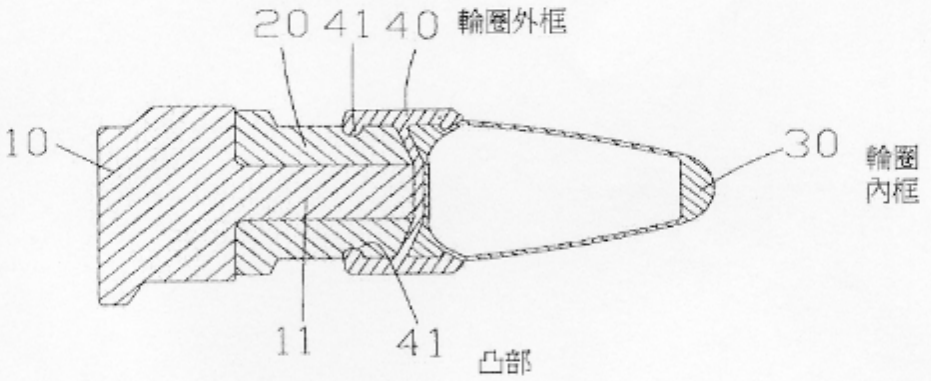

图3

附件四:證據 4(92 年 11 月 21 日公告之我國第 92205653 號「高爾夫球桿頭碳纖維頂蓋成型模具」專利案)相關圖示

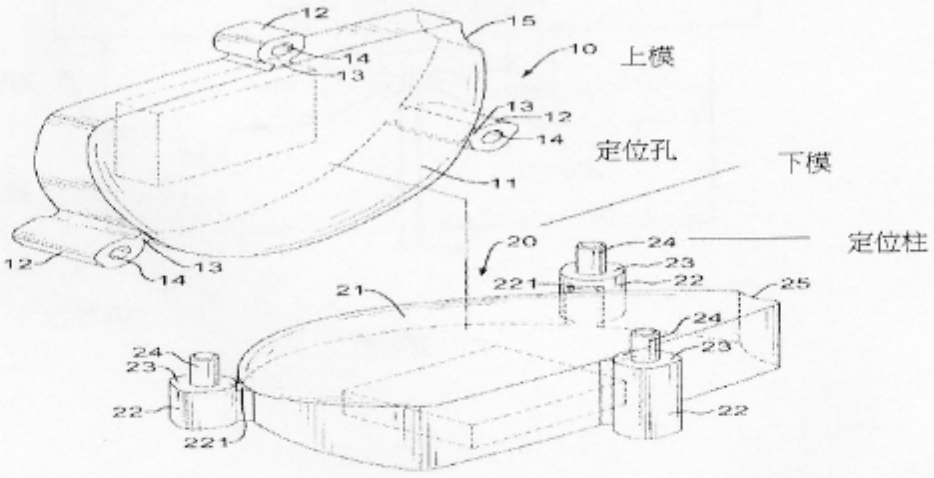

附件五:證據5(88年2月1日公告之我國第87201472號「揚聲器之音盆射出成型模具構造」專利案)相關圖示

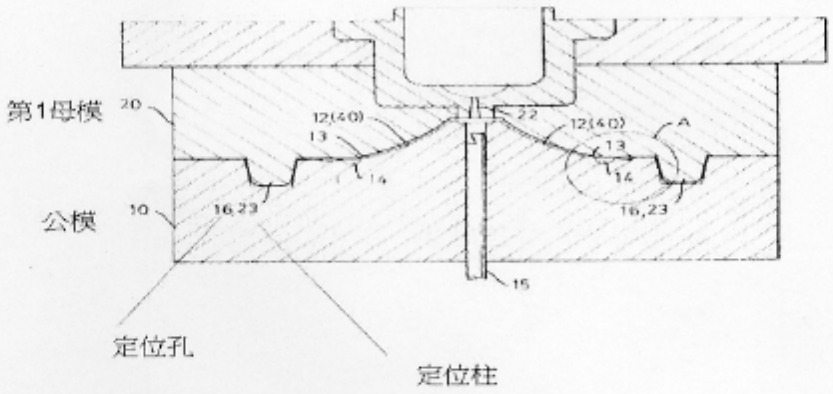

附件六:證據6(94年9月1日公開之我國第93105236號「自行車輪圈之製造方法」專利案)相關圖示

