附圖

1.系爭專利第5圖為USB記憶體裝置之較佳實施例，第6圖係圖解第5圖中A’ A’ —A’ A’ 之剖面圖

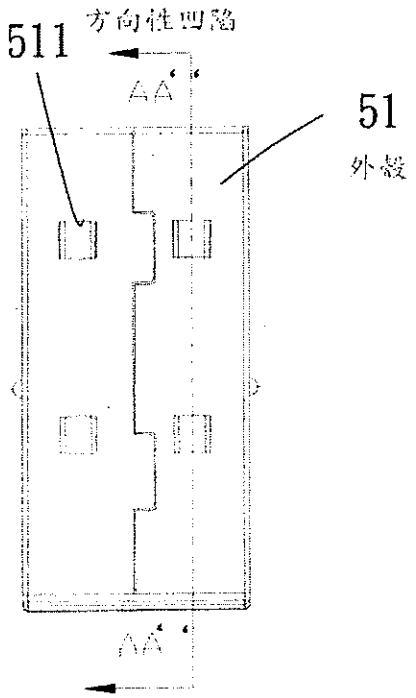

圖 5

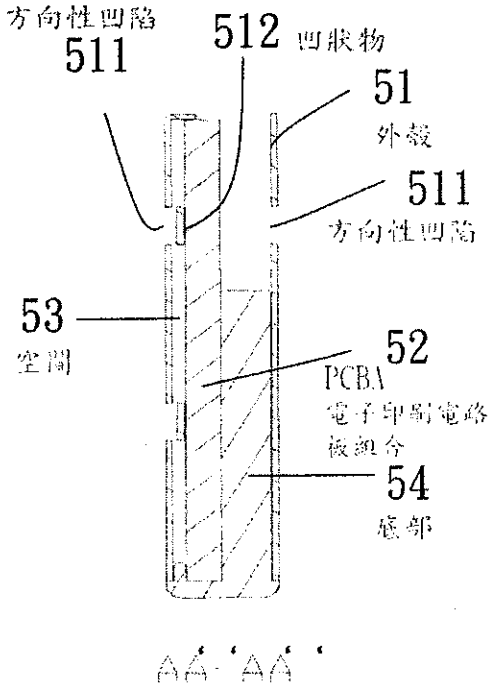

圖 6

2.系爭專利第7圖為圖解PCBA

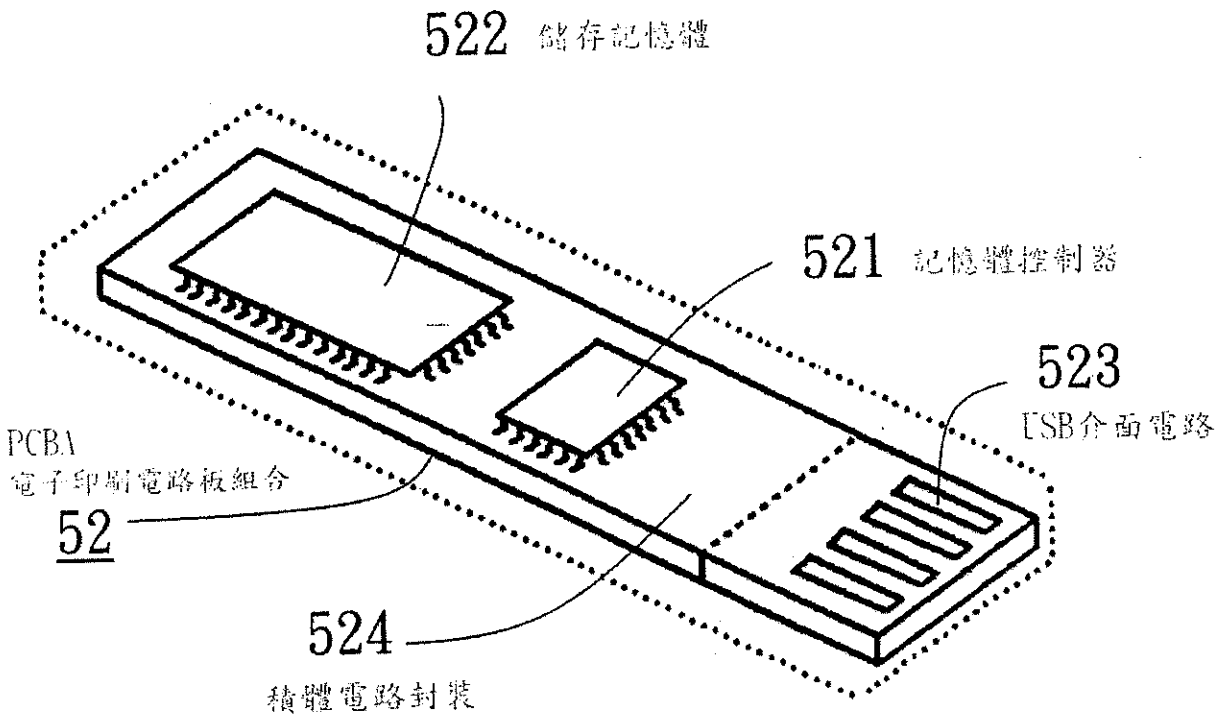

圖 7

3.系爭專利第8圖為圖解USB記憶體裝置之另一較佳實施例，第9圖圖解第8圖中A'—A'之剖面圖

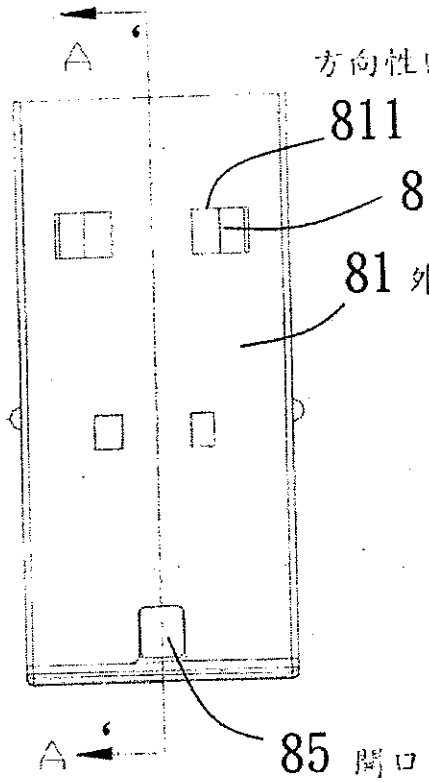

圖 8

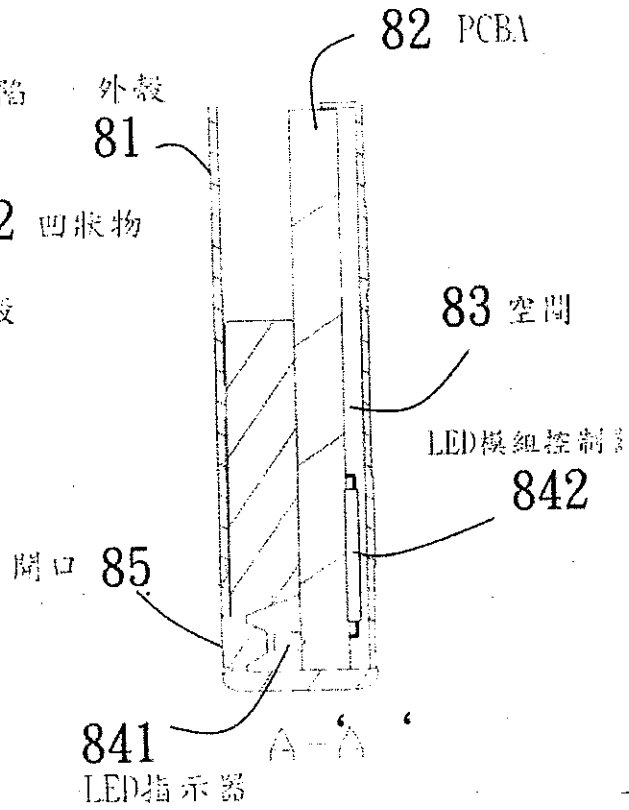

圖 9