壹、 系爭專利說明書第１圖（習知技藝之電路方塊圖）

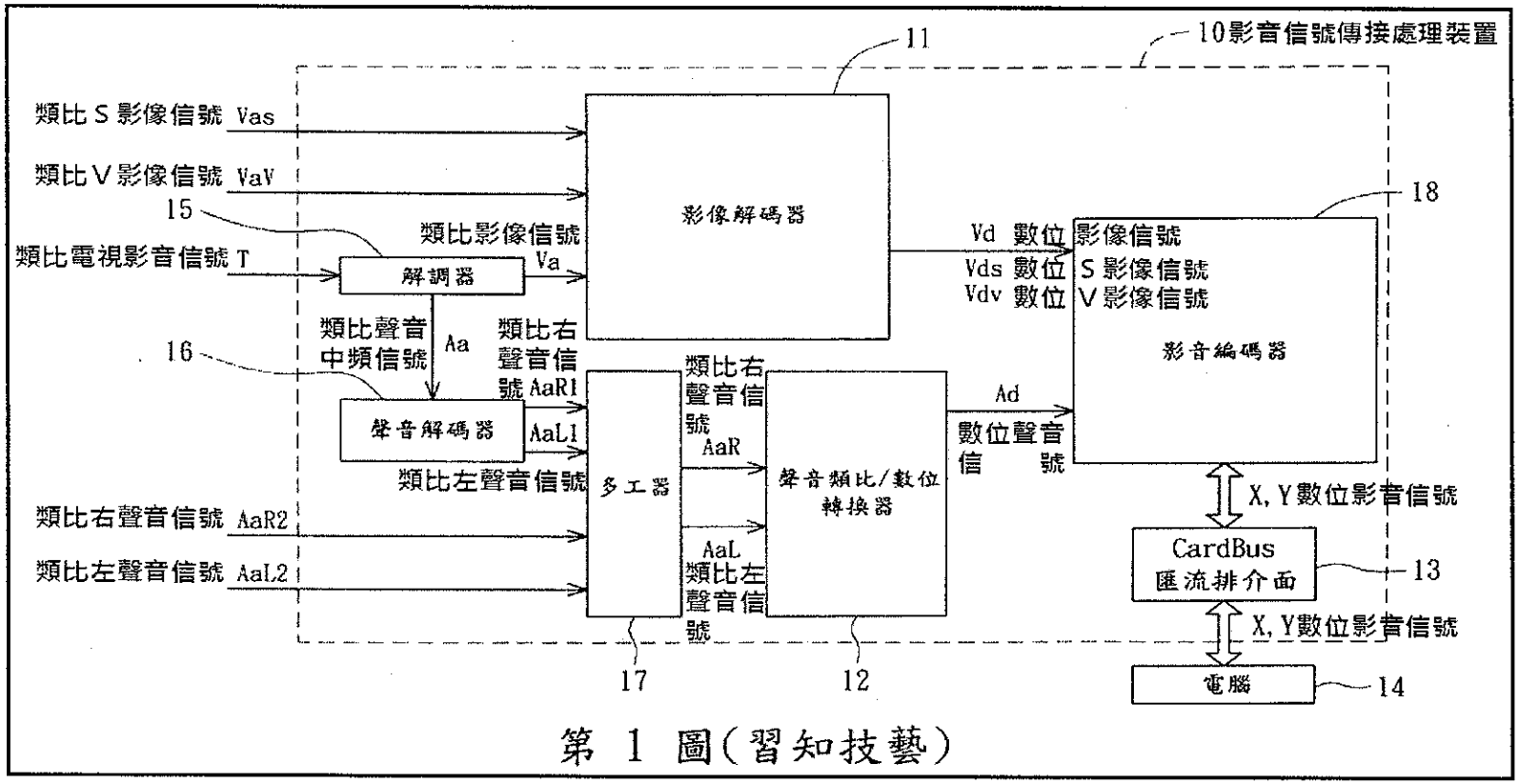


第 1 圖(習知技藝)

貳、 系爭專利說明書第2圖（系爭發明之電路方塊圖）

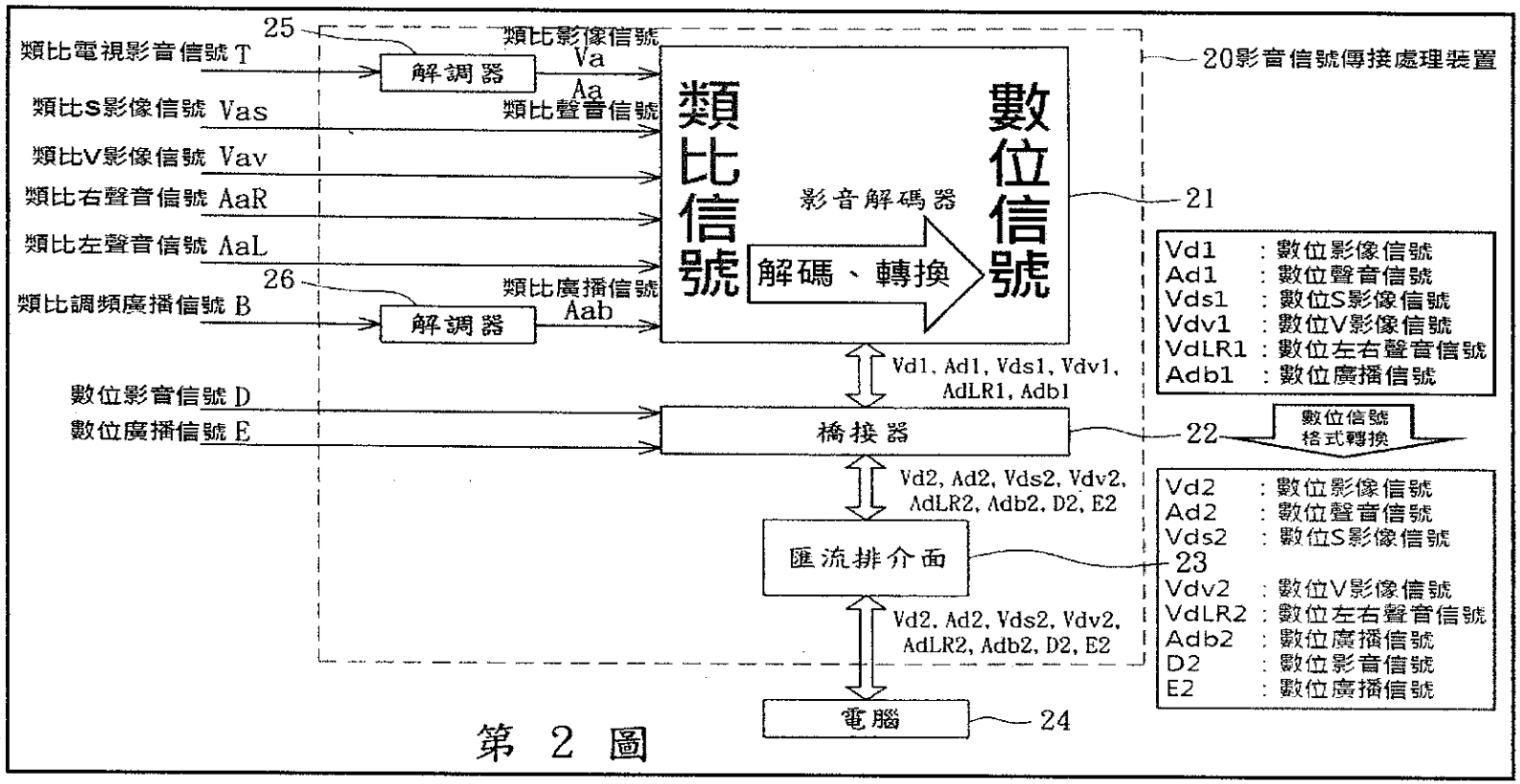


第 2 圖

## 參、 系爭專利與習知技藝之比對圖

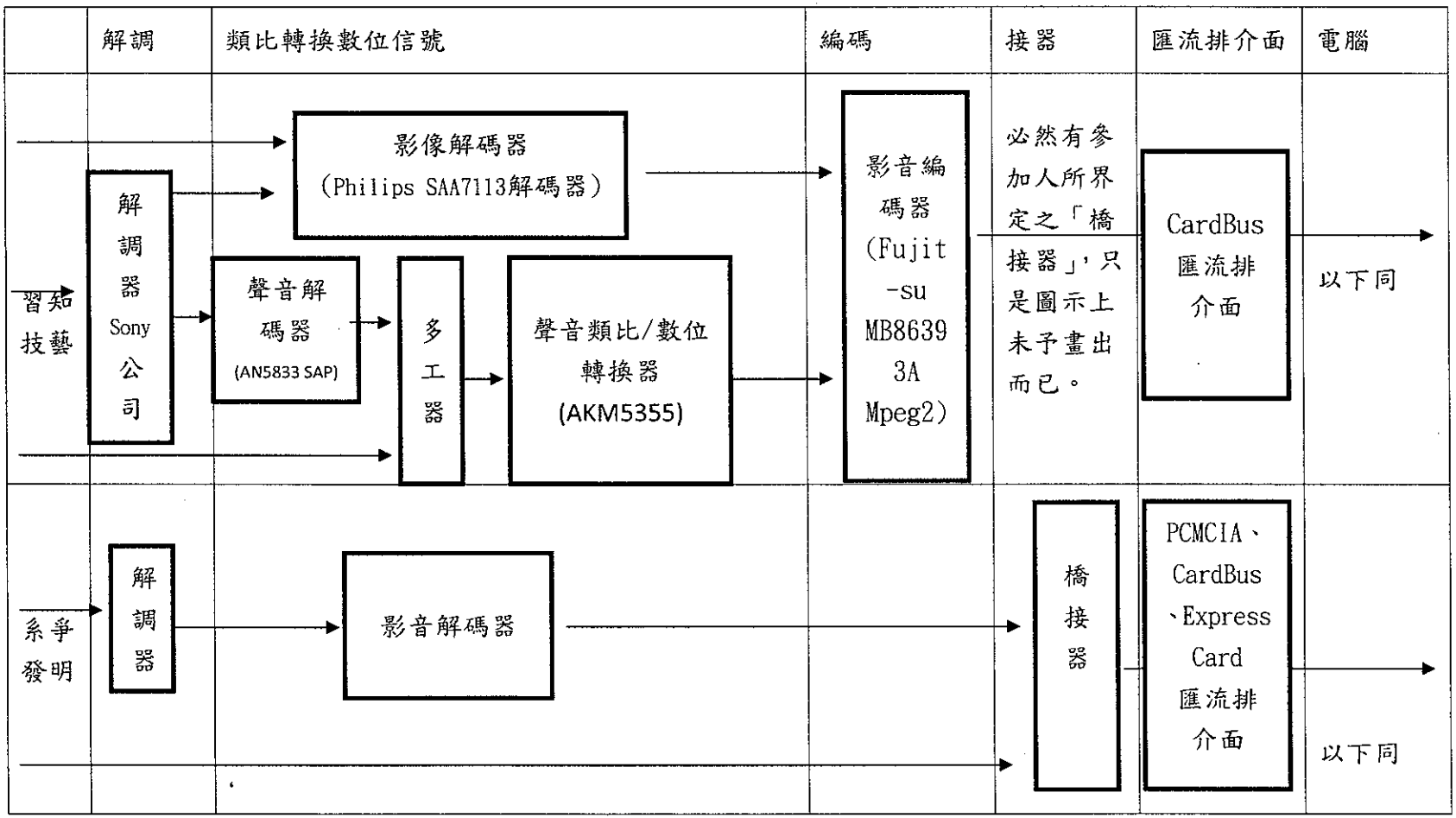

## 肆、 系爭專利更正後申請專利範圍第 1 項與習知技術之元件對照表

| 申請專利範圍第 1 項 | 系爭專利說明書第 1 圖(習知技藝之電路方塊圖) |
|---|---|
| 一種影音信號傳接處理裝置，包括： | 影音信號傳接處理裝置 10 |
| 一影音解碼器，用以接收相對應之一類比影像信號及一類比聲音信號，並據以輸出相對應之一第一數位影像信號及一第一數位聲音信號； | 影像解碼器 11、聲音解碼器 16、多工器 17、聲音類比/數位轉換器 12 |
| 以及一橋接器，用以接收該第一數位影像信號及該第一數位聲音信號，並分別輸出符合一匯流排介面規格之一第二數位影像信號及一第二數位聲音信號，以經由對應該匯流排介面規格之一匯流排介面輸出至一電腦； | 習知技藝之電路圖僅係未將參加人所界定之「橋接器」畫出來，並非未使用參加人所界定之「橋接器」技術內容 |
| 其中，該匯流排介面包括 PCMCIA 或 CardBus 或 Express Card 匯流排介面， | CardBus 匯流排界面 13 |
| 且該影音信號傳接處理裝置不作信號壓縮之處理。 | 影像編碼器 18 |

## 伍、 系爭專利更正後申請專利範圍第15項與習知技術之元件對照表

| 申請專利範圍第15項 | 系爭專利說明書第1圖（習知技藝之電路方塊圖） | 證據2 |
|---|---|---|
| 一種影音信號傳接處理裝置，包括 | 影音信號傳接處理裝置10 | |
| 一橋接器，該橋接器用以接收一第一數位影音信號，並將該第一數位影音信號轉換成符合一匯流排介面規格之一第二數位影音信號，以經由對應該匯流排介面規格之一匯流排介面輸出至一電腦， | 習知技藝之電路圖僅係未將參加人所界定之「橋接器」畫出來，並非未使用參加人所界定之「橋接器」技術內容 | 證據2第7頁之HD-Theater block diagram（參考下圖紅色圈選處）圖示已揭露該CX23880/CX/23881晶片可以直接傳接TS(Transport Stream) or MPEG信號 |
| 其中該匯流排介面包括PCMCIA或CardBus或Express Card匯流排介面， | CardBus匯流排界面13 | |
| 且該影音信號傳接處理裝置不作信號壓縮之處理。 | 影像編碼器18 | |

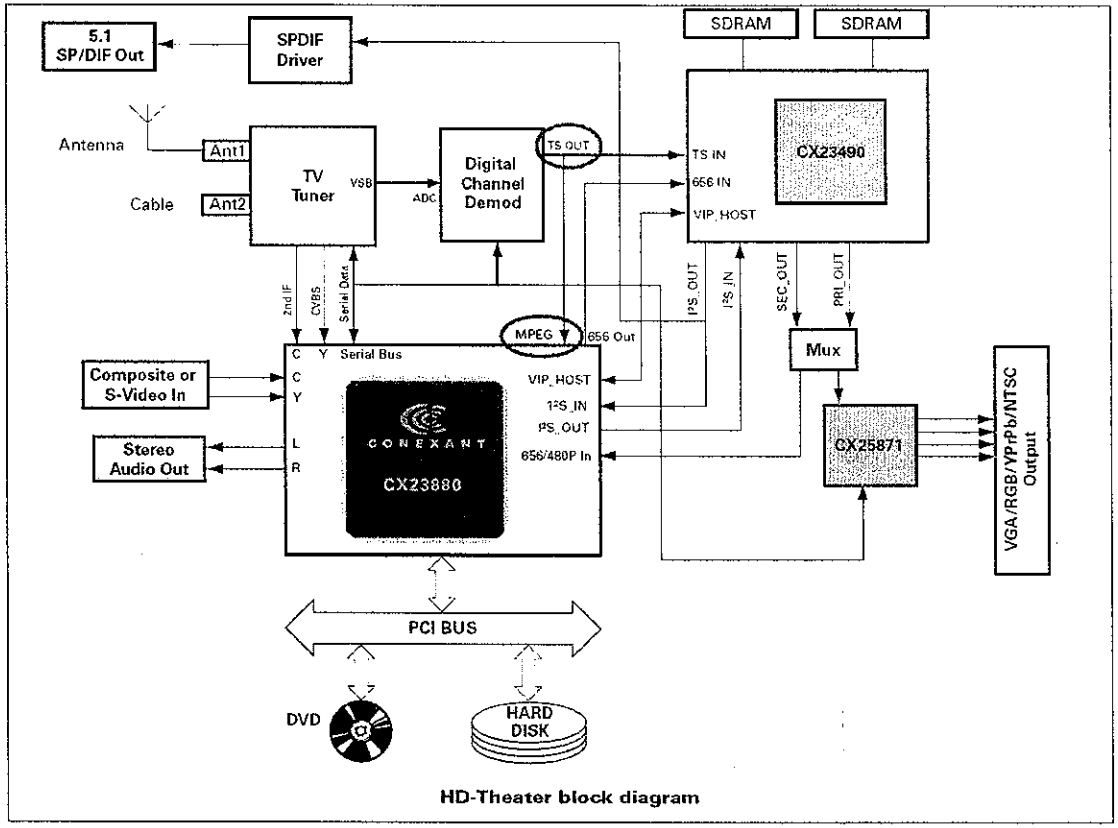


HD-Theater block diagram

## 陸、 系爭專利更正後申請專利範圍第18項與習知技術之元件對照表

| 申請專利範圍第18項 | 系爭專利說明書第1圖（習知技藝之電路方塊圖） | 證據2 |
|---|---|---|
| 一種影音信號傳接處理裝置，包括 | 影音信號傳接處理裝置10 | |
| 一橋接器，該橋接器用以接收一第一數位廣播信號，並將該第一數位廣播影音信號轉換成符合一匯流排介面規格之一第二數位廣播信號，以經由對應該匯流排介面規格之一匯流排介面輸出至一電腦， | 習知技藝之電路圖僅係未將參加人所界定之「橋接器」畫出來，並非未使用參加人所界定之「橋接器」技術內容 | 1. 證據2第7頁之HD-Theater block diagram（參考上圖紅色圈選處）圖示已揭露該CX23880/CX/23881晶片可以直接傳接TS(Transport Stream) or MPEG信號。<br>2. 證據2第5頁之「Conexant' s broadcast decoder meets these objectives in the |

| | | |
|---|---|---|
| | | following way」中第4項:「4) It provides a dedicated high-speed streaming MPEG port that is compatible with ATSC, DVB and ISDB digital television channel demodulators for DMA to the host or hard disk.」亦揭示可接收數位廣播信號(DVB)。 |
| 其中該匯流排介面包括PCMCIA或CardBus或Express Card匯流排介面， | CardBus匯流排界面13 | |
| 且該影音信號傳接處理裝置不作信號壓縮之處理。 | 影像編碼器18 | |