附表一（系爭專利）：

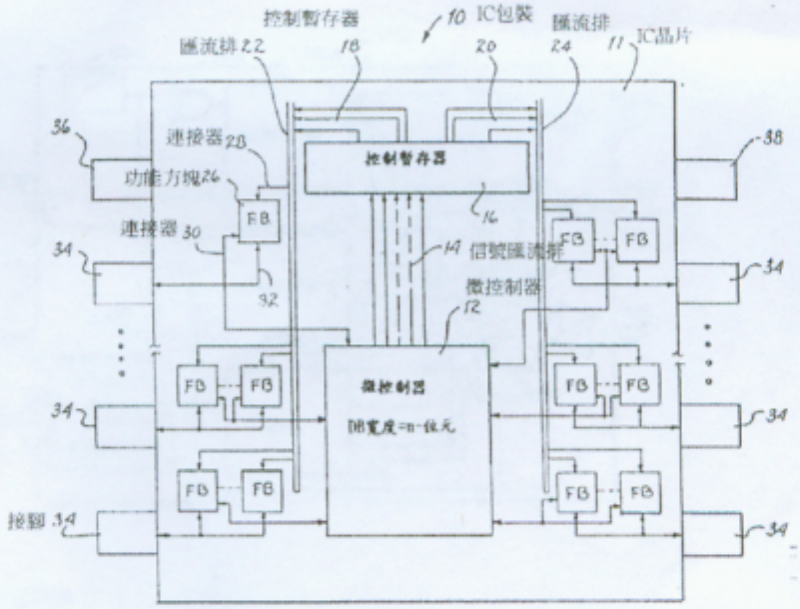

附表二（引證一）：

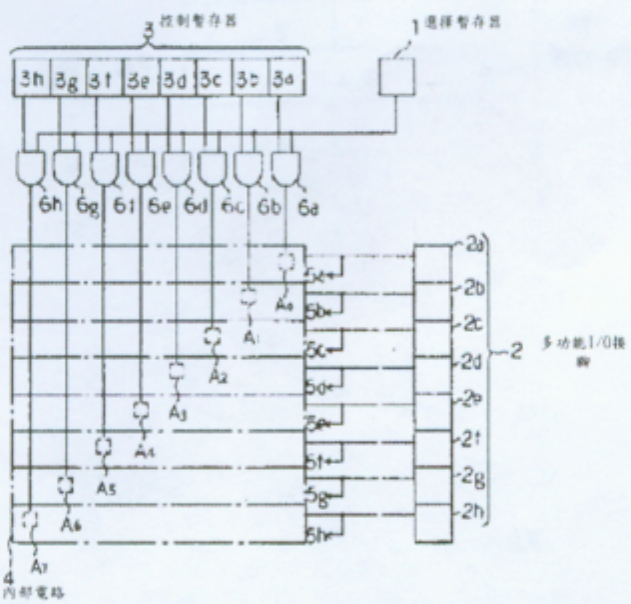

2：多功能雙用入出力端子

4：內部回路

附表三（引證二）：

図4

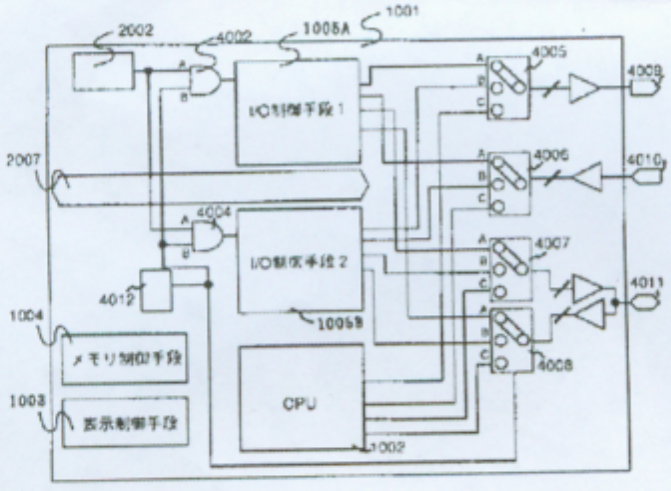

附表四（引證三）：

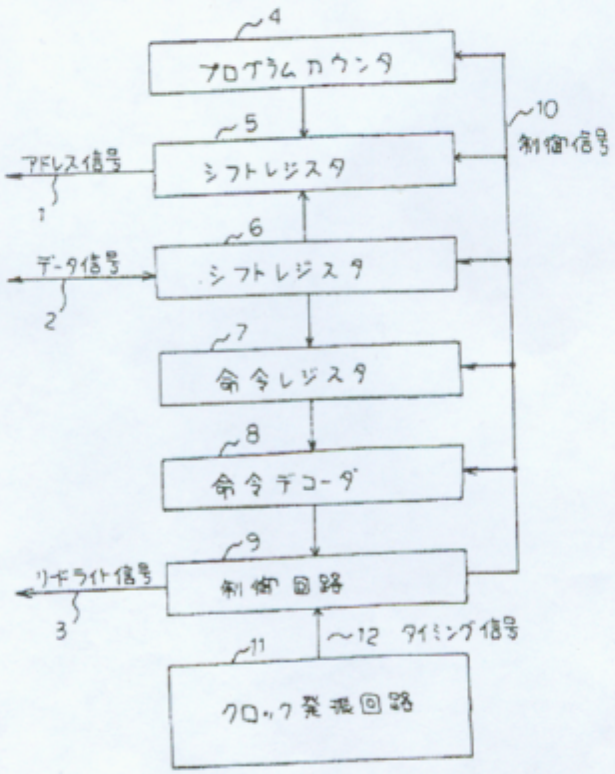

第1図