101 年度型專訴字第 50 號

附表一：系爭專利主要圖式

系爭專利第 5 圖為致冷晶片之示意圖

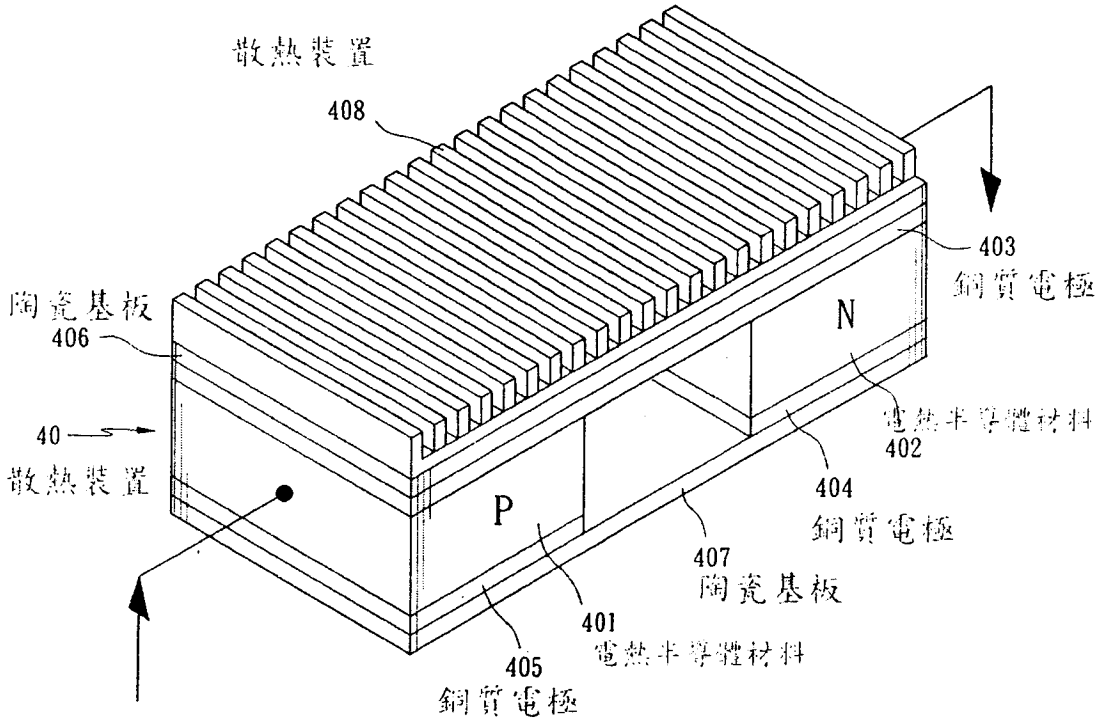

第 5 圖

系爭專利第 6 圖為壓接機構之下壓桿頭端之外觀示意圖

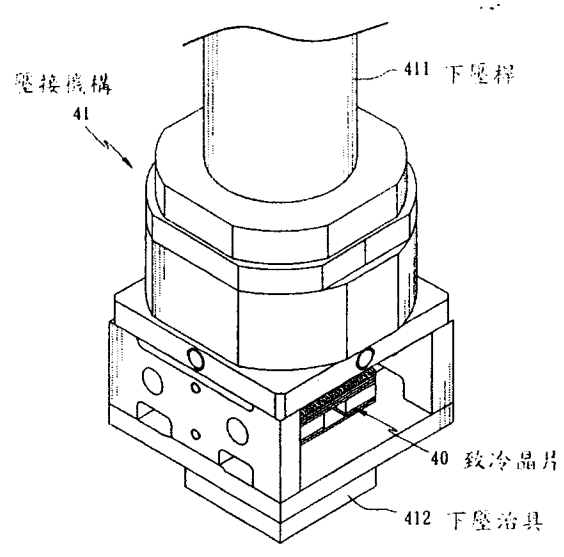

系爭專利第7圖為下壓桿頭端之剖面示意圖

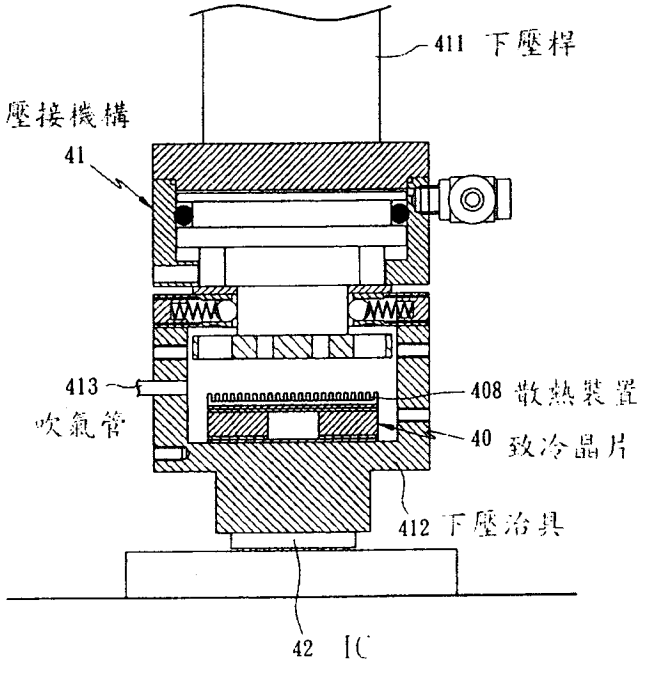

附表二：引證1 主要圖式

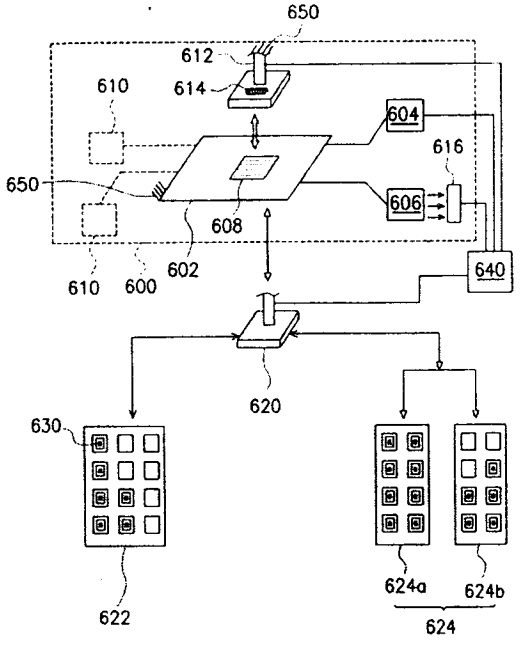

608・・・體電路連接器

612・・・自動插拔機構

614・・・溫度控制裝置

630・・・被測積體電路

640・・・控制裝置

第6圖

附表三：引證 2 第 1 圖係習知之致冷器結構之剖面示意圖

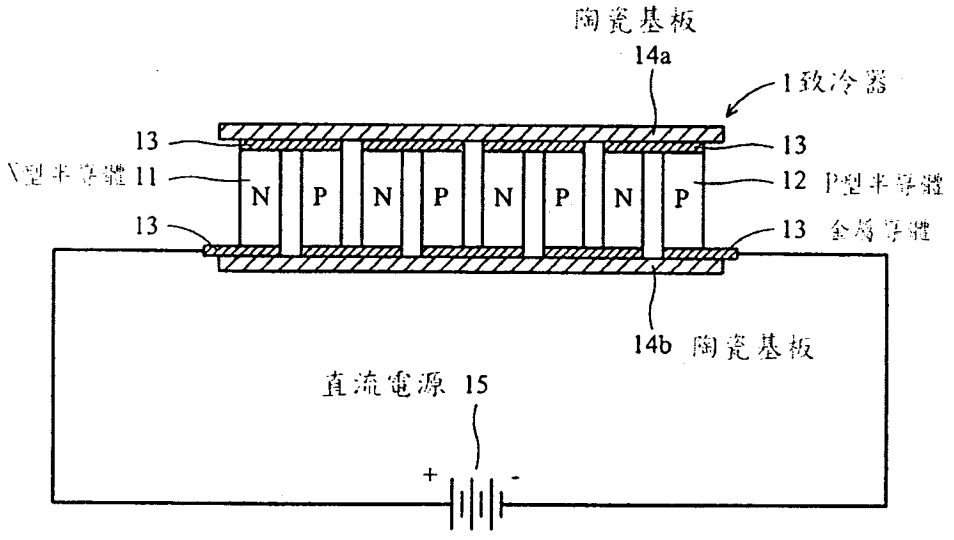

第 1 圖

引證 2 第 2 圖係習知之致冷器之立體圖

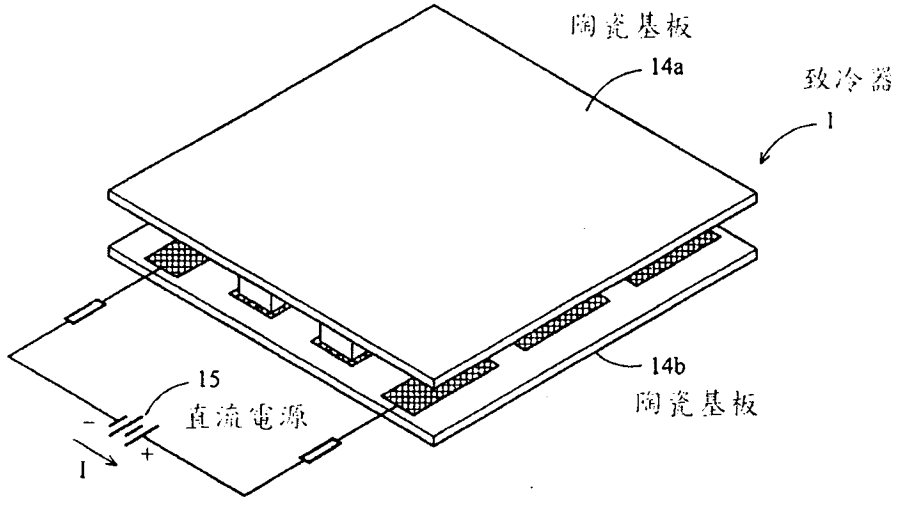

第 2 圖

附表四：引證 3 之主要圖式

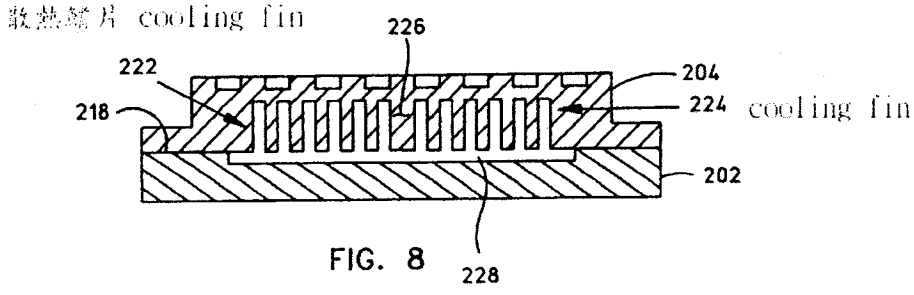

FIG. 8

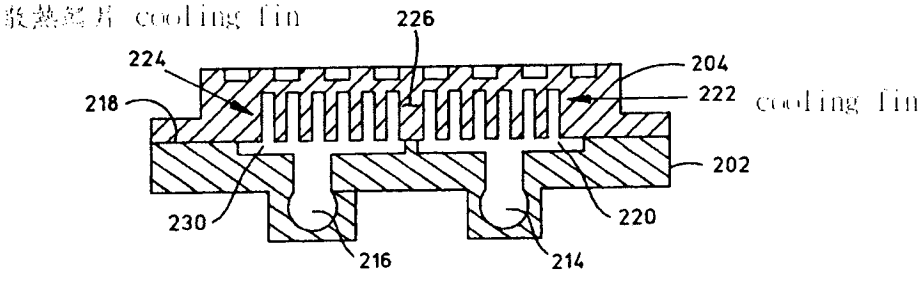

FIG. 7

附表五：引證 4 之主要圖式

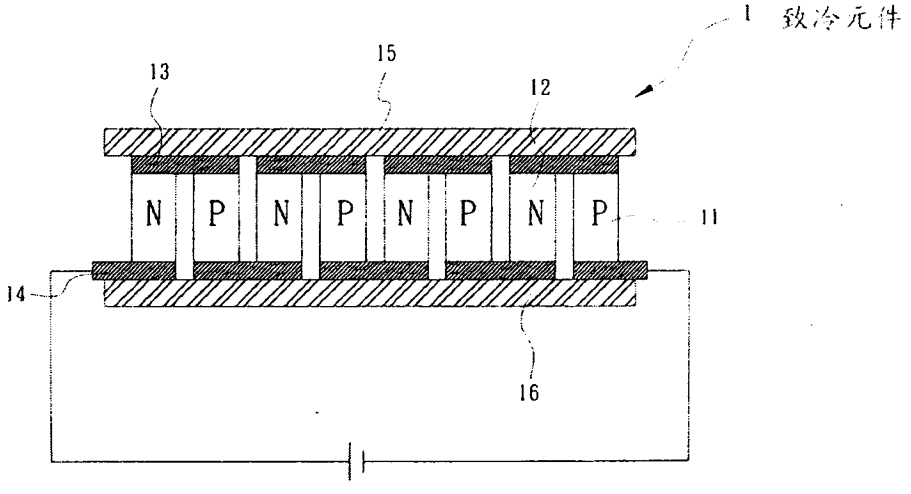

第 1 圖