101 年度行專訴字第 98 號

附表一：系爭專利主要圖式

1. 系爭專利第二至六圖爲其結構設計圖

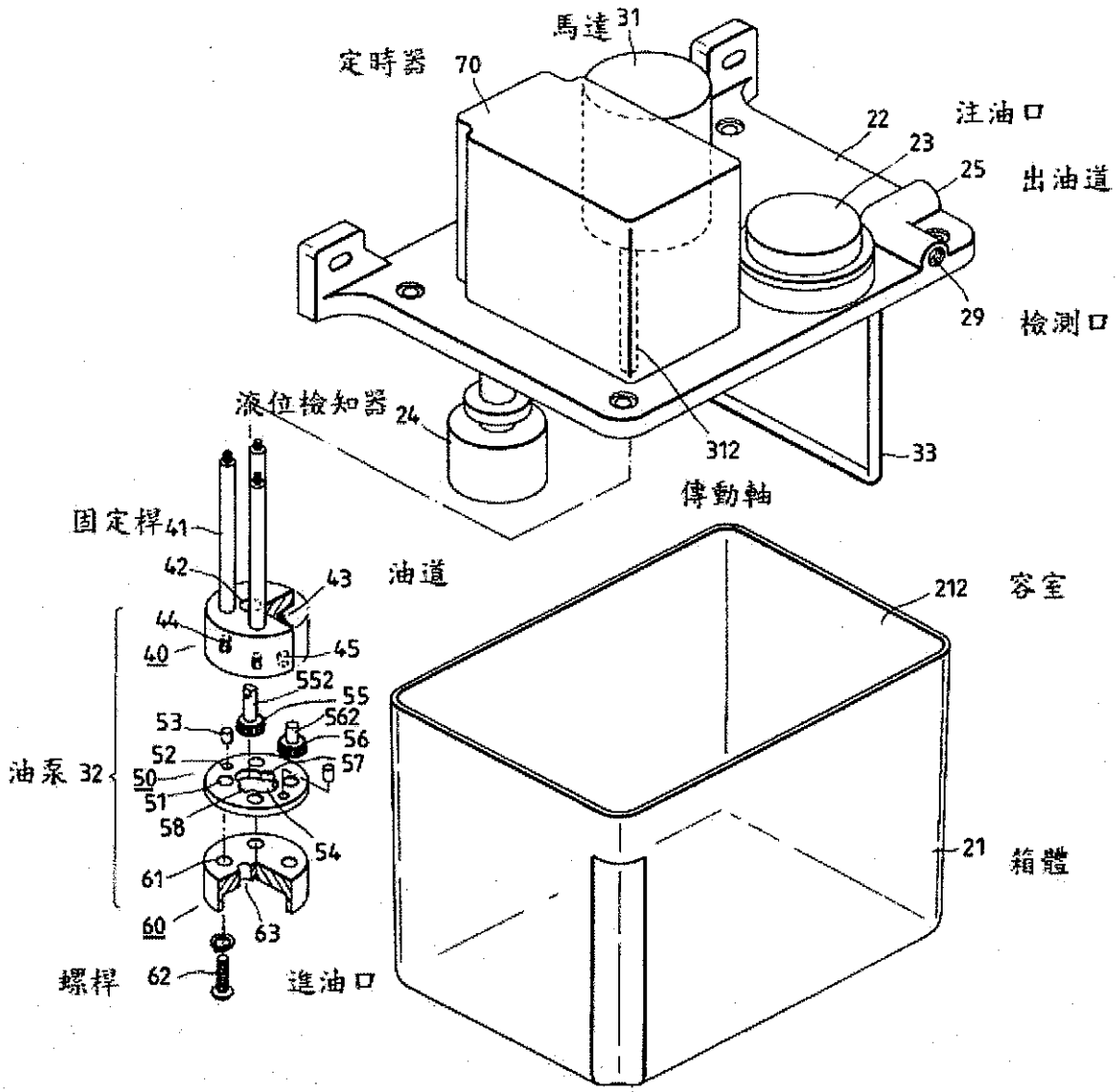

第二圖

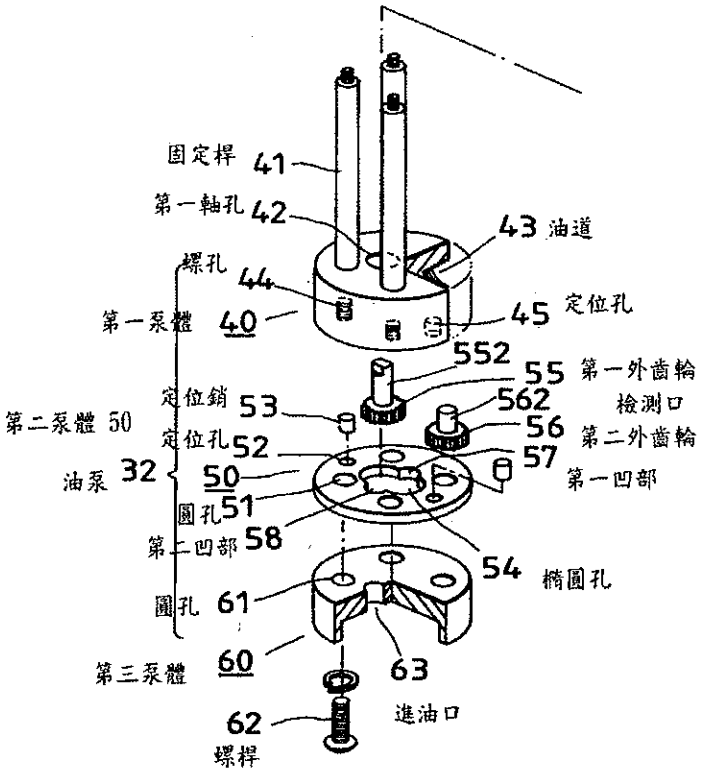
固定桿 41
第一軸孔 42
43 油道
螺孔 44
第一泵體 40
45 定位孔
552
55 第一外齒輪
定位銷 53
562
檢測口
第二泵體 50
定位孔 52
56 第二外齒輪
油泵 32
50
57
第一凹部
圓孔 51
第二凹部 58
54 橢圓孔
圓孔 61
第三泵體 60
63
進油口
62
螺桿

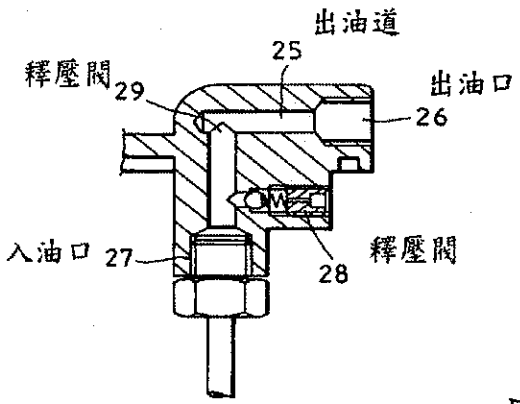
出油道
25
釋壓閥 29
出油口
26
入油口 27
28
釋壓閥

第四圖

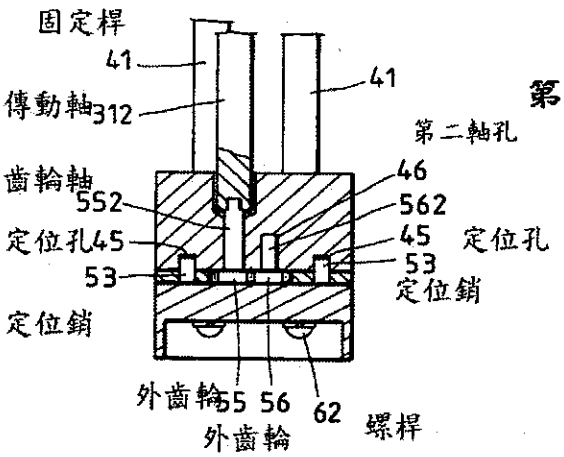
固定桿
41
41
傳動軸 312
第二軸孔
齒輪軸
46
552
562
定位孔 45
45
定位孔
53
53
定位銷
定位銷
外齒輪 55
56
62
螺桿
外齒輪

第六圖

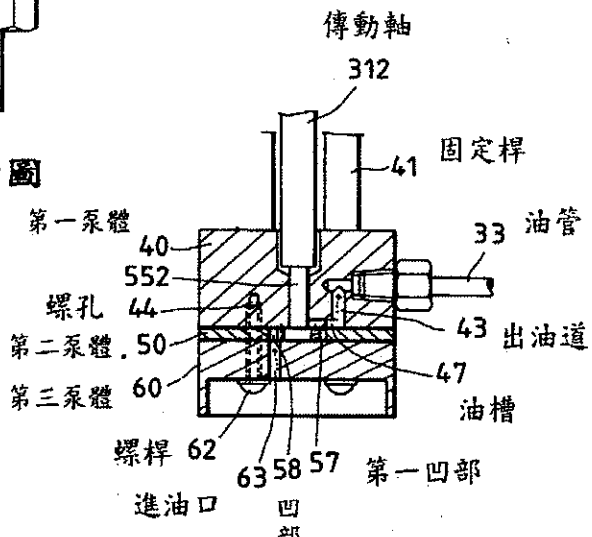
傳動軸
312
固定桿
41
第一泵體
33 油管
40
552
螺孔 44
43 出油道
第二泵體 50
47
第三泵體 60
油槽
螺桿 62
63
58
57
第一凹部
進油口
凹部

第五圖

附表二：原證一主要技術特徵



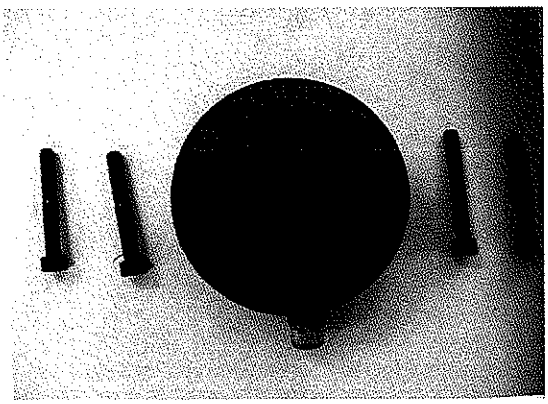

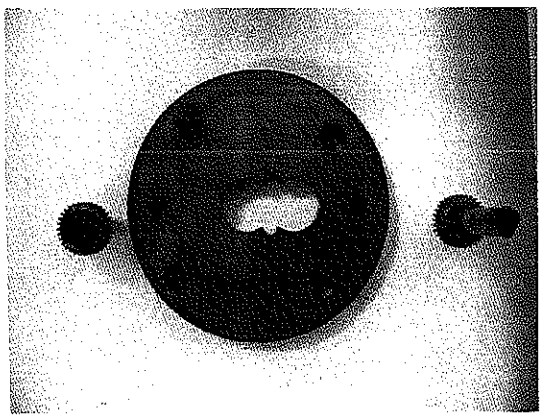

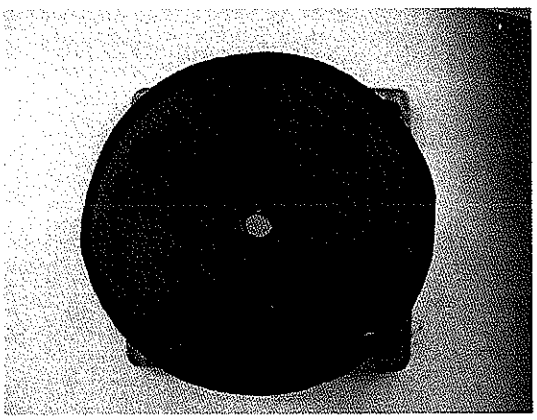

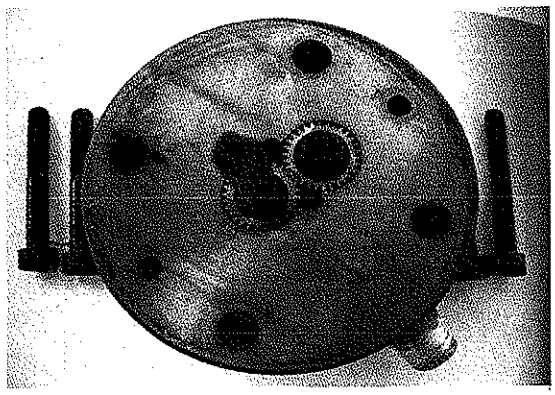

附表三：原證二主要技術特徵

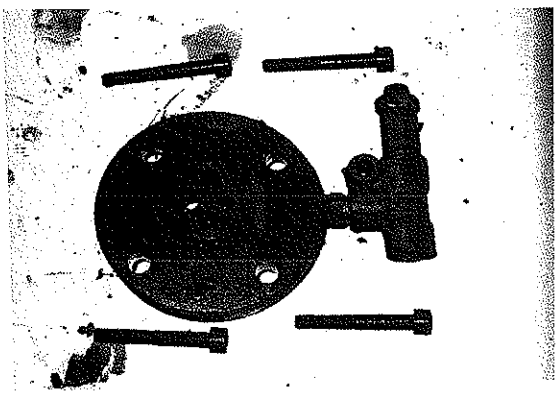

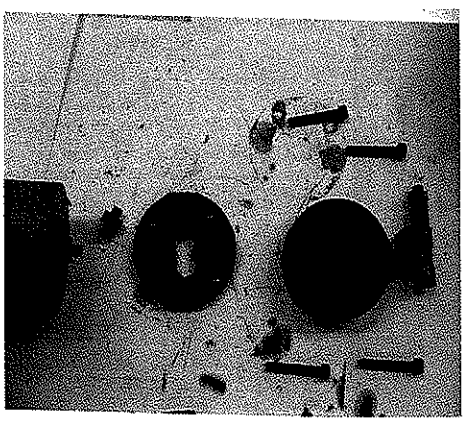

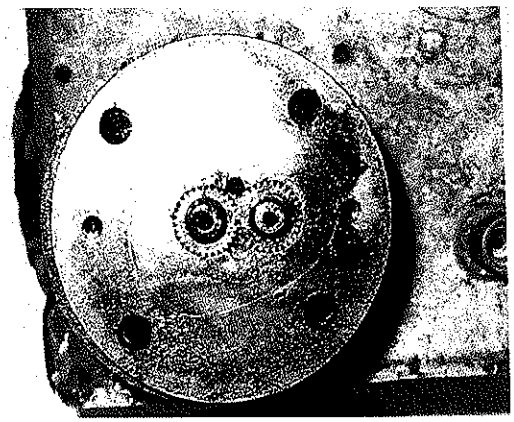

附表四：原證三主要技術特徵

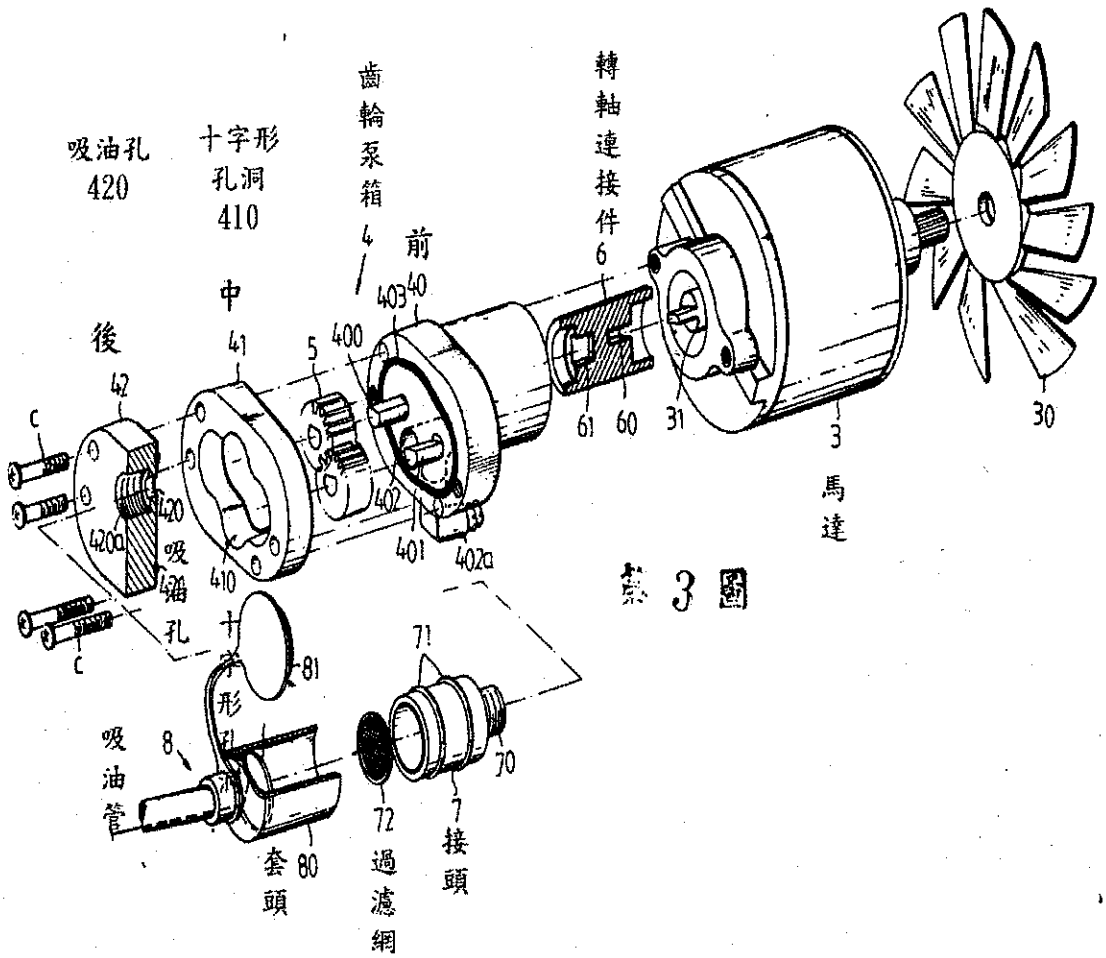

第 3 圖