101 年度行專訴字第 110 號

附表一：專利說明書所述之習知

10

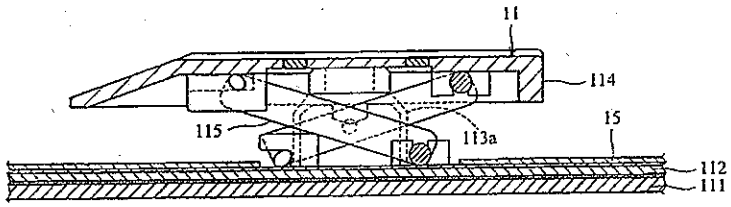

第 1 圖

附表二：系爭專利主要圖式

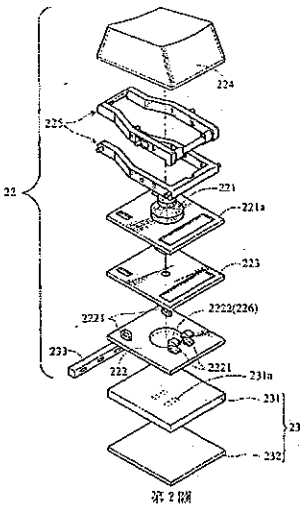

第 2 圖

附表三：系爭專利主要圖式

20

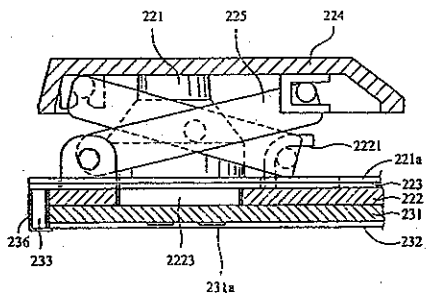

第 3 圖

附表四：證據 2 主要圖式

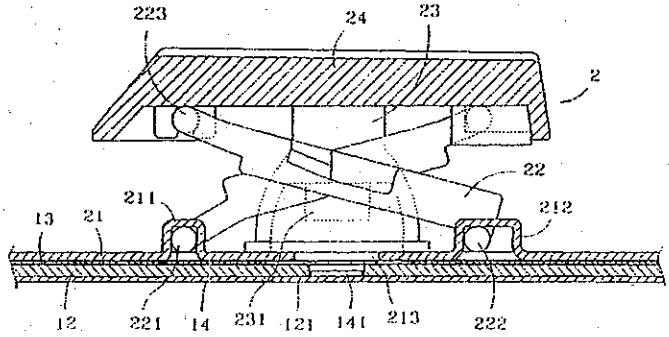

圖 3

附表五：證據 2 主要圖式

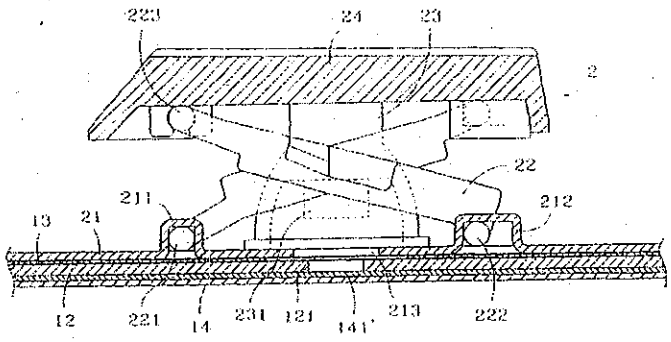

圖 6

附表六：證據 3 主要圖式

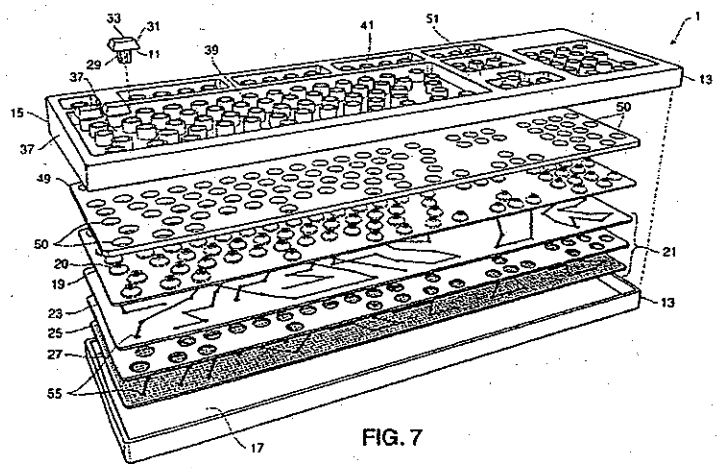

FIG. 7

附表七：證據 5 主要圖式

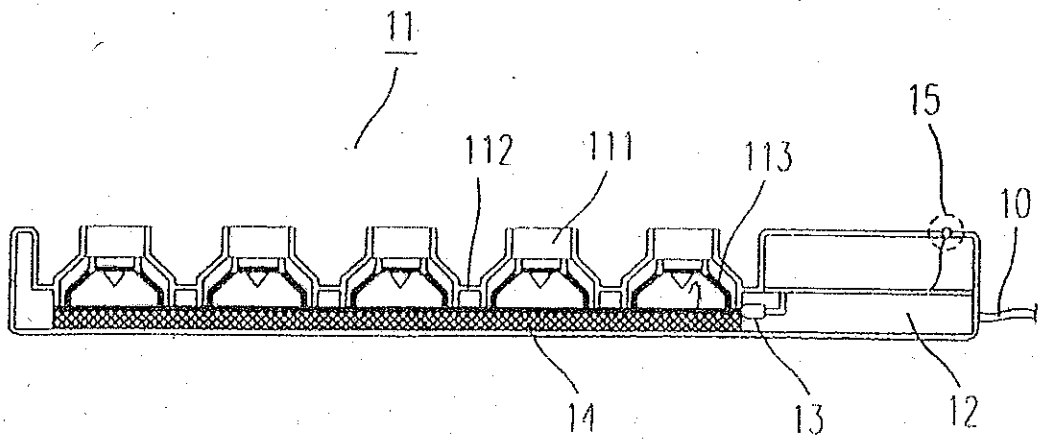

圖 1

附表八：證據 4 主要圖式

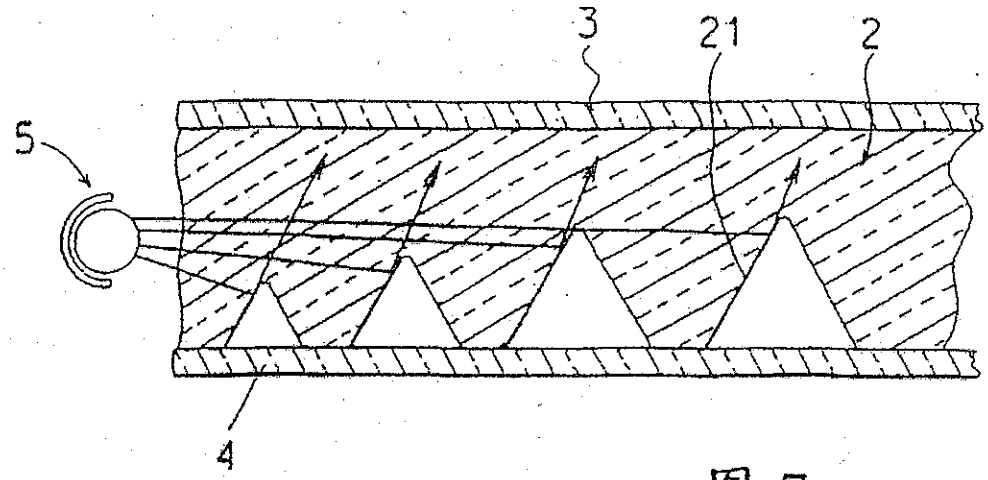

图 7