101 年度行專訴字第 121 號附表

附表一：習知之散熱風扇馬達

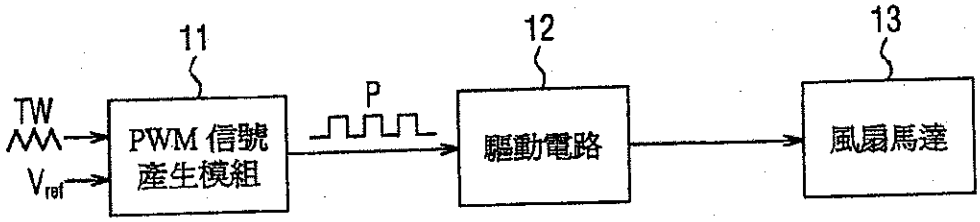

圖 1

附表二：系爭專利之風扇馬達

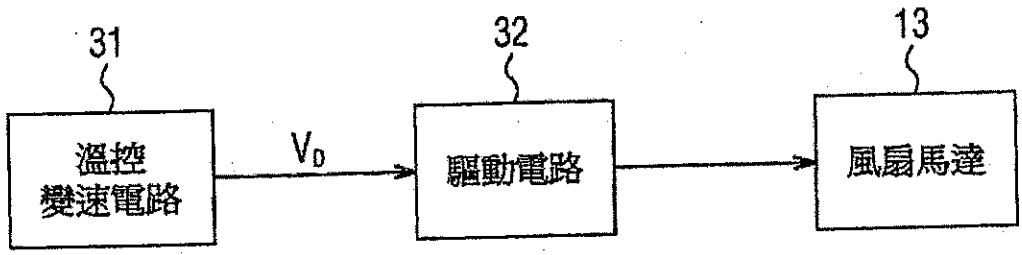

圖 3

附表三：引證 1 之主要圖式

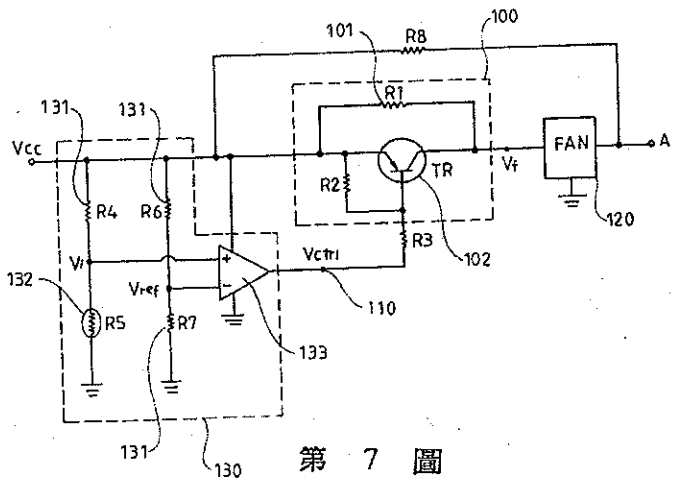

第 7 圖

附表四：無負回授之電路設計圖式

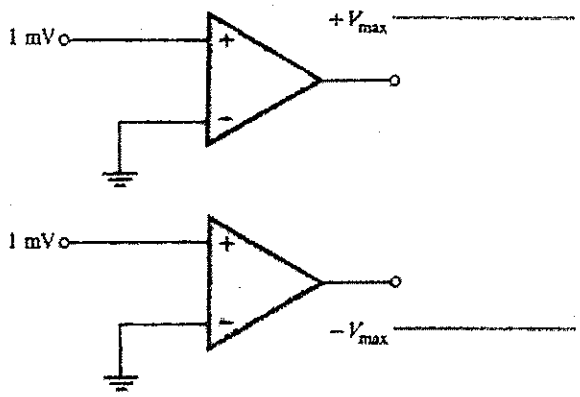

圖 12-19
無負回授時，小的輸入電壓將運算放大器驅入飽和

附表五：負回授之電路設計圖式

圖 12-20
非反相放大器

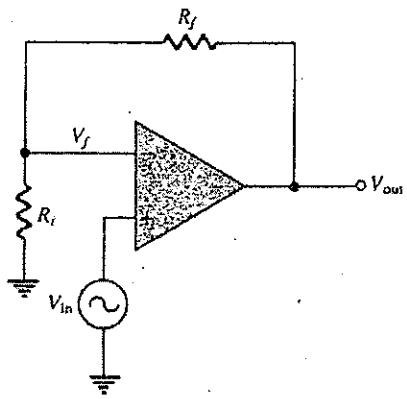

回授，因R_i和R_f形成分壓網路降低輸出V_{out}，再將降低的V_f接至非反相輸入端。回授電壓爲

$$V_f = \left(\frac{R_i}{R_i + R_f}\right) V_{out} \qquad (12\text{–}16)$$