附件一

系爭發明專利主要圖式

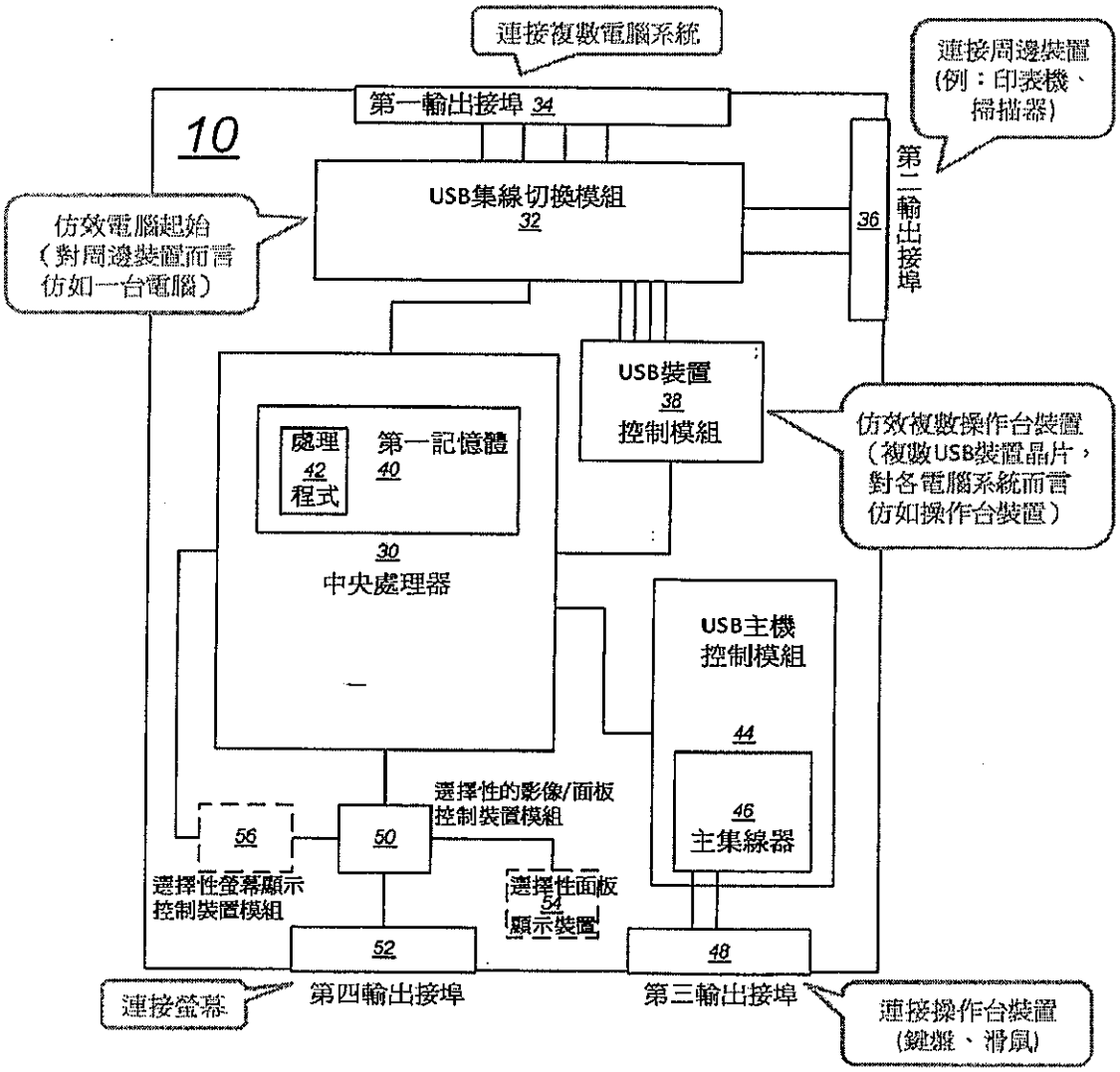

附件二

系爭新型專利第一圖：習用者之觀

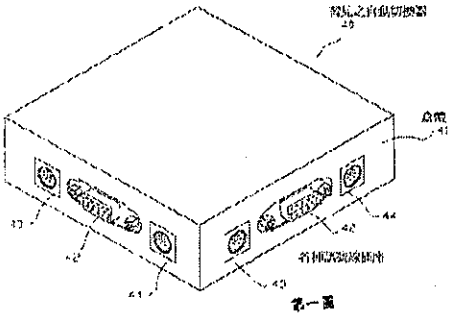

系爭新型專利第二圖：正視圖

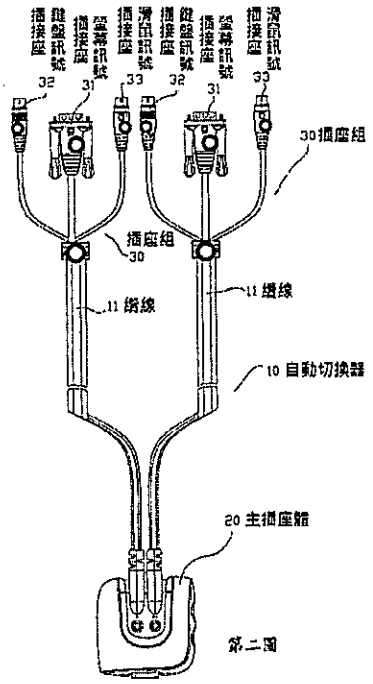

系爭新型專利第四圖：主插座之剖面圖

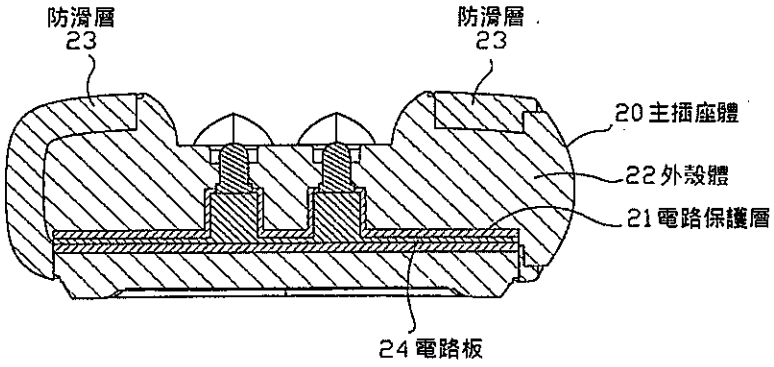

第四圖

系爭新型專利第五圖：主插座體之局部剖示圖

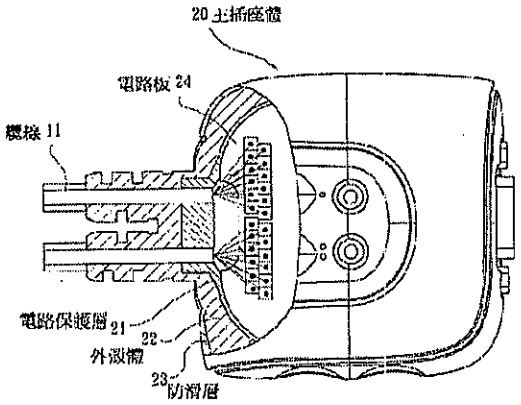

附件三－系爭產品照片

涉系爭發明專利部分

1. EM-210UP



EM-210UP 外觀（上證 28 第 7、8 頁）

2. EM-210DVI

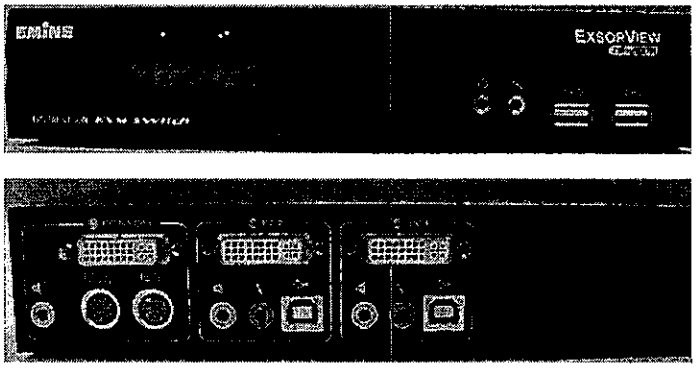

EM-210DVI 外觀（上證 29 第 7、8 頁）

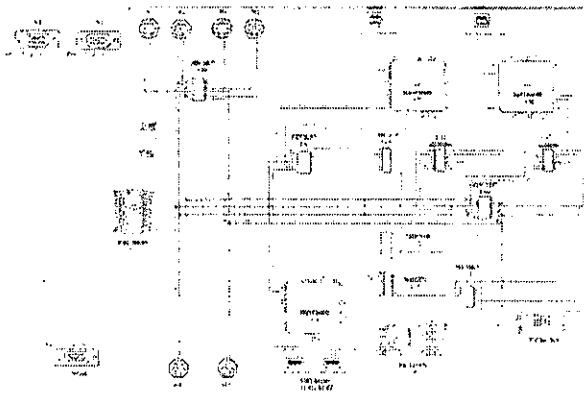

EM-210DVI 電路圖

（102 年度民專上更(一)字第 6 號，附表 1-4-1 所引用之附圖 4）

3. EM-210XP

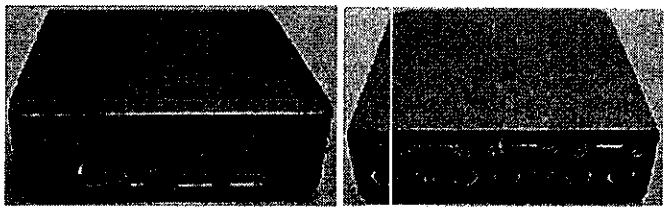

EM-210XP 外觀（上證 30 第 7、8 頁）

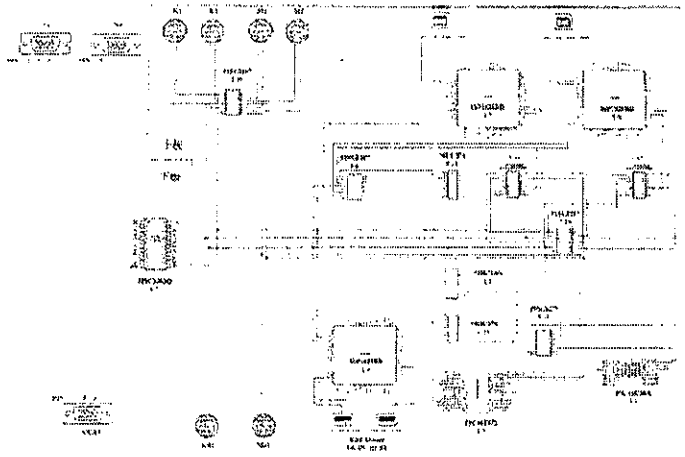

EM-210XP 電路圖

（102 年度民專上更(一)字第 6 號，附表 1-4-1 所引用之附圖 4）

4. EM-210DH

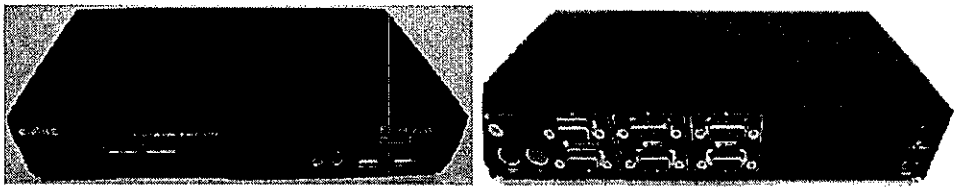

EM-210DH 外觀（上證 27 第 7、8 頁）

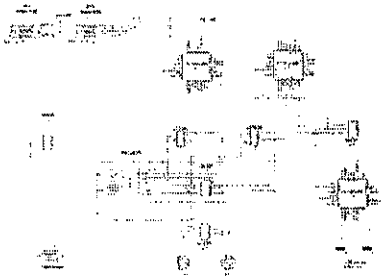

EM-210DH 電路圖

（102 年度民專上更(一)字第 6 號，附表 1-1-1 所引用之附圖 3）

5. EM-410DH

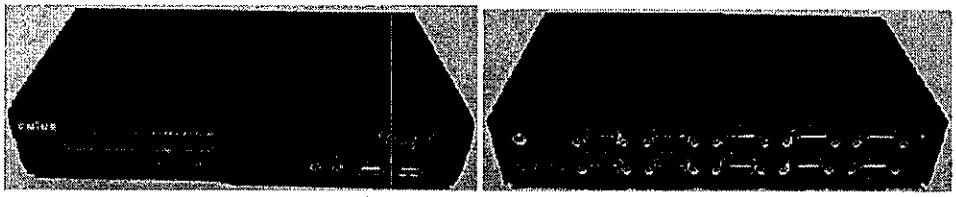

EM-410DH 外觀（上證 31 第 7、8 頁）

6. EM-410UP

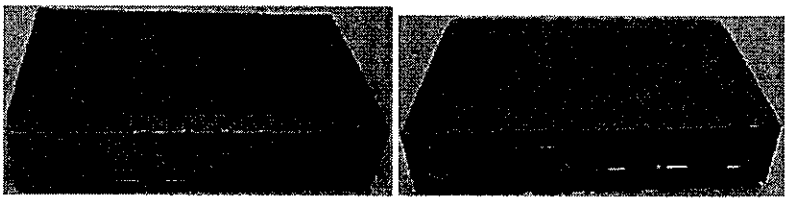

EM-410UP 外觀（上證 32 第 7、8 頁）

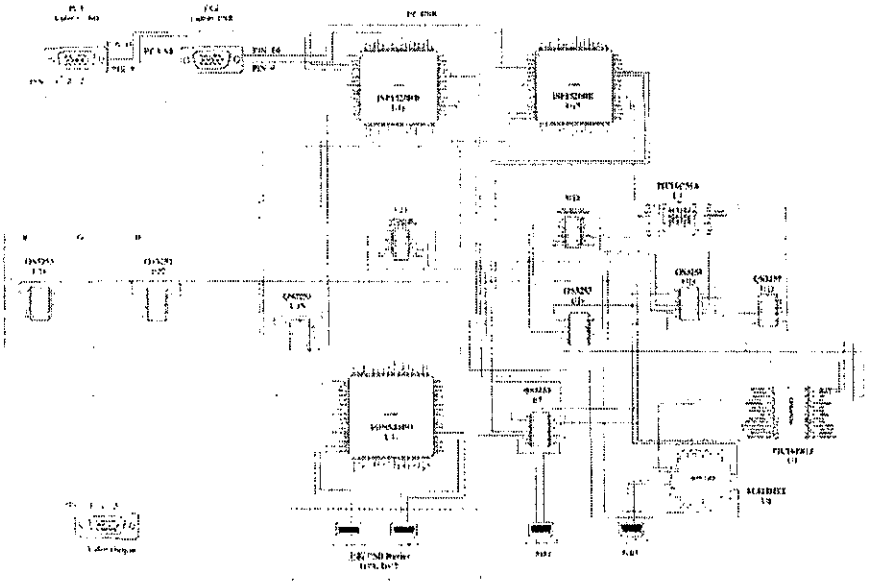

EM-410UP 電路圖

（102 年度民專上更(一)字第 6 號，附表 1-6-1 所引用之附圖 1）

7. EM-410DVI

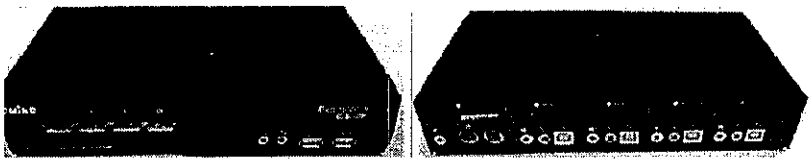

EM-410DVI 外觀（上證 33 第 7、8 頁）

8. EM-410XP

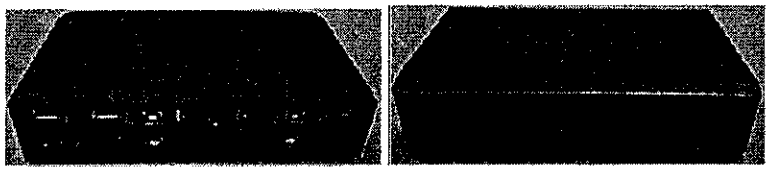

EM-410XP 外觀（上證 34 第 7、8 頁）

9. EM-810XD

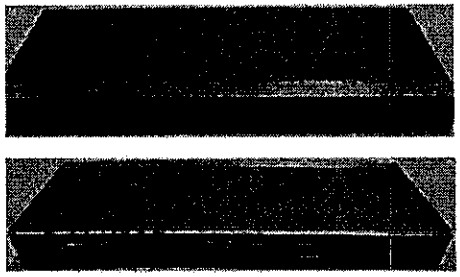

EM-810XD 外觀（上證 35 第 4、5 頁）

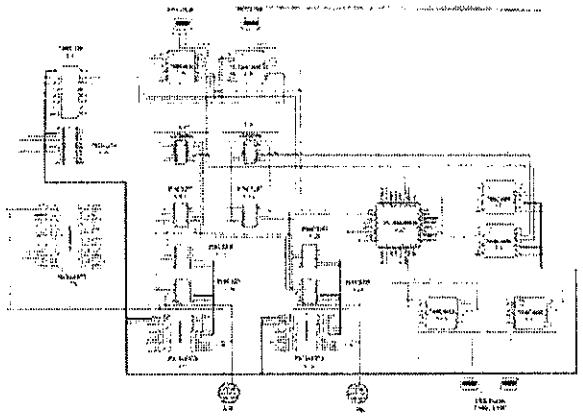

EM-810XD 電路圖

（102 年度民專上更(一)字第 6 號，附表 1-9-1 所引用之附圖 5）

10. EM-1610XD

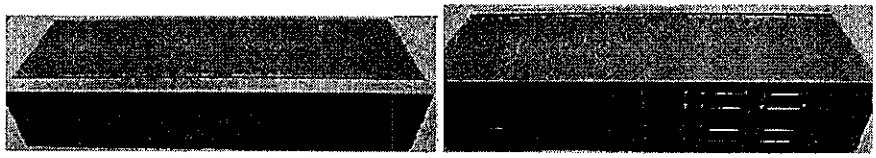

EM-1610XD 外觀（上證 36 第 5、6 頁）

11. JC-102MAC

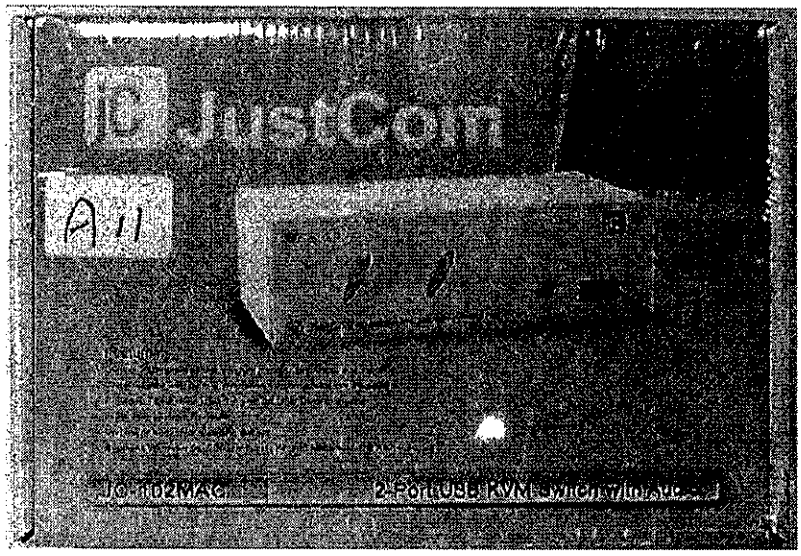

JC-102MAC 產品包裝圖

（國立臺北科技大學「JC-102MAC」鑑定報告書第 36 頁）

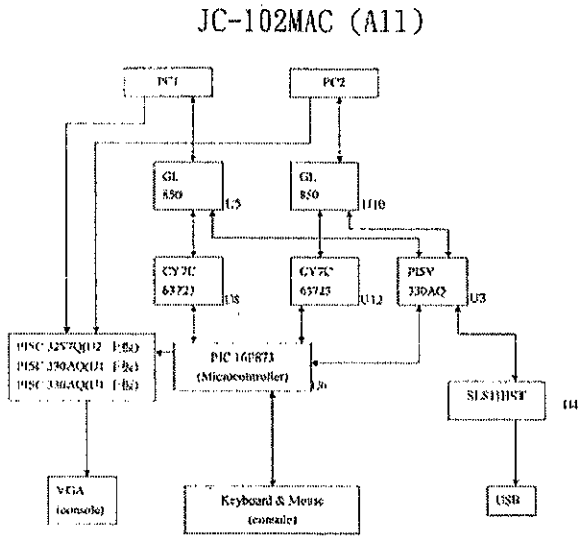

JC-102MAC 電路圖

（國立臺北科技大學「JC-102MAC」鑑定報告書第 43 頁）

12. JC-M102U



JC-M102U」產品包裝圖

（國立臺北科技大學「JC-M102U」鑑定報告書第 33 頁）

J

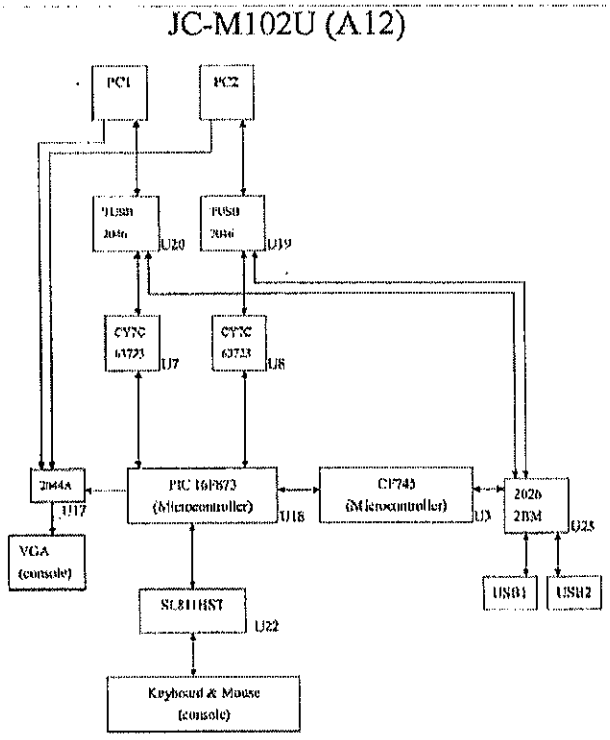

JC-M102U 電路圖

（國立臺北科技大學「JC-M102U」鑑定報告書第 41 頁）

13. JC-M104U

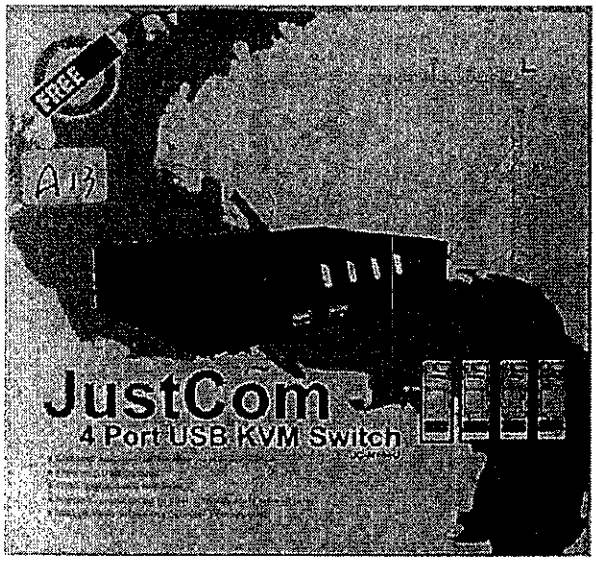

JC-M104U 產品包裝圖

（國立臺北科技大學「JC-M104U」鑑定報告書第 36 頁）

JC-M104U (A13)

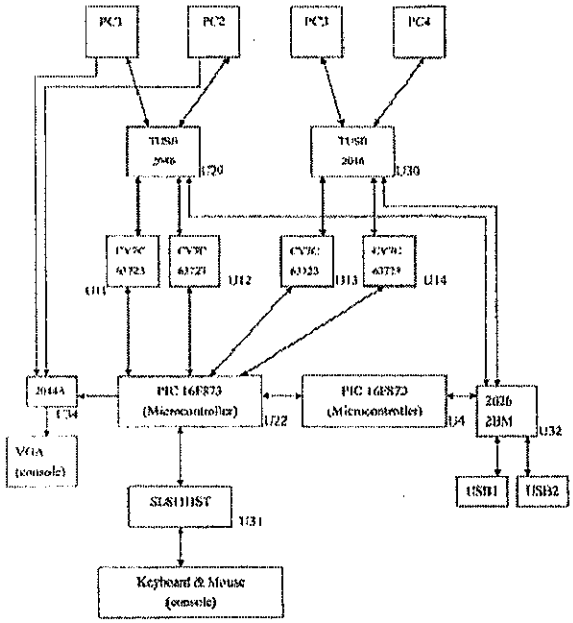

JC-M104U 電路圖

（國立臺北科技大學「JC-M104U」鑑定報告書第 43 頁）

涉系爭新型專利部分

1. EM-201CP

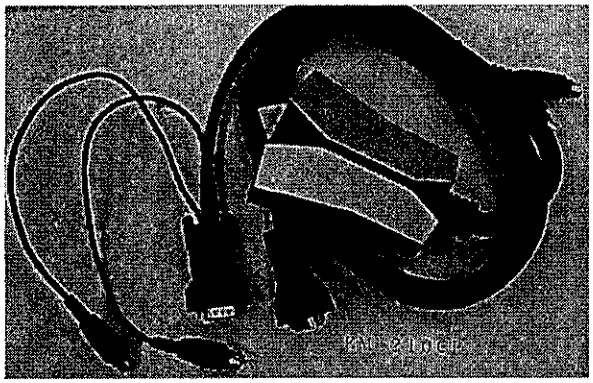

EM-210CP 產品外觀（上證 24 第 2 頁）

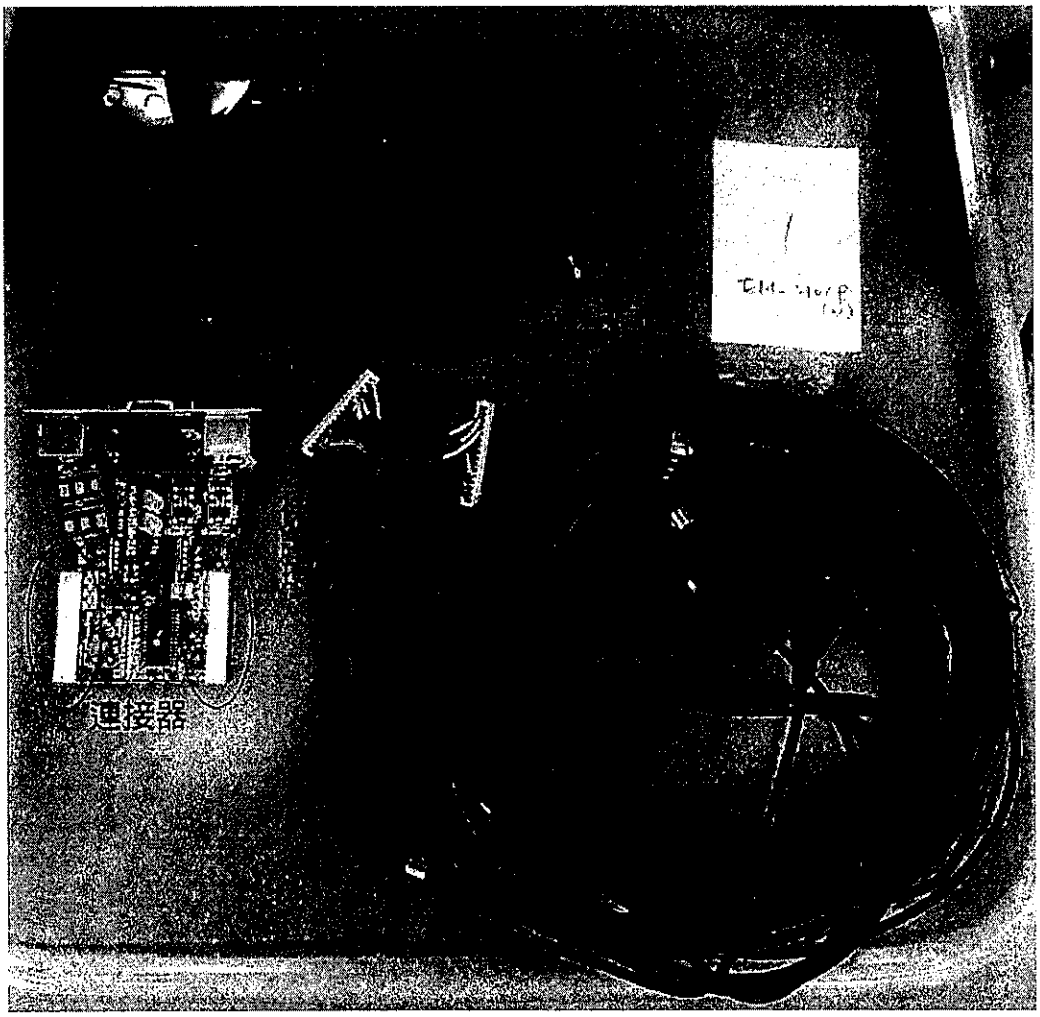

105 年 6 月 22 日當庭勘驗 EM-210CP 照片（更被上證 5 第 1 頁）

2. EM-210CPA

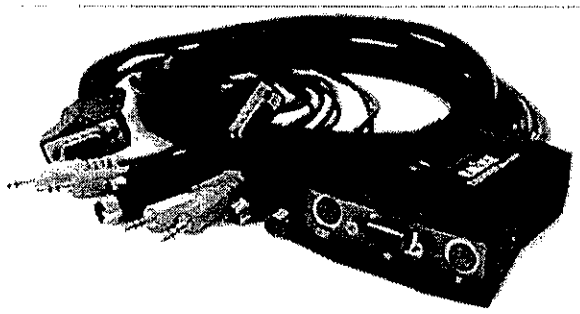

EM-210CPA 產品外觀（上證 25 第 2 頁）

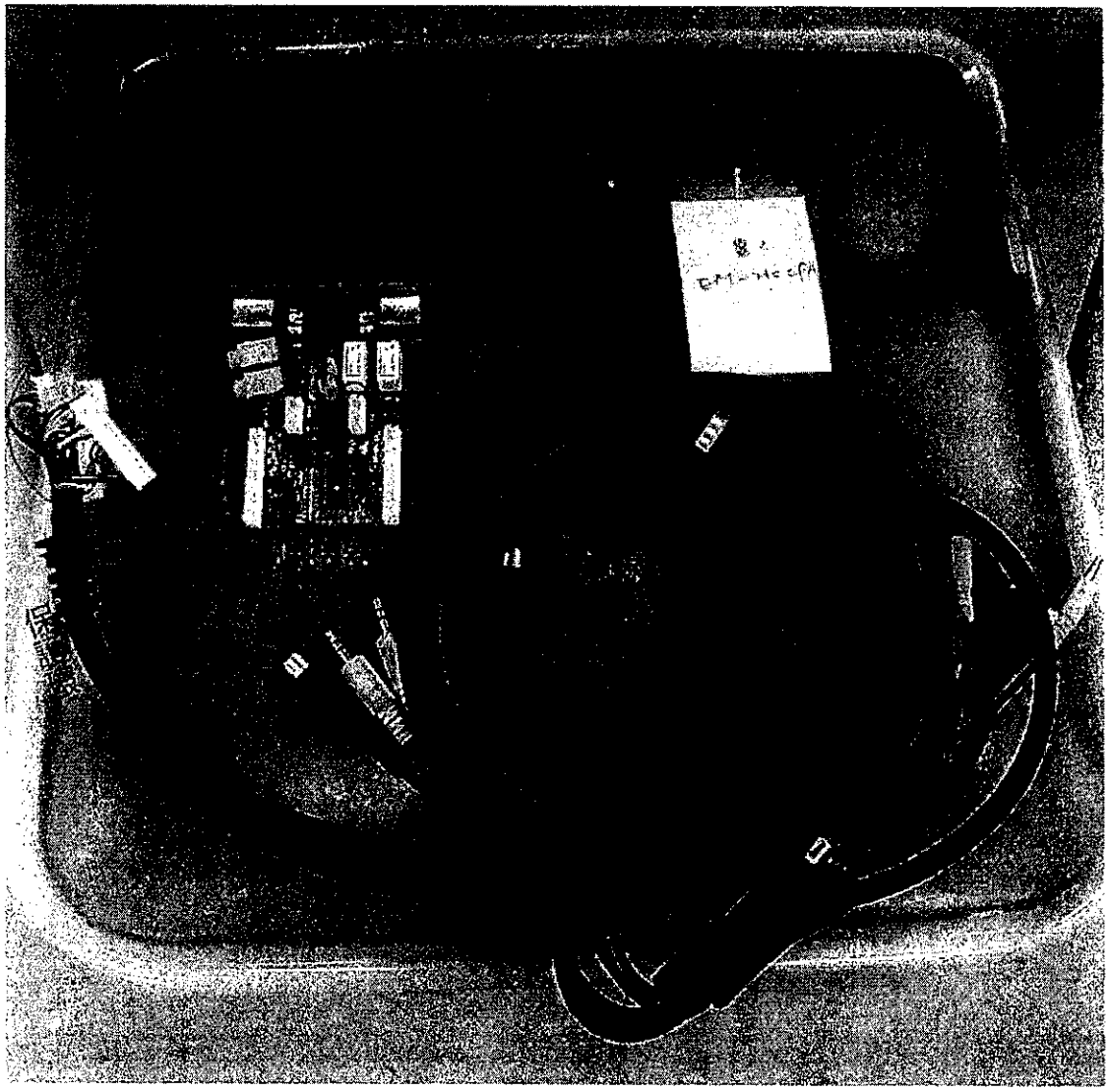

3. EM-210CU

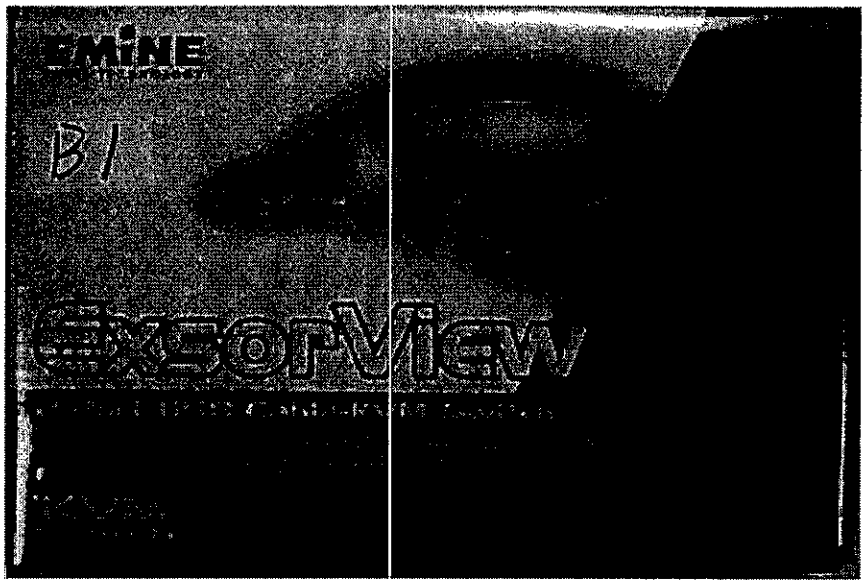

EM-210CU 產品外觀（上證 26 第 2 頁）

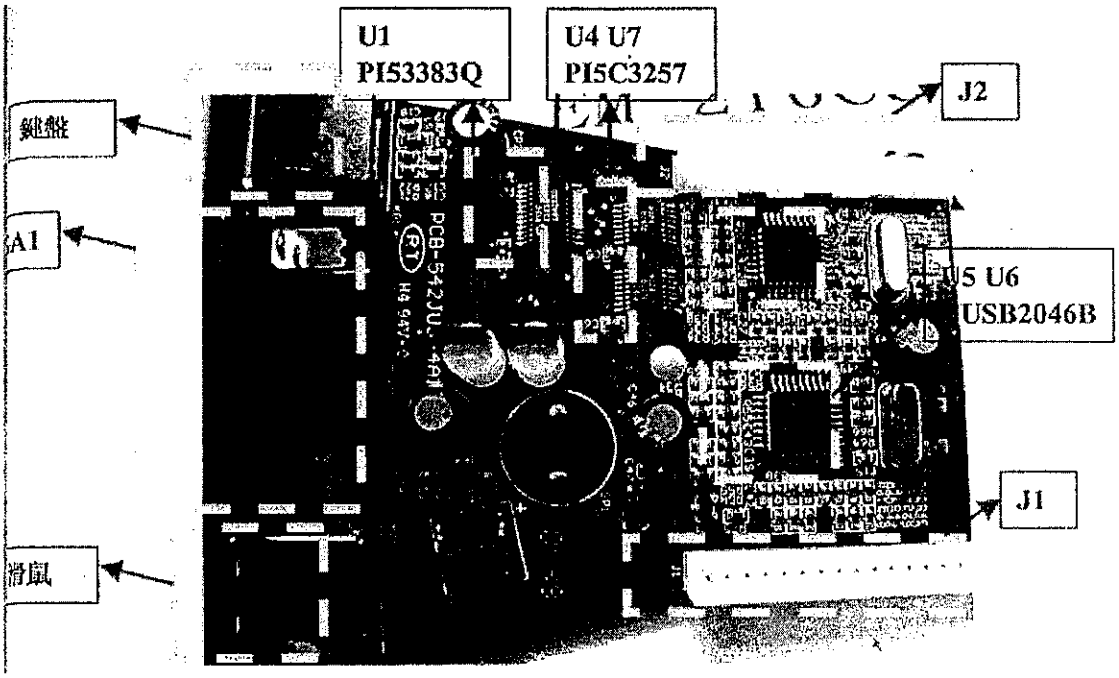

國立臺北科技大學「EM-210CU」鑑定報告第 36 頁

4. F1DL-102P

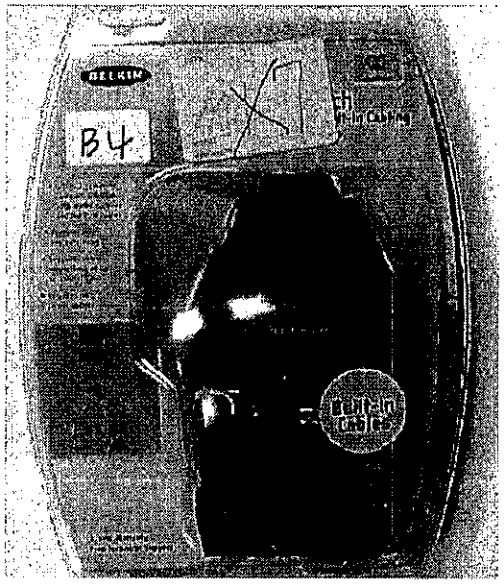

F1DL-102P（國立臺北科技大學「F1DL-102P」鑑定報告書第 28 頁）

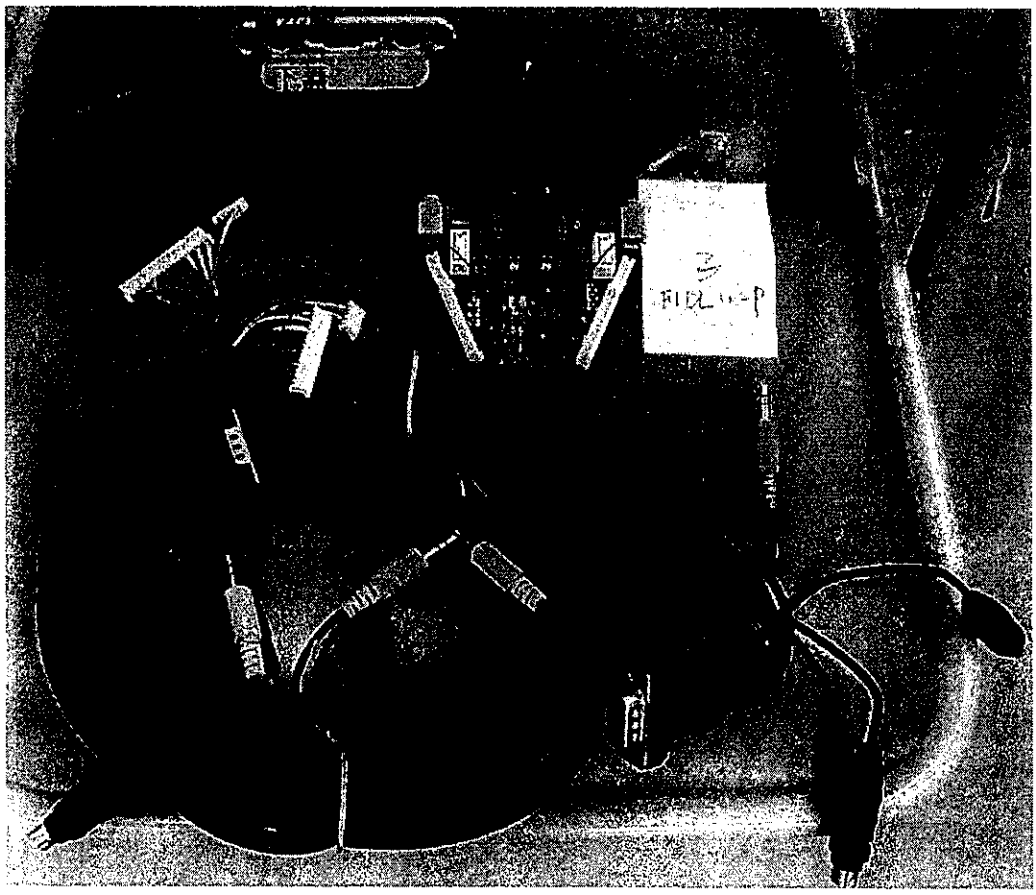

105 年 6 月 22 日當庭勘驗 F1DL-102P 照片（更被上證 5 第 3 頁）

5. F1DK-102P

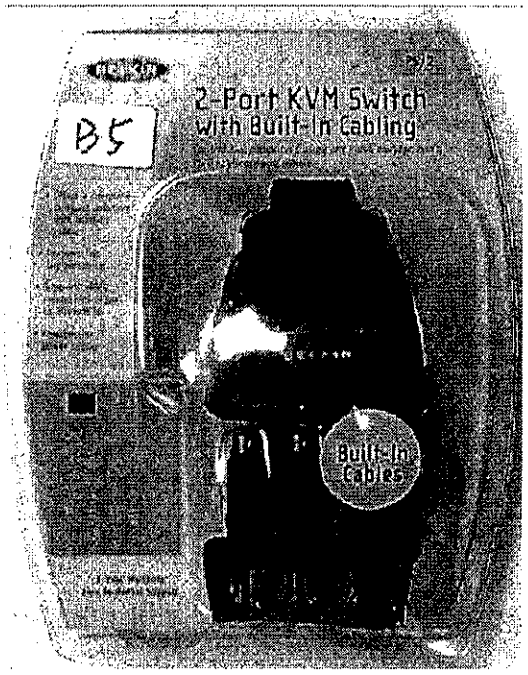

F1DK-102P（國立臺北科技大學「F1DK-102P」鑑定報告書第 28 頁）

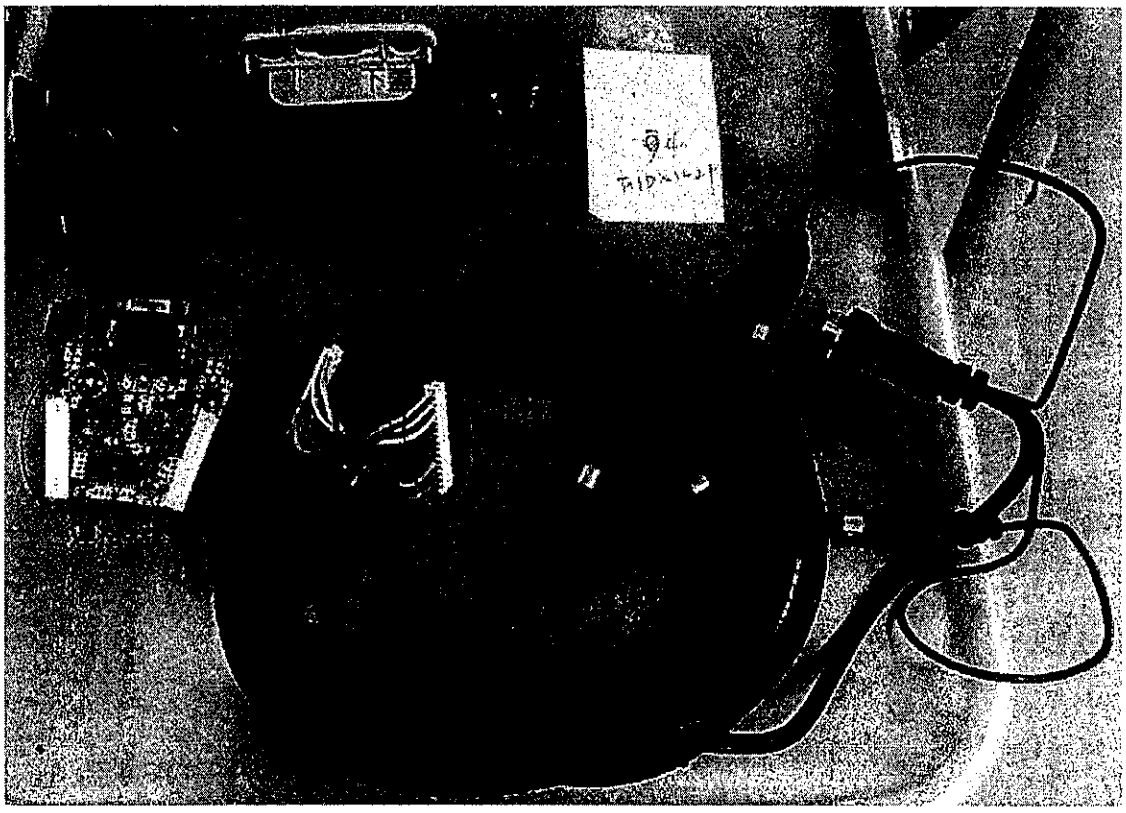

105 年 6 月 22 日當庭勘驗 F1DK-102P 照片（更被上證 5 第 4 頁）

6. F1DL-102U

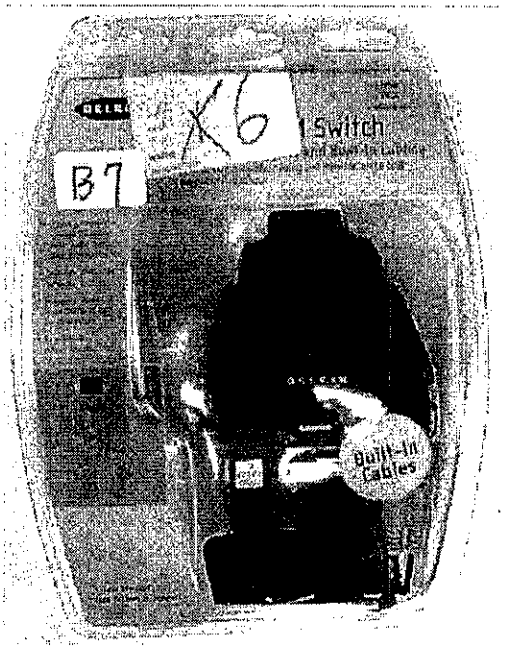

F1DL-102U（國立臺北科技大學「F1DL-102U」鑑定報告書第 29 頁）

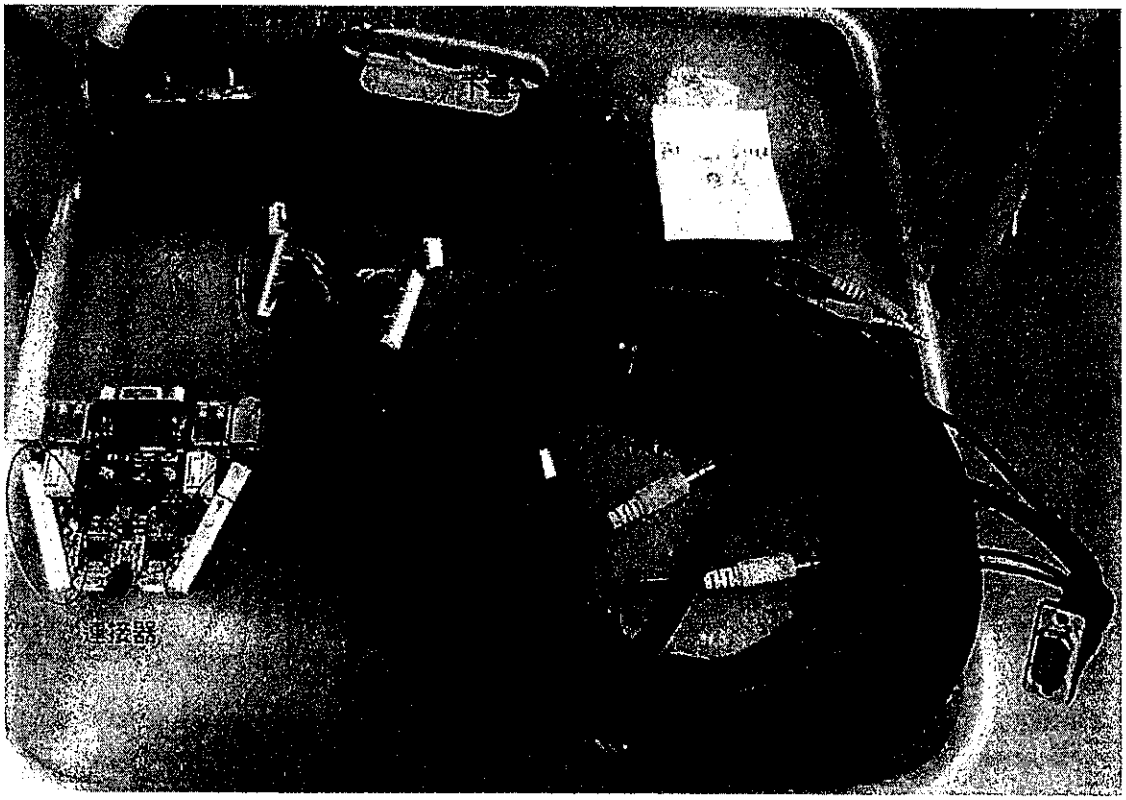

105 年 6 月 22 日當庭勘驗 F1DL-102U 照片（更被上證 5 第 6 頁）

7. F1DK-102U



F1DK-102U（國立臺北科技大學「F1DK-102U」鑑定報告書第 29 頁）



105 年 6 月 22 日當庭勘驗 F1DK-102U 照片（更被上證 5 第 5 頁）

8. JC-102CPA

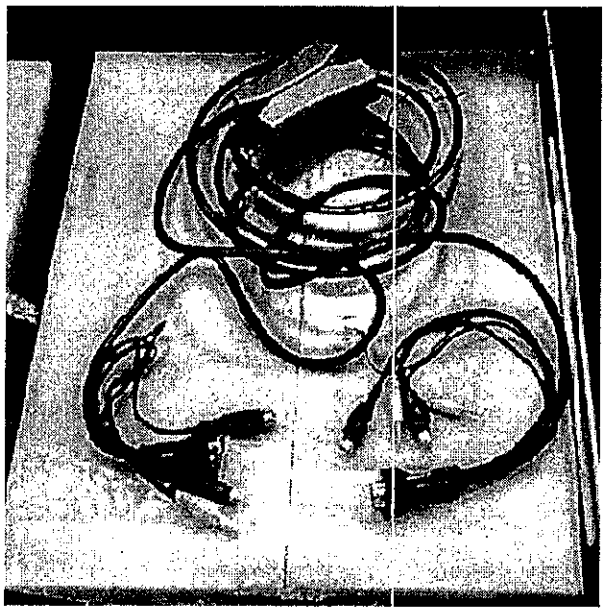

JC-102CPA（上證 43 第 2 頁）

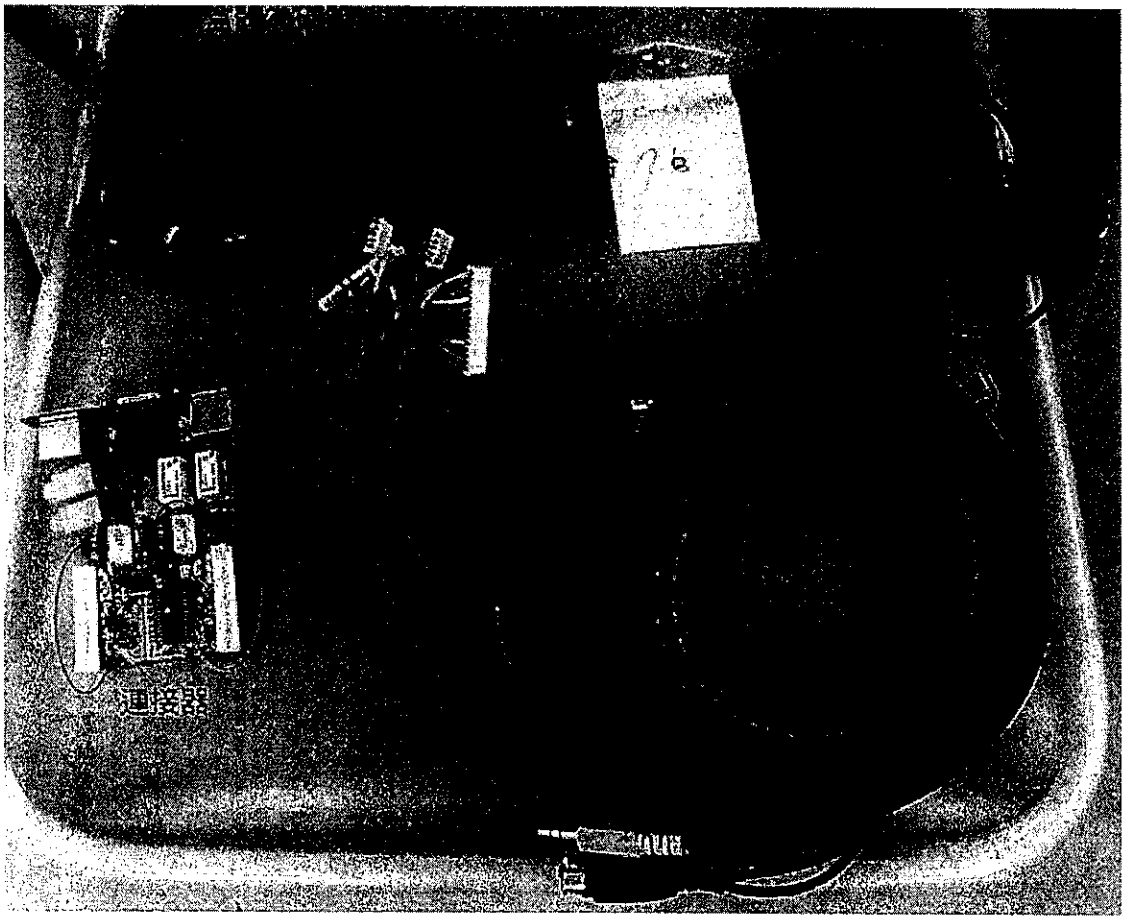

105 年 6 月 22 日當庭勘驗 JC-102CPA 照片（更被上證 5 第 7 頁）

9. JC-102CUA

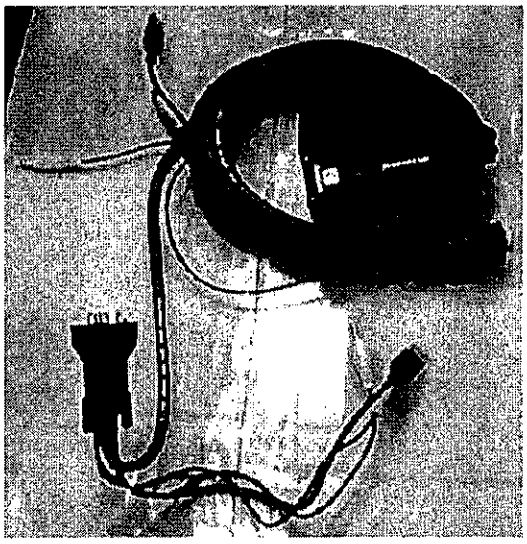

JC-102CUA（上證 43 第 6 頁）

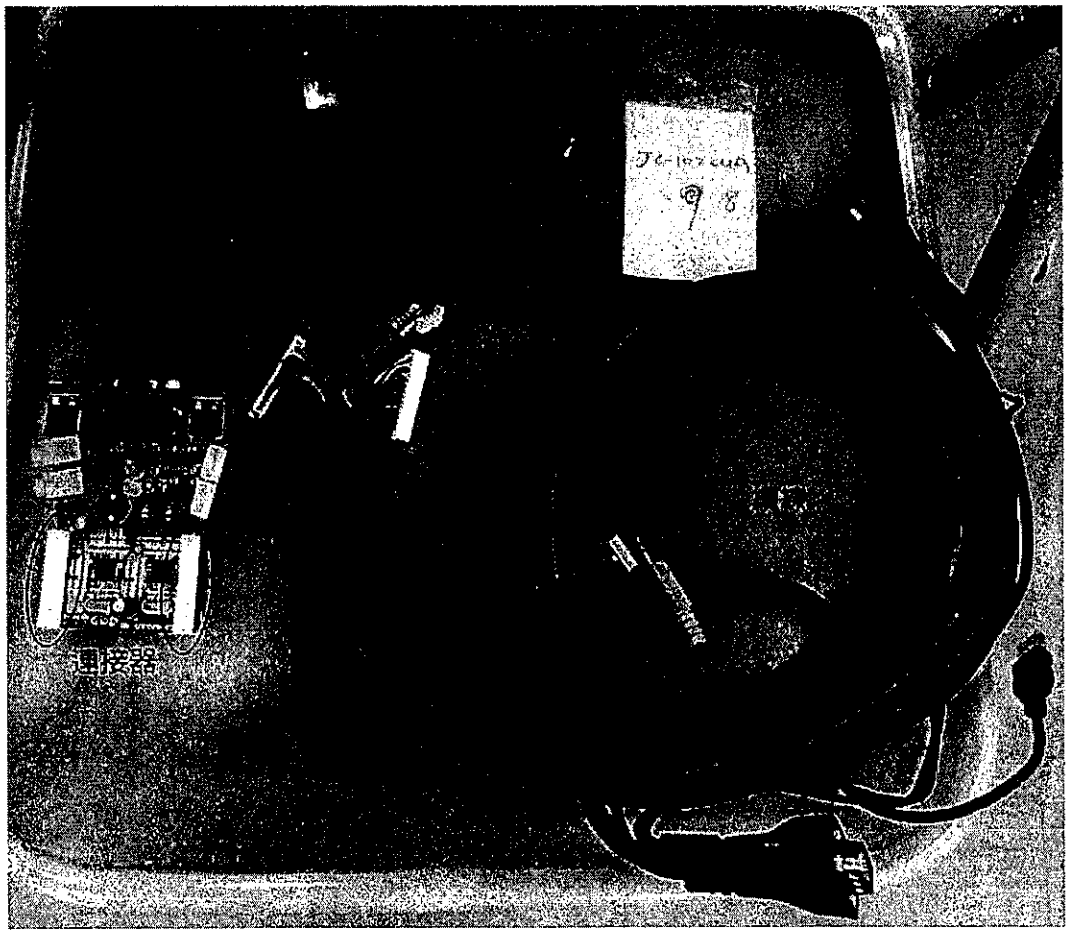

105 年 6 月 22 日當庭勘驗 JC-102CUA 照片（更被上證 5 第 8 頁）

附件四　　103 民專上更(一)10 之有效性證據組合，與行政訴訟之比較

爭點	請求項	被證	主張	104 行專更(一)3	104 行專更(一)5
3 - 1	發明 1	被證 A + 被證 B	進步性		
3 - 2		KVM-201PRME-OSD/ KVM-401PRME-OSD	進步性		KVM-201PRME-OSD/ KVM-401PRME-OSD + 更被上證 4
3 - 3		KAG14	進步性		
3 - 4		CS-1712/CS-1714	進步性	被證 A + CS-1712/CS-1714 +更被上證 4	
3 - 5		ACS-1712/ACS-1714	進步性		
3 - 6		被證 A + UH800 + 被上證 36	進步性		
3 - 1	發明 6	被證 A + 被證 B	進步性		
3 - 2		KVM-201PRME-OSD/ KVM-401PRME-OSD	進步性		
3 - 3		KAG14	進步性		
3 - 4		CS-1712/CS-1714	進步性		

3 - 5		ACS-1712/ACS-1714	進步性		
3 - 6		被證 A + UH800 + 被上證 36	進步性		
爭點	**請求項**	**被證**	**主張**	**104 行專更(一)2**	
3 - 7	新型 1	被證 H + 系爭新型專利自承之先前技術	進步性	被證 H + 系爭新型專利自承之先前技術	
3 - 8		被證 H + 系爭新型專利自承之先前技術 + CS-1004/CS-1008/CS-1016 + 2L-1701P	進步性		
3 - 9		被證 I + 系爭新型專利自承之先前技術	進步性		
3 - 10		被證 I + 系爭新型專利自承之先前技術 + CS-1004/CS-1008/CS-1016 + 2L-1701P	進步性		
3 - 11		被上證 47 + 系爭新型專利自承之先前技術	進步性		
爭點	**請求項**	**證據**	**主張**	**104 行專更(一)3**	**104 行專更(一)5**
3 - 12	發明 1	被證 A + 系爭發明專利自承先前	進步性	被證 A +更被上證 4	

		技術 + 更被上證 4			
3 - 1 3		更被上證 4	進步性	更被上證 4	更被上證 4
3 - 1 4		被證 A + 被證 B +更被上證 4	進步性		
3 - 1 5		UH800 + 被證 A +更被上證 4	進步性		UH800 + 被證 A +更被上證 4
3 - 1 6		KVM-201PRME-OSD/ KVM-401PRME-OSD + 更被上證 4	進步性		KVM-201PRME-OSD/ KVM-401PRME-OSD + 更被上證 4

附表一　EM-210UP、EM-410UP 未落入系爭發明專利請求項 1 文義、均等範圍

系爭發明專利請求項 1 與 EM-210UP、EM-410UP 侵權比對					
要件	系爭發明專利請求項 1 技術特徵	要件	EM-210UP、EM-410UP 系爭產品技術特徵	文義	均等
1A	一種電腦操作台與週邊裝置訊號切換器，係為鍵盤-影像-滑鼠（KVM）切換器與周邊共用切換器之組合，其係用來共用一影像螢幕，複數個符合工業標準之操作台裝置，以及在任一複數個電腦系統之中之一個或超過一個的周邊裝置，其包括：	1a	一種電腦操作台與週邊裝置訊號切換器，係為鍵盤-影像-滑鼠（KVM）切換器與周邊共用切換器之組合，其係用來共用一影像螢幕，複數個符合工業標準之操作台裝置，以及在任一複數個電腦系統之中之一個或超過一個的周邊裝置，其包括：	○	—
1B	一中央處理器（CPU），包括一第一記憶體，用來儲存一處理訊號切換之處理程式；	1b	一中央處理器（CPU），包括一第一記憶體，用來儲存一處理訊號切換之處理程式；	○	—
1C	一集線切換模組，包括通用序列匯流排（USB）集線器以及由中央處理器（CPU）韌體所控制的矩陣類比切換器，其被連接至中央處理器（CPU）且與任一複數個電腦系統以及一個或超過一個的周邊裝置形成了通訊，以使經過集線切換模組至一個或超過一個周邊裝置的訊號以仿效電腦起始；	1c	一集線切換模組，包括通用序列匯流排（USB）集線器以及由中央處理器（CPU）韌體所控制的矩陣類比切換器，其被連接至中央處理器（CPU）且與任一複數個電腦系統以及一個或超過一個的周邊裝置形成了通訊，	✕	✕
1D	一裝置控制模組，其連接至中央處理器（CPU）與集線切換模組，其係依據工業標準以仿效複數個操作台裝置；	1d	一裝置控制模組，其連接至中央處理器（CPU）與集線切換模組，其係依據工業標準以仿效複數個操作台裝置；	○	—
1E	一主機控制模組，其連接至中央處理器（CPU）且與複數個操作台裝置形成了通訊；及	1e	一主機控制模組，其連接至中央處理器（CPU）且與一個操作台裝置形成了通訊；及	✕	○
1F	一影像控制模組，其連接至中央處理器（CPU）且與影像螢幕裝置形成了通訊。	1f	一影像控制模組，其連接至中央處理器（CPU）且與影像螢幕裝置形成了通訊。	○	—

附表二　EM-210UP、EM-410UP 未落入系爭發明專利請求項 6 文義、均等範圍

系爭發明專利請求項6與EM-210UP、EM-410UP侵權比對					
要件	系爭發明專利請求項6技術特徵	要件	EM-210UP、EM-410UP系爭產品技術特徵	文義	均等
6A	一種電腦操作台與週邊裝置訊號切換器，其係用來共用一個或更多操作台裝置以及在任一複數個電腦系統中之一個或更多個周邊裝置，其包括：	6a	一種電腦操作台與週邊裝置訊號切換器，其係用來共用一個或更多操作台裝置以及在任一複數個電腦系統中之一個或更多個周邊裝置，其包括：	○	—
6B	一第一通道，其係用來連接從一個或更多操作台裝置中所選定之操作台裝置至複數個電腦系統中之一第一選定電腦系統；	6b	一第一通道，其係用來連接從一個或更多操作台裝置中所選定之操作台裝置至複數個電腦系統中之一第一選定電腦系統；	○	—
6C	一第二通道，其係用來連接第一選定電腦系統至一個或更多個周邊裝置中之一選定周邊裝置，第二通道在第一選定電腦系統與選定周邊裝置之間有一資料流；	6c	一第二通道，其係用來連接第一選定電腦系統至一個或更多個周邊裝置中之一選定周邊裝置，第二通道在第一選定電腦系統與選定周邊裝置之間有一資料流；	○	—
6D	一第三通道，其係用來連接選定操作台裝置至複數個電腦系統中之一第二選定電腦系統；	6d	一第三通道，其係用來連接選定操作台裝置至複數個電腦系統中之一第二選定電腦系統；	○	—
6E	及一裝置，包括通用序列匯流排（USB）集線器以及由中央處理器（CPU）韌體所控制的矩陣類比切換器，其係用來切換位於第一通道與第三通道之間之選定操作台裝置，且不會造成位於第一選定電腦系統與選定周邊裝置間之第二通道的資料流中斷；	6e	及一裝置，包括通用序列匯流排（USB）集線器以及由中央處理器（CPU）韌體所控制的矩陣類比切換器，其係用來切換位於第一通道與第三通道之間之選定操作台裝置，且不會造成位於第一選定電腦系統與選定周邊裝置間之第二通道的資料流中斷；	○	—
6F	其中，該電腦操作台與週邊裝置訊號切換器係為鍵盤-影像-滑鼠（KVM）切換器與周邊共用切換器之組合，以同步或不同步地切換鍵盤-影像-滑鼠（KVM）通道和周邊通道至一共同的電腦或不同的電腦，不會於切換器切換時中斷該周邊資料流。	6f	其中，該電腦操作台與週邊裝置訊號切換器係為鍵盤-影像-滑鼠（KVM）切換器與周邊共用切換器之組合。	×	×

附表三　EM-210DVI、EM-410DVI 未落入系爭發明專利請求項 1 文義、均等範圍

系爭發明專利請求項1與EM-210DVI、EM-410DVI侵權比對					
要件	系爭發明專利請求項1技術特徵	要件	EM-210DVI、EM-410DVI系爭產品技術特徵	文義	均等
1A	一種電腦操作台與週邊裝置訊號切換器，係為鍵盤-影像-滑鼠（KVM）切換器與周邊共用切換器之組合，其係用來共用一影像螢幕，複數個符合工業標準之操作台裝置，以及在任一複數個電腦系統之中之一個或超過一個的周邊裝置，其包括：	1a	一種電腦操作台與週邊裝置訊號切換器，係為鍵盤-影像-滑鼠（KVM）切換器與周邊共用切換器之組合，其係用來共用一影像螢幕，複數個符合工業標準之操作台裝置，以及在任一複數個電腦系統之中之一個或超過一個的周邊裝置，其包括：	○	—
1B	一中央處理器（CPU），包括一第一記憶體，用來儲存一處理訊號切換之處理程式；	1b	一中央處理器（CPU），包括一第一記憶體，用來儲存一處理訊號切換之處理程式；	○	—
1C	一集線切換模組，包括通用序列匯流排（USB）集線器以及由中央處理器（CPU）韌體所控制的矩陣類比切換器，其被連接至中央處理器（CPU）且與任一複數個電腦系統以及一個或超過一個的周邊裝置形成了通訊，以使經過集線切換模組至一個或超過一個周邊裝置的訊號以仿效電腦起始；	1c	一集線切換模組，包括通用序列匯流排（USB）集線器以及由中央處理器（CPU）韌體所控制的矩陣類比切換器，其被連接至中央處理器（CPU）且與任一複數個電腦系統以及一個或超過一個的周邊裝置形成了通訊，	×	×
1D	一裝置控制模組，其連接至中央處理器（CPU）與集線切換模組，其係依據工業標準以仿效複數個操作台裝置；	1d	一裝置控制模組，其連接至中央處理器（CPU）與集線切換模組，其係依據工業標準以仿效複數個操作台裝置；	○	—
1E	一主機控制模組，其連接至中央處理器（CPU）且與複數個操作台裝置形成了通訊；及	1e	一主機控制模組（即中央處理器）與一個操作台裝置形成了通訊；及	×	○
1F	一影像控制模組，其連接至中央處理器（CPU）且與影像螢幕裝置形成了通訊。	1f	一影像控制模組，其連接至中央處理器（CPU）且與影像螢幕裝置形成了通訊。	○	—

附表四　EM-210DVI、EM-410DVI 未落入系爭發明專利請求項 6 文義、均等範圍

系爭發明專利請求項 6 與 EM-210DVI、EM-410DVI 侵權比對					
要件	系爭發明專利請求項 6 技術特徵	要件	EM-210DVI、EM-410DVI 系爭產品技術特徵	文義	均等
6A	一種電腦操作台與週邊裝置訊號切換器，其係用來共用一個或更多操作台裝置以及在任一複數個電腦系統中之一個或更多個周邊裝置，其包括：	6a	一種電腦操作台與週邊裝置訊號切換器，其係用來共用一個或更多操作台裝置以及在任一複數個電腦系統中之一個或更多個周邊裝置，其包括：	○	—
6B	一第一通道，其係用來連接從一個或更多操作台裝置中所選定之操作台裝置至複數個電腦系統中之一第一選定電腦系統；	6b	一第一通道，其係用來連接從一個或更多操作台裝置中所選定之操作台裝置至複數個電腦系統中之一第一選定電腦系統；	○	—
6C	一第二通道，其係用來連接第一選定電腦系統至一個或更多個周邊裝置中之一選定周邊裝置，第二通道在第一選定電腦系統與選定周邊裝置之間有一資料流；	6c	一第二通道，其係用來連接第一選定電腦系統至一個或更多個周邊裝置中之一選定周邊裝置，第二通道在第一選定電腦系統與選定周邊裝置之間有一資料流；	○	—
6D	一第三通道，其係用來連接選定操作台裝置至複數個電腦系統中之一第二選定電腦系統；	6d	一第三通道，其係用來連接選定操作台裝置至複數個電腦系統中之一第二選定電腦系統；	○	—
6E	及一裝置，包括通用序列匯流排（USB）集線器以及由中央處理器（CPU）韌體所控制的矩陣類比切換器，其係用來切換位於第一通道與第三通道之間之選定操作台裝置，且不會造成位於第一選定電腦系統與選定周邊裝置間之第二通道的資料流中斷；	6e	及一裝置，包括通用序列匯流排（USB）集線器；由中央處理器接收操作台裝置訊號後，依所儲存之韌體決定送往第一通道或第三通道，且不會造成位於第一選定電腦系統與選定周邊裝置間之第二通道的資料流中斷；	✕	✕
6F	其中，該電腦操作台與週邊裝置訊號切換器係為鍵盤-影像-滑鼠（KVM）切換器與周邊共用切換器之組合，以同步或不同步地切換鍵盤-影像-滑鼠（KVM）通道和周邊通道至一共同的電腦或不同的電腦，不會於切換器切換時中斷該周邊資料流。	6f	其中，該電腦操作台與週邊裝置訊號切換器係為鍵盤-影像-滑鼠（KVM）切換器與周邊共用切換器之組合。	✕	✕

附表五　EM-210DH、EM-410DH 未落入系爭發明專利請求項 1 文義、均等範圍

系爭發明專利請求項 1 與 EM-210DH、EM-410DH 侵權比對					
要件	系爭發明專利請求項 1 技術特徵	要件	EM-210DH、EM-410DH 系爭產品技術特徵	文義	均等
1A	一種電腦操作台與週邊裝置訊號切換器，係為鍵盤-影像-滑鼠（KVM）切換器與周邊共用切換器之組合，其係用來共用一影像螢幕，複數個符合工業標準之操作台裝置，以及在任一複數個電腦系統之中之一個或超過一個的周邊裝置，其包括：	1a	一種電腦操作台與週邊裝置訊號切換器，係為鍵盤-影像-滑鼠（KVM）切換器與周邊共用切換器之組合，其係用來共用一影像螢幕，複數個符合工業標準之操作台裝置，以及在任一複數個電腦系統之中之一個或超過一個的周邊裝置，其包括：	○	—
1B	一中央處理器（CPU），包括一第一記憶體，用來儲存一處理訊號切換之處理程式；	1b	一中央處理器（CPU），包括一第一記憶體，用來儲存一處理訊號切換之處理程式；	○	—
1C	一集線切換模組，包括通用序列匯流排（USB）集線器以及由中央處理器（CPU）韌體所控制的矩陣類比切換器，其被連接至中央處理器（CPU）且與任一複數個電腦系統以及一個或超過一個的周邊裝置形成了通訊，以使經過集線切換模組至一個或超過一個周邊裝置的訊號以仿效電腦起始；	1c	一集線切換模組，包括通用序列匯流排（USB）集線器以及由中央處理器（CPU）韌體所控制的矩陣類比切換器，其被連接至中央處理器（CPU）且與任一複數個電腦系統以及一個或超過一個的周邊裝置形成了通訊，	✕	✕
1D	一裝置控制模組，其連接至中央處理器（CPU）與集線切換模組，其係依據工業標準以仿效複數個操作台裝置；	1d	一裝置控制模組，其連接至中央處理器（CPU）與集線切換模組，其係依據工業標準以仿效複數個操作台裝置；	○	—
1E	一主機控制模組，其連接至中央處理器（CPU）且與複數個操作台裝置形成了通訊；及	1e	一主機控制模組（即中央處理器）與一個操作台裝置形成了通訊；及	✕	○
1F	一影像控制模組，其連接至中央處理器（CPU）且與影像螢幕裝置形成了通訊。	1f	一影像控制模組，其連接至中央處理器（CPU）且與影像螢幕裝置形成了通訊。	○	—

附表六　EM-210DH、EM-410DH 未落入系爭發明專利請求項 6 文義、均等範圍

系爭發明專利請求項6與EM-210DH、EM-410DH侵權比對					
要件	系爭發明專利請求項6技術特徵	要件	EM-210DH、EM-410DH系爭產品技術特徵	文義	均等
6A	一種電腦操作台與週邊裝置訊號切換器，其係用來共用一個或更多操作台裝置以及在任一複數個電腦系統中之一個或更多個周邊裝置，其包括：	6a	一種電腦操作台與週邊裝置訊號切換器，其係用來共用一個或更多操作台裝置以及在任一複數個電腦系統中之一個或更多個周邊裝置，其包括：	○	—
6B	一第一通道，其係用來連接從一個或更多操作台裝置中所選定之操作台裝置至複數個電腦系統中之一第一選定電腦系統；	6b	一第一通道，其係用來連接從一個或更多操作台裝置中所選定之操作台裝置至複數個電腦系統中之一第一選定電腦系統；	○	—
6C	一第二通道，其係用來連接第一選定電腦系統至一個或更多個周邊裝置中之一選定周邊裝置，第二通道在第一選定電腦系統與選定周邊裝置之間有一資料流；	6c	一第二通道，其係用來連接第一選定電腦系統至一個或更多個周邊裝置中之一選定周邊裝置，第二通道在第一選定電腦系統與選定周邊裝置之間有一資料流；	○	—
6D	一第三通道，其係用來連接選定操作台裝置至複數個電腦系統中之一第二選定電腦系統；	6d	一第三通道，其係用來連接選定操作台裝置至複數個電腦系統中之一第二選定電腦系統；	○	—
6E	及一裝置，包括通用序列匯流排（USB）集線器以及由中央處理器（CPU）韌體所控制的矩陣類比切換器，其係用來切換位於第一通道與第三通道之間之選定操作台裝置，且不會造成位於第一選定電腦系統與選定周邊裝置間之第二通道的資料流中斷；	6e	及一裝置，包括通用序列匯流排（USB）集線器以及由中央處理器（CPU）韌體所控制的矩陣類比切換器，其係用來切換位於第一通道與第三通道之間之選定操作台裝置，且不會造成位於第一選定電腦系統與選定周邊裝置間之第二通道的資料流中斷；	○	—
6F	其中，該電腦操作台與週邊裝置訊號切換器係為鍵盤-影像-滑鼠（KVM）切換器與周邊共用切換器之組合，以同步或不同步地切換鍵盤-影像-滑鼠（KVM）通道和周邊通道至一共同的電腦或不同的電腦，不會於切換器切換時中斷該周邊資料流。	6f	其中，該電腦操作台與週邊裝置訊號切換器係為鍵盤-影像-滑鼠（KVM）切換器與周邊共用切換器之組合。	✕	✕

附表七　EM-210XP、EM-410XP 未落入系爭發明專利請求項 1 文義、均等範圍

系爭發明專利請求項 1 與 EM-210XP、EM-410XP 侵權比對					
要件	系爭發明專利請求項 1 技術特徵	要件	EM-210XP、EM-410XP 系爭產品技術特徵	文義	均等
1A	一種電腦操作台與週邊裝置訊號切換器，係為鍵盤-影像-滑鼠（KVM）切換器與周邊共用切換器之組合，其係用來共用一影像螢幕，複數個符合工業標準之操作台裝置，以及在任一複數個電腦系統之中之一個或超過一個的周邊裝置，其包括：	1a	一種電腦操作台與週邊裝置訊號切換器，係為鍵盤-影像-滑鼠（KVM）切換器與周邊共用切換器之組合，其係用來共用一影像螢幕，複數個符合工業標準之操作台裝置，以及在任一複數個電腦系統之中之一個或超過一個的周邊裝置，其包括：	○	—
1B	一中央處理器（CPU），包括一第一記憶體，用來儲存一處理訊號切換之處理程式；	1b	一中央處理器（CPU），包括一第一記憶體，用來儲存一處理訊號切換之處理程式；	○	—
1C	一集線切換模組，包括通用序列匯流排（USB）集線器以及由中央處理器（CPU）韌體所控制的矩陣類比切換器，其被連接至中央處理器（CPU）且與任一複數個電腦系統以及一個或超過一個的周邊裝置形成了通訊，以使經過集線切換模組至一個或超過一個周邊裝置的訊號以仿效電腦起始；	1c	一集線切換模組，包括通用序列匯流排（USB）集線器以及由中央處理器（CPU）韌體所控制的矩陣類比切換器，其被連接至中央處理器（CPU）且與任一複數個電腦系統以及一個或超過一個的周邊裝置形成了通訊，	×	×
1D	一裝置控制模組，其連接至中央處理器（CPU）與集線切換模組，其係依據工業標準以仿效複數個操作台裝置；	1d	一裝置控制模組，其連接至中央處理器（CPU）與集線切換模組，其係依據工業標準以仿效複數個操作台裝置；	○	—
1E	一主機控制模組，其連接至中央處理器（CPU）且與複數個操作台裝置形成了通訊；及	1e	一主機控制模組，其連接至中央處理器（CPU）且與複數個操作台裝置形成了通訊；及	○	—
1F	一影像控制模組，其連接至中央處理器（CPU）且與影像螢幕裝置形成了通訊。	1f	一影像控制模組，其連接至中央處理器（CPU）且與影像螢幕裝置形成了通訊。	○	—

附表八　EM-210XP、EM-410XP 未落入系爭發明專利請求項 6 文義、均等範圍

系爭發明專利請求項 6 與 EM-210XP、EM-410XP 侵權比對					
要件	系爭發明專利請求項 6 技術特徵	要件	EM-210XP、EM-410XP 系爭產品技術特徵	文義	均等
6A	一種電腦操作台與週邊裝置訊號切換器，其係用來共用一個或更多操作台裝置以及在任一複數個電腦系統中之一個或更多個周邊裝置，其包括：	6a	一種電腦操作台與週邊裝置訊號切換器，其係用來共用一個或更多操作台裝置以及在任一複數個電腦系統中之一個或更多個周邊裝置，其包括：	○	—
6B	一第一通道，其係用來連接從一個或更多操作台裝置中所選定之操作台裝置至複數個電腦系統中之一第一選定電腦系統；	6b	一第一通道，其係用來連接從一個或更多操作台裝置中所選定之操作台裝置至複數個電腦系統中之一第一選定電腦系統；	○	—
6C	一第二通道，其係用來連接第一選定電腦系統至一個或更多個周邊裝置中之一選定周邊裝置，第二通道在第一選定電腦系統與選定周邊裝置之間有一資料流；	6c	一第二通道，其係用來連接第一選定電腦系統至一個或更多個周邊裝置中之一選定周邊裝置，第二通道在第一選定電腦系統與選定周邊裝置之間有一資料流；	○	—
6D	一第三通道，其係用來連接選定操作台裝置至複數個電腦系統中之一第二選定電腦系統；	6d	一第三通道，其係用來連接選定操作台裝置至複數個電腦系統中之一第二選定電腦系統；	○	—
6E	及一裝置，包括通用序列匯流排（USB）集線器以及由中央處理器（CPU）韌體所控制的矩陣類比切換器，其係用來切換位於第一通道與第三通道之間之選定操作台裝置，且不會造成位於第一選定電腦系統與選定周邊裝置間之第二通道的資料流中斷；	6e	及一裝置，包括通用序列匯流排（USB）集線器以及由中央處理器（CPU）韌體所控制的矩陣類比切換器，其係用來切換位於第一通道與第三通道之間之選定操作台裝置，且不會造成位於第一選定電腦系統與選定周邊裝置間之第二通道的資料流中斷；	○	—
6F	其中，該電腦操作台與週邊裝置訊號切換器係為鍵盤-影像-滑鼠（KVM）切換器與周邊共用切換器之組合，以同步或不同步地切換鍵盤-影像-滑鼠（KVM）通道和周邊通道至一共同的電腦或不同的電腦，不會於切換器切換時中斷該周邊資料流。	6f	其中，該電腦操作台與週邊裝置訊號切換器係為鍵盤-影像-滑鼠（KVM）切換器與周邊共用切換器之組合。	✕	✕

附表九　EM-810XD、EM-1610XD 未落入系爭發明專利請求項 1 文義、均等範圍

系爭發明專利請求項 1 與 EM-810XD、EM-1610XD 侵權比對					
要件	系爭發明專利請求項 1 技術特徵	要件	EM-810XD、EM-410UP 系爭產品技術特徵	文義	均等
1A	一種電腦操作台與週邊裝置訊號切換器，係為鍵盤-影像-滑鼠（KVM）切換器與周邊共用切換器之組合，其係用來共用一影像螢幕，複數個符合工業標準之操作台裝置，以及在任一複數個電腦系統之中之一個或超過一個的周邊裝置，其包括：	1a	一種電腦操作台與週邊裝置訊號切換器，係為鍵盤-影像-滑鼠（KVM）切換器與周邊共用切換器之組合，其係用來共用一影像螢幕，複數個符合工業標準之操作台裝置，以及在任一複數個電腦系統之中之一個或超過一個的周邊裝置，其包括：	○	—
1B	一中央處理器（CPU），包括一第一記憶體，用來儲存一處理訊號切換之處理程式；	1b	一中央處理器（CPU），包括一第一記憶體，用來儲存一處理訊號切換之處理程式；	○	—
1C	一集線切換模組，包括通用序列匯流排（USB）集線器以及由中央處理器（CPU）韌體所控制的矩陣類比切換器，其被連接至中央處理器（CPU）且與任一複數個電腦系統以及一個或超過一個的周邊裝置形成了通訊，以使經過集線切換模組至一個或超過一個周邊裝置的訊號以仿效電腦起始；	1c	一集線切換模組，包括通用序列匯流排（USB）集線器以及由中央處理器（CPU）韌體所控制的矩陣類比切換器，其被連接至中央處理器（CPU）且與任一複數個電腦系統以及一個或超過一個的周邊裝置形成了通訊，	×	×
1D	一裝置控制模組，其連接至中央處理器（CPU）與集線切換模組，其係依據工業標準以仿效複數個操作台裝置；	1d	一裝置控制模組，其連接至中央處理器（CPU）與集線切換模組；	×	×
1E	一主機控制模組，其連接至中央處理器（CPU）且與複數個操作台裝置形成了通訊；及	1e	一主機控制模組（即中央處理器）與一個操作台裝置形成了通訊；及	×	○
1F	一影像控制模組，其連接至中央處理器（CPU）且與影像螢幕裝置形成了通訊。	1f	一影像控制模組，其連接至中央處理器（CPU）且與影像螢幕裝置形成了通訊。	○	—

附表十　EM-810XD、EM-1610XD 未落入系爭發明專利請求項 6 文義、均等範圍

系爭發明專利請求項 6 與 EM-810XD、EM-1610XD 侵權比對					
要件	系爭發明專利請求項 6 技術特徵	要件	EM-810XD、EM-410UP 系爭產品技術特徵	文義	均等
6A	一種電腦操作台與週邊裝置訊號切換器，其係用來共用一個或更多操作台裝置以及在任一複數個電腦系統中之一個或更多個周邊裝置，其包括：	6a	一種電腦操作台與週邊裝置訊號切換器，其係用來共用一個或更多操作台裝置以及在任一複數個電腦系統中之一個或更多個周邊裝置，其包括：	○	—
6B	一第一通道，其係用來連接從一個或更多操作台裝置中所選定之操作台裝置至複數個電腦系統中之一第一選定電腦系統；	6b	一第一通道，其係用來連接從一個或更多操作台裝置中所選定之操作台裝置至複數個電腦系統中之一第一選定電腦系統；	○	—
6C	一第二通道，其係用來連接第一選定電腦系統至一個或更多個周邊裝置中之一選定周邊裝置，第二通道在第一選定電腦系統與選定周邊裝置之間有一資料流；	6c	一第二通道，其係用來連接第一選定電腦系統至一個或更多個周邊裝置中之一選定周邊裝置，第二通道在第一選定電腦系統與選定周邊裝置之間有一資料流；	○	—
6D	一第三通道，其係用來連接選定操作台裝置至複數個電腦系統中之一第二選定電腦系統；	6d	一第三通道，其係用來連接選定操作台裝置至複數個電腦系統中之一第二選定電腦系統；	○	—
6E	及一裝置，包括通用序列匯流排（USB）集線器以及由中央處理器（CPU）韌體所控制的矩陣類比切換器，其係用來切換位於第一通道與第三通道之間之選定操作台裝置，且不會造成位於第一選定電腦系統與選定周邊裝置間之第二通道的資料流中斷；	6e	及一裝置，包括通用序列匯流排（USB）集線器以及由中央處理器（CPU）韌體所控制的矩陣類比切換器，其係用來切換位於第一通道與第三通道之間之選定操作台裝置，且不會造成位於第一選定電腦系統與選定周邊裝置間之第二通道的資料流中斷；	○	—
6F	其中，該電腦操作台與週邊裝置訊號切換器係為鍵盤-影像-滑鼠（KVM）切換器與周邊共用切換器之組合，以同步或不同步地切換鍵盤-影像-滑鼠（KVM）通道和周邊通道至一共同的電腦或不同的電腦，不會於切換器切換時中斷該周邊資料流。	6f	其中，該電腦操作台與週邊裝置訊號切換器係為鍵盤-影像-滑鼠（KVM）切換器與周邊共用切換器之組合。	×	×

附表十一　JC-M102U、JC-M104U 未落入系爭發明專利請求項 1 文義、均等範圍

系爭發明專利請求項 1 與 JC-M102U、JC-M104U 侵權比對					
要件	系爭發明專利請求項 1 技術特徵	要件	JC-M102U、JC-M104U 系爭產品技術特徵	文義	均等
1A	一種電腦操作台與週邊裝置訊號切換器，係為鍵盤-影像-滑鼠（KVM）切換器與周邊共用切換器之組合，其係用來共用一影像螢幕，複數個符合工業標準之操作台裝置，以及在任一複數個電腦系統之中之一個或超過一個的周邊裝置，其包括：	1a	一種電腦操作台與週邊裝置訊號切換器，係為鍵盤-影像-滑鼠（KVM）切換器與周邊共用切換器之組合，其係用來共用一影像螢幕，複數個符合工業標準之操作台裝置，以及在任一複數個電腦系統之中之一個或超過一個的周邊裝置，其包括：	○	—
1B	一中央處理器（CPU），包括一第一記憶體，用來儲存一處理訊號切換之處理程式；	1b	一中央處理器（CPU），包括一第一記憶體，用來儲存一處理訊號切換之處理程式；	○	—
1C	一集線切換模組，包括通用序列匯流排（USB）集線器以及由中央處理器（CPU）韌體所控制的矩陣類比切換器，其被連接至中央處理器（CPU）且與任一複數個電腦系統以及一個或超過一個的周邊裝置形成了通訊，以使經過集線切換模組至一個或超過一個周邊裝置的訊號以仿效電腦起始；	1c	一集線切換模組，包括通用序列匯流排（USB）集線器以及由中央處理器（CPU）韌體所控制的矩陣類比切換器，其被連接至中央處理器（CPU）且與任一複數個電腦系統以及一個或超過一個的周邊裝置形成了通訊，	×	×
1D	一裝置控制模組，其連接至中央處理器（CPU）與集線切換模組，其係依據工業標準以仿效複數個操作台裝置；	1d	一裝置控制模組，其連接至中央處理器（CPU）與集線切換模組，其係依據工業標準以仿效複數個操作台裝置；	○	—
1E	一主機控制模組，其連接至中央處理器（CPU）且與複數個操作台裝置形成了通訊；及	1e	一主機控制模組，其連接至中央處理器（CPU）且與複數個操作台裝置形成了通訊；及	○	—
1F	一影像控制模組，其連接至中央處理器（CPU）且與影像螢幕裝置形成了通訊。	1f	一影像控制模組，其連接至中央處理器（CPU）且與影像螢幕裝置形成了通訊。	○	—

附表十二　JC-M102U、JC-M104U 未落入系爭發明專利請求項 6 文義、均等範圍

系爭發明專利請求項 6 與 JC-M102U、JC-M104U 侵權比對					
要件	系爭發明專利請求項 6 技術特徵	要件	JC-M102U、JC-M104U 系爭產品技術特徵	文義	均等
6A	一種電腦操作台與週邊裝置訊號切換器，其係用來共用一個或更多操作台裝置以及在任一複數個電腦系統中之一個或更多個周邊裝置，其包括：	6a	一種電腦操作台與週邊裝置訊號切換器，其係用來共用一個或更多操作台裝置以及在任一複數個電腦系統中之一個或更多個周邊裝置，其包括：	○	—
6B	一第一通道，其係用來連接從一個或更多操作台裝置中所選定之操作台裝置至複數個電腦系統中之一第一選定電腦系統；	6b	一第一通道，其係用來連接從一個或更多操作台裝置中所選定之操作台裝置至複數個電腦系統中之一第一選定電腦系統；	○	—
6C	一第二通道，其係用來連接第一選定電腦系統至一個或更多個周邊裝置中之一選定周邊裝置，第二通道在第一選定電腦系統與選定周邊裝置之間有一資料流；	6c	一第二通道，其係用來連接第一選定電腦系統至一個或更多個周邊裝置中之一選定周邊裝置，第二通道在第一選定電腦系統與選定周邊裝置之間有一資料流；	○	—
6D	一第三通道，其係用來連接選定操作台裝置至複數個電腦系統中之一第二選定電腦系統；	6d	一第三通道，其係用來連接選定操作台裝置至複數個電腦系統中之一第二選定電腦系統；	○	—
6E	及一裝置，包括通用序列匯流排（USB）集線器以及由中央處理器（CPU）韌體所控制的矩陣類比切換器，其係用來切換位於第一通道與第三通道之間之選定操作台裝置，且不會造成位於第一選定電腦系統與選定周邊裝置間之第二通道的資料流中斷；	6e	及一裝置，包括通用序列匯流排（USB）集線器；由中央處理器接收操作台裝置訊號後，依所儲存之韌體決定送往第一通道或第三通道，且不會造成位於第一選定電腦系統與選定周邊裝置間之第二通道的資料流中斷；	X	X
6F	其中，該電腦操作台與週邊裝置訊號切換器係為鍵盤-影像-滑鼠（KVM）切換器與周邊共用切換器之組合，以同步或不同步地切換鍵盤-影像-滑鼠（KVM）通道和周邊通道至一共同的電腦或不同的電腦，不會於切換器切換時中斷該周邊資料流。	6f	其中，該電腦操作台與週邊裝置訊號切換器係為鍵盤-影像-滑鼠（KVM）切換器與周邊共用切換器之組合。	X	X

附表十三　JC-102MAC未落入系爭發明專利請求項1文義、均等範圍

系爭發明專利請求項1與JC-102MAC侵權比對					
要件	系爭發明專利請求項1技術特徵	要件	JC-102MAC系爭產品技術特徵	文義	均等
1A	一種電腦操作台與週邊裝置訊號切換器，係為鍵盤-影像-滑鼠（KVM）切換器與周邊共用切換器之組合，其係用來共用一影像螢幕，複數個符合工業標準之操作台裝置，以及在任一複數個電腦系統之中之一個或超過一個的周邊裝置，其包括：	1a	一種電腦操作台與週邊裝置訊號切換器，係為鍵盤-影像-滑鼠（KVM）切換器與周邊共用切換器之組合，其係用來共用一影像螢幕，複數個符合工業標準之操作台裝置，以及在任一複數個電腦系統之中之一個或超過一個的周邊裝置，其包括：	○	—
1B	一中央處理器（CPU），包括一第一記憶體，用來儲存一處理訊號切換之處理程式；	1b	一中央處理器（CPU），包括一第一記憶體，用來儲存一處理訊號切換之處理程式；	○	—
1C	一集線切換模組，包括通用序列匯流排（USB）集線器以及由中央處理器（CPU）韌體所控制的矩陣類比切換器，其被連接至中央處理器（CPU）且與任一複數個電腦系統以及一個或超過一個的周邊裝置形成了通訊，以使經過集線切換模組至一個或超過一個周邊裝置的訊號以仿效電腦起始；	1c	一集線切換模組，包括通用序列匯流排（USB）集線器以及由中央處理器（CPU）韌體所控制的矩陣類比切換器，其被連接至中央處理器（CPU）且與任一複數個電腦系統以及一個或超過一個的周邊裝置形成了通訊，	×	×
1D	一裝置控制模組，其連接至中央處理器（CPU）與集線切換模組，其係依據工業標準以仿效複數個操作台裝置；	1d	一裝置控制模組，其連接至中央處理器（CPU）與集線切換模組；	×	×
1E	一主機控制模組，其連接至中央處理器（CPU）且與複數個操作台裝置形成了通訊；及	1e	一主機控制模組（即中央處理器）與一個操作台裝置形成了通訊；及	×	○
1F	一影像控制模組，其連接至中央處理器（CPU）且與影像螢幕裝置形成了通訊。	1f	一影像控制模組，其連接至中央處理器（CPU）且與影像螢幕裝置形成了通訊。	○	—

附表十四　JC-102MAC未落入系爭發明專利請求項6文義、均等範圍

系爭發明專利請求項6與JC-102MAC侵權比對					
要件	系爭發明專利請求項6技術特徵	要件	JC-102MAC系爭產品技術特徵	文義	均等
6A	一種電腦操作台與週邊裝置訊號切換器，其係用來共用一個或更多操作台裝置以及在任一複數個電腦系統中之一個或更多個周邊裝置，其包括：	6a	一種電腦操作台與週邊裝置訊號切換器，其係用來共用一個或更多操作台裝置以及在任一複數個電腦系統中之一個或更多個周邊裝置，其包括：	○	—
6B	一第一通道，其係用來連接從一個或更多操作台裝置中所選定之操作台裝置至複數個電腦系統中之一第一選定電腦系統；	6b	一第一通道，其係用來連接從一個或更多操作台裝置中所選定之操作台裝置至複數個電腦系統中之一第一選定電腦系統；	○	—
6C	一第二通道，其係用來連接第一選定電腦系統至一個或更多個周邊裝置中之一選定周邊裝置，第二通道在第一選定電腦系統與選定周邊裝置之間有一資料流；	6c	一第二通道，其係用來連接第一選定電腦系統至一個或更多個周邊裝置中之一選定周邊裝置，第二通道在第一選定電腦系統與選定周邊裝置之間有一資料流；	○	—
6D	一第三通道，其係用來連接選定操作台裝置至複數個電腦系統中之一第二選定電腦系統；	6d	一第三通道，其係用來連接選定操作台裝置至複數個電腦系統中之一第二選定電腦系統；	○	—
6E	及一裝置，包括通用序列匯流排（USB）集線器以及由中央處理器（CPU）韌體所控制的矩陣類比切換器，其係用來切換位於第一通道與第三通道之間之選定操作台裝置，且不會造成位於第一選定電腦系統與選定周邊裝置間之第二通道的資料流中斷；	6e	及一裝置，包括通用序列匯流排（USB）集線器；由中央處理器接收操作台裝置訊號後，依所儲存之韌體決定送往第一通道或第三通道，且不會造成位於第一選定電腦系統與選定周邊裝置間之第二通道的資料流中斷；	✕	✕
6F	其中，該電腦操作台與週邊裝置訊號切換器係為鍵盤-影像-滑鼠（KVM）切換器與周邊共用切換器之組合，以同步或不同步地切換鍵盤-影像-滑鼠（KVM）通道和周邊通道至一共同的電腦或不同的電腦，不會於切換器切換時中斷該周邊資料流。	6f	其中，該電腦操作台與週邊裝置訊號切換器係為鍵盤-影像-滑鼠（KVM）切換器與周邊共用切換器之組合。	✕	✕

附表十五　EM-210CP 未落入系爭新型專利請求項 1 文義、均等範圍

系爭新型專利請求項 1 與 EM-210CP 侵權比對					
要件	系爭新型專利請求項 1 技術特徵	要件	EM-210CP 系爭產品技術特徵	文義	均等
A	一種自動切換器，其包含一主插座體，及至少二組的訊號插座組；	a	一種自動切換器，其包含一主插座體，及至少二組的訊號插座組；	○	—
B	該主插座體內設置有切換電路的電路板；	b	該主插座體內設置有切換電路的電路板；	○	—
C	該各訊號插座組包含一螢幕訊號插接座、一鍵盤訊號插接座、一滑鼠訊號插接座；	c	該各訊號插座組包含一螢幕訊號插接座、一鍵盤訊號插接座、一滑鼠訊號插接座；	○	—
D	該各訊號插座組係以傳輸訊號用的單一纜線與主插座體內的切換電路聯結，其中該各訊號插座組之各螢幕訊號插接座、鍵盤訊號插接座、滑鼠訊號插接座係彼此相同，	d	該各訊號插座組係以傳輸訊號用的單一纜線經由主插座體內的連接器與切換電路聯結，其中該各訊號插座組之各螢幕訊號插接座、鍵盤訊號插接座、滑鼠訊號插接座係彼此相同，	✕	✕
E	且該各纜線之一端係由該主插座體之殼體所包覆，使該主插座體與該等訊號插座組連接成一體狀而為其特徵者。	e	該各纜線之一端導入主插座體之殼體，殼體係藉由螺釘鎖合手段組合上下蓋體，且內面未與電路板密合。	✕	✕

附表十六　EM-210CPA 未落入系爭新型專利請求項 1 文義、均等範圍

系爭新型專利請求項 1 與 EM-210CPA 侵權比對					
要件	系爭新型專利請求項 1 技術特徵	要件	EM-210CPA 系爭產品技術特徵	文義	均等
A	一種自動切換器，其包含一主插座體，及至少二組的訊號插座組；	a	一種自動切換器，其包含一主插座體，及至少二組的訊號插座組；	○	—
B	該主插座體內設置有切換電路的電路板；	b	該主插座體內設置有切換電路的電路板；	○	—
C	該各訊號插座組包含一螢幕訊號插接座、一鍵盤訊號插接座、一滑鼠訊號插接座；	c	該各訊號插座組包含一螢幕訊號插接座、一鍵盤訊號插接座、一滑鼠訊號插接座；	○	—
D	該各訊號插座組係以傳輸訊號用的單一纜線與主插座體內的切換電路聯結，其中該各訊號插座組之各螢幕訊號插接座、鍵盤訊號插接座、滑鼠訊號插接座係彼此相同，	d	該各訊號插座組係以傳輸訊號用的單一纜線經由主插座體內的連接器與切換電路聯結，其中該各訊號插座組之各螢幕訊號插接座、鍵盤訊號插接座、滑鼠訊號插接座係彼此相同，	✕	✕
E	且該各纜線之一端係由該主插座體之殼體所包覆，使該主插座體與該等訊號插座組連接成一體狀而為其特徵者。	e	該各纜線之一端導入主插座體之殼體，殼體係藉由螺釘鎖合手段組合上下蓋體，且內面未與電路板密合。	✕	✕

附表十七　EM-210CU 未落入系爭新型專利請求項 1 文義、均等範圍

系爭新型專利請求項 1 與 EM-210CU 侵權比對					
要件	系爭新型專利請求項 1 技術特徵	要件	EM-210CU 系爭產品技術特徵	文義	均等
A	一種自動切換器，其包含一主插座體，及至少二組的訊號插座組；	a	一種自動切換器，其包含一主插座體，及至少二組的訊號插座組；	○	—
B	該主插座體內設置有切換電路的電路板；	b	該主插座體內設置有切換電路的電路板；	○	—
C	該各訊號插座組包含一螢幕訊號插接座、一鍵盤訊號插接座、一滑鼠訊號插接座；	c	該各訊號插座組包含一螢幕訊號插接座、一 USB 訊號插接座（用於傳遞鍵盤、滑鼠之訊號）；	○	—
D	該各訊號插座組係以傳輸訊號用的單一纜線與主插座體內的切換電路聯結，其中該各訊號插座組之各螢幕訊號插接座、鍵盤訊號插接座、滑鼠訊號插接座係彼此相同，	d	該各訊號插座組係以傳輸訊號用的單一纜線經由主插座體內的連接器與切換電路聯結，其中該各訊號插座組之各螢幕訊號插接座、USB 訊號插接座係彼此相同，	╳	╳
E	且該各纜線之一端係由該主插座體之殼體所包覆，使該主插座體與該等訊號插座組連接成一體狀而為其特徵者。	e	該各纜線之一端導入主插座體之殼體，殼體係藉由螺釘鎖合手段組合上下蓋體，且內面未與電路板密合。	╳	╳

附表十八　F1DL-102P 未落入系爭新型專利請求項 1 文義、均等範圍

系爭新型專利請求項 1 與 F1DL-102P 侵權比對					
要件	系爭新型專利請求項 1 技術特徵	要件	F1DL-102P 系爭產品技術特徵	文義	均等
A	一種自動切換器，其包含一主插座體，及至少二組的訊號插座組；	a	一種自動切換器，其包含一主插座體，及至少二組的訊號插座組；	○	—
B	該主插座體內設置有切換電路的電路板；	b	該主插座體內設置有切換電路的電路板；	○	—
C	該各訊號插座組包含一螢幕訊號插接座、一鍵盤訊號插接座、一滑鼠訊號插接座；	c	該各訊號插座組包含一螢幕訊號插接座、一鍵盤訊號插接座、一滑鼠訊號插接座；	○	—
D	該各訊號插座組係以傳輸訊號用的單一纜線與主插座體內的切換電路聯結，其中該各訊號插座組之各螢幕訊號插接座、鍵盤訊號插接座、滑鼠訊號插接座係彼此相同，	d	該各訊號插座組係以傳輸訊號用的單一纜線經由主插座體內的連接器與切換電路聯結，其中該各訊號插座組之各螢幕訊號插接座、鍵盤訊號插接座、滑鼠訊號插接座係彼此相同，	✕	✕
E	且該各纜線之一端係由該主插座體之殼體所包覆，使該主插座體與該等訊號插座組連接成一體狀而為其特徵者。	e	該各纜線之一端導入主插座體之殼體，殼體係藉由螺釘鎖合手段組合上下蓋體，且內面未與電路板密合。	✕	✕

附表十九　F1DK-102P 未落入系爭新型專利請求項 1 文義、均等範圍

系爭新型專利請求項 1 與 F1DK-102P 侵權比對					
要件	系爭新型專利請求項 1 技術特徵	要件	F1DK-102P 系爭產品技術特徵	文義	均等
A	一種自動切換器，其包含一主插座體，及至少二組的訊號插座組；	a	一種自動切換器，其包含一主插座體，及至少二組的訊號插座組；	○	—
B	該主插座體內設置有切換電路的電路板；	b	該主插座體內設置有切換電路的電路板；	○	—
C	該各訊號插座組包含一螢幕訊號插接座、一鍵盤訊號插接座、一滑鼠訊號插接座；	c	該各訊號插座組包含一螢幕訊號插接座、一鍵盤訊號插接座、一滑鼠訊號插接座；	○	—
D	該各訊號插座組係以傳輸訊號用的單一纜線與主插座體內的切換電路聯結，其中該各訊號插座組之各螢幕訊號插接座、鍵盤訊號插接座、滑鼠訊號插接座係彼此相同，	d	該各訊號插座組係以傳輸訊號用的單一纜線經由主插座體內的連接器與切換電路聯結，其中該各訊號插座組之各螢幕訊號插接座、鍵盤訊號插接座、滑鼠訊號插接座係彼此相同，	✕	✕
E	且該各纜線之一端係由該主插座體之殼體所包覆，使該主插座體與該等訊號插座組連接成一體狀而為其特徵者。	e	該各纜線之一端導入主插座體之殼體，殼體係藉由螺釘鎖合手段組合上下蓋體，且內面未與電路板密合。	✕	✕

附表二十　F1DL-102U 未落入系爭新型專利請求項 1 文義、均等範圍

系爭新型專利請求項 1 與 F1DL-102U 侵權比對					
要件	系爭新型專利請求項 1 技術特徵	要件	F1DL-102U 系爭產品技術特徵	文義	均等
A	一種自動切換器，其包含一主插座體，及至少二組的訊號插座組；	a	一種自動切換器，其包含一主插座體，及至少二組的訊號插座組；	○	—
B	該主插座體內設置有切換電路的電路板；	b	該主插座體內設置有切換電路的電路板；	○	—
C	該各訊號插座組包含一螢幕訊號插接座、一鍵盤訊號插接座、一滑鼠訊號插接座；	c	該各訊號插座組包含一螢幕訊號插接座、一 USB 訊號插接座（用於傳遞鍵盤、滑鼠之訊號）；	○	—
D	該各訊號插座組係以傳輸訊號用的單一纜線與主插座體內的切換電路聯結，其中該各訊號插座組之各螢幕訊號插接座、鍵盤訊號插接座、滑鼠訊號插接座係彼此相同，	d	該各訊號插座組係以傳輸訊號用的單一纜線經由主插座體內的連接器與切換電路聯結，其中該各訊號插座組之各螢幕訊號插接座、USB 訊號插接座係彼此相同，	╳	╳
E	且該各纜線之一端係由該主插座體之殼體所包覆，使該主插座體與該等訊號插座組連接成一體狀而為其特徵者。	e	該各纜線之一端導入主插座體之殼體，殼體係藉由螺釘鎖合手段組合上下蓋體，且內面未與電路板密合。	╳	╳

附表二十一　F1DK-102U 未落入系爭新型專利請求項 1 文義、均等範圍

系爭新型專利請求項 1 與 F1DK-102U 侵權比對					
要件	系爭新型專利請求項 1 技術特徵	要件	F1DK-102U 系爭產品技術特徵	文義	均等
A	一種自動切換器，其包含一主插座體，及至少二組的訊號插座組；	a	一種自動切換器，其包含一主插座體，及至少二組的訊號插座組；	○	—
B	該主插座體內設置有切換電路的電路板；	b	該主插座體內設置有切換電路的電路板；	○	—
C	該各訊號插座組包含一螢幕訊號插接座、一鍵盤訊號插接座、一滑鼠訊號插接座；	c	該各訊號插座組包含一螢幕訊號插接座、一 USB 訊號插接座（用於傳遞鍵盤、滑鼠之訊號）；	○	—
D	該各訊號插座組係以傳輸訊號用的單一纜線與主插座體內的切換電路聯結，其中該各訊號插座組之各螢幕訊號插接座、鍵盤訊號插接座、滑鼠訊號插接座係彼此相同，	d	該各訊號插座組係以傳輸訊號用的單一纜線經由主插座體內的連接器與切換電路聯結，其中該各訊號插座組之各螢幕訊號插接座、USB 訊號插接座係彼此相同，	✕	✕
E	且該各纜線之一端係由該主插座體之殼體所包覆，使該主插座體與該等訊號插座組連接成一體狀而為其特徵者。	e	該各纜線之一端導入主插座體之殼體，殼體係藉由螺釘鎖合手段組合上下蓋體，且內面未與電路板密合。	✕	✕

附表二十二　JC-102CPA 未落入系爭新型專利請求項 1 文義、均等範圍

系爭新型專利請求項 1 與 JC-102CPA 侵權比對					
要件	系爭新型專利請求項 1 技術特徵	要件	JC-102CPA 系爭產品技術特徵	文義	均等
A	一種自動切換器，其包含一主插座體，及至少二組的訊號插座組；	a	一種自動切換器，其包含一主插座體，及至少二組的訊號插座組；	○	—
B	該主插座體內設置有切換電路的電路板；	b	該主插座體內設置有切換電路的電路板；	○	—
C	該各訊號插座組包含一螢幕訊號插接座、一鍵盤訊號插接座、一滑鼠訊號插接座；	c	該各訊號插座組包含一螢幕訊號插接座、一鍵盤訊號插接座、一滑鼠訊號插接座；	○	—
D	該各訊號插座組係以傳輸訊號用的單一纜線與主插座體內的切換電路聯結，其中該各訊號插座組之各螢幕訊號插接座、鍵盤訊號插接座、滑鼠訊號插接座係彼此相同，	d	該各訊號插座組係以傳輸訊號用的單一纜線經由主插座體內的連接器與切換電路聯結，其中該各訊號插座組之各螢幕訊號插接座、鍵盤訊號插接座、滑鼠訊號插接座係彼此相同，	✕	✕
E	且該各纜線之一端係由該主插座體之殼體所包覆，使該主插座體與該等訊號插座組連接成一體狀而為其特徵者。	e	該各纜線之一端導入主插座體之殼體，殼體係藉由螺釘鎖合手段組合上下蓋體，且內面未與電路板密合。	✕	✕

附表二十三　JC-102CUA 未落入系爭新型專利請求項 1 文義、均等範圍

系爭新型專利請求項 1 與 JC-102CUA 侵權比對					
要件	系爭新型專利請求項 1 技術特徵	要件	JC-102CUA 系爭產品技術特徵	文義	均等
A	一種自動切換器，其包含一主插座體，及至少二組的訊號插座組；	a	一種自動切換器，其包含一主插座體，及至少二組的訊號插座組；	○	—
B	該主插座體內設置有切換電路的電路板；	b	該主插座體內設置有切換電路的電路板；	○	—
C	該各訊號插座組包含一螢幕訊號插接座、一鍵盤訊號插接座、一滑鼠訊號插接座；	c	該各訊號插座組包含一螢幕訊號插接座、一 USB 訊號插接座（用於傳遞鍵盤、滑鼠之訊號）；	○	—
D	該各訊號插座組係以傳輸訊號用的單一纜線與主插座體內的切換電路聯結，其中該各訊號插座組之各螢幕訊號插接座、鍵盤訊號插接座、滑鼠訊號插接座係彼此相同，	d	該各訊號插座組係以傳輸訊號用的單一纜線經由主插座體內的連接器與切換電路聯結，其中該各訊號插座組之各螢幕訊號插接座、USB 訊號插接座係彼此相同，	╳	╳
E	且該各纜線之一端係由該主插座體之殼體所包覆，使該主插座體與該等訊號插座組連接成一體狀而為其特徵者。	e	該各纜線之一端導入主插座體之殼體，殼體係藉由螺釘鎖合手段組合上下蓋體，且內面未與電路板密合。	╳	╳

附圖一

被證 A 圖 1：資料路由裝置示意圖

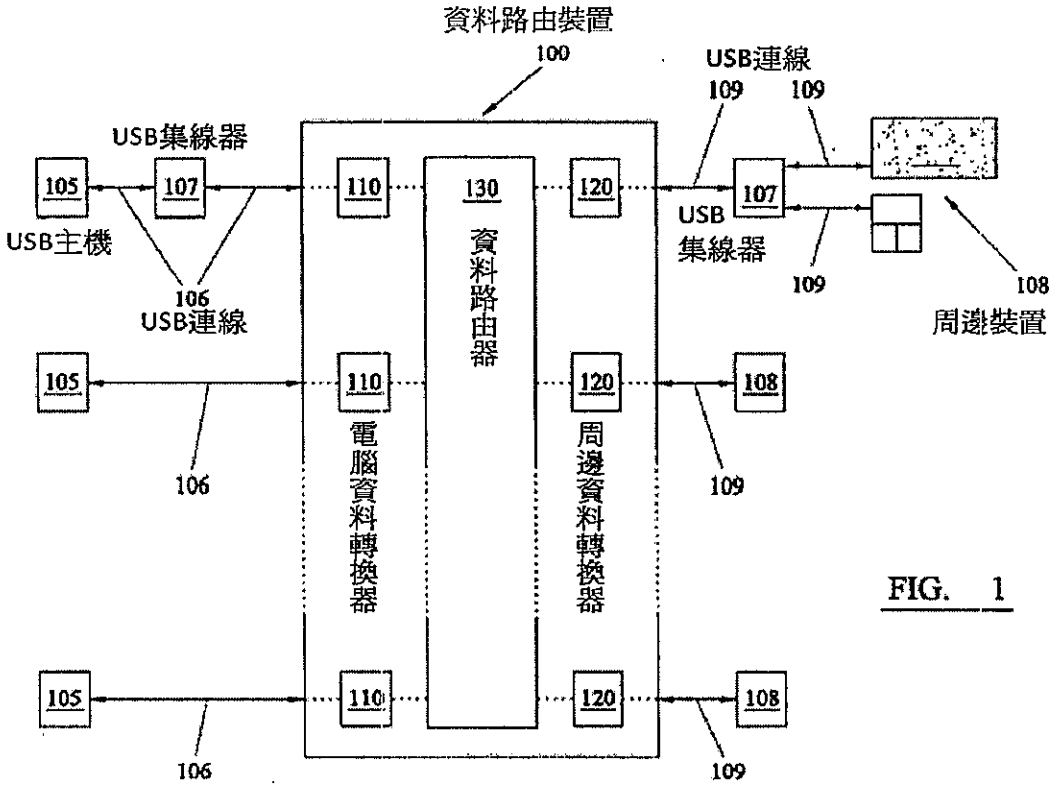

FIG. 1

被證 A 圖 2：資料路由裝置功能方塊圖

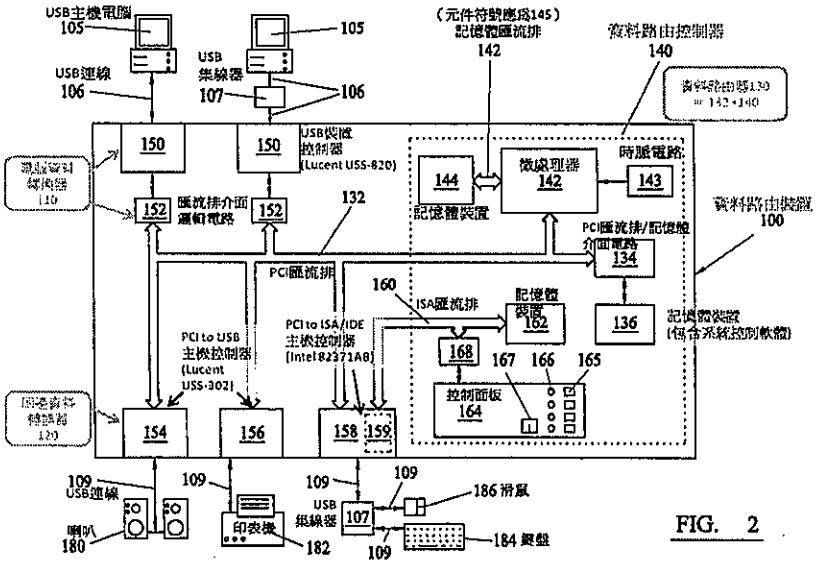

FIG. 2

附圖二

被證 B 圖 8：實施例架構之電子示意圖

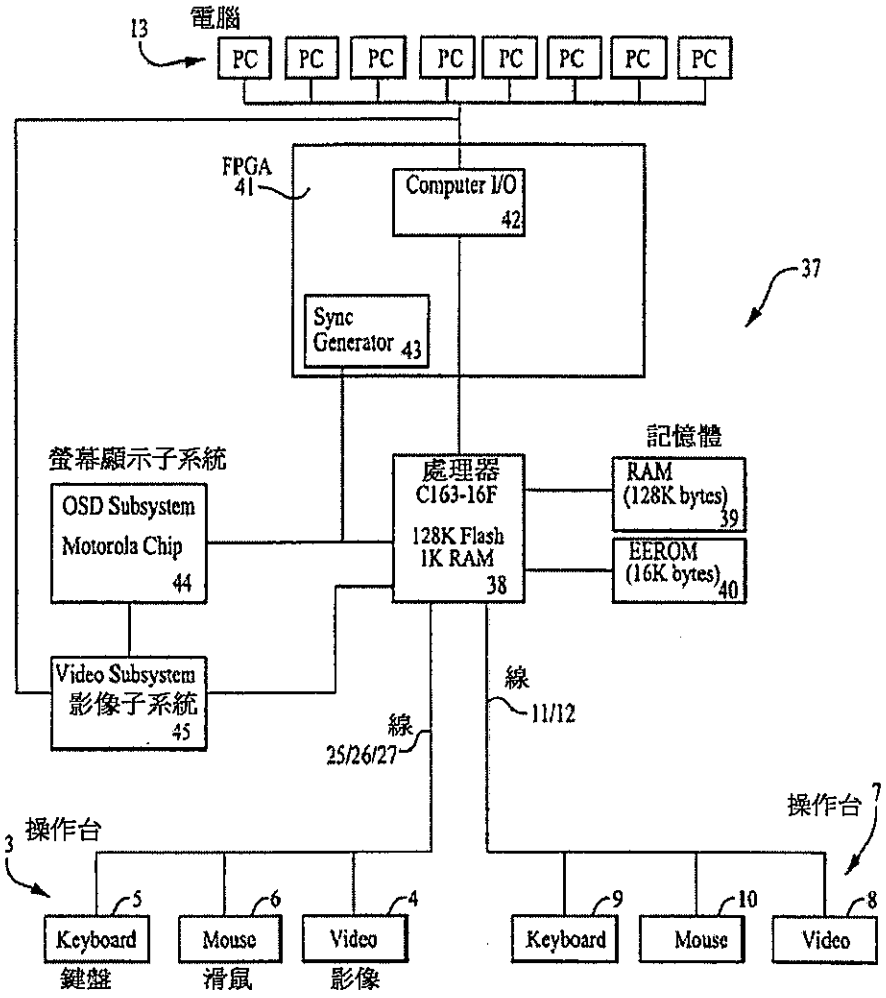

附圖三

被上證 8 附件四之電路方塊圖

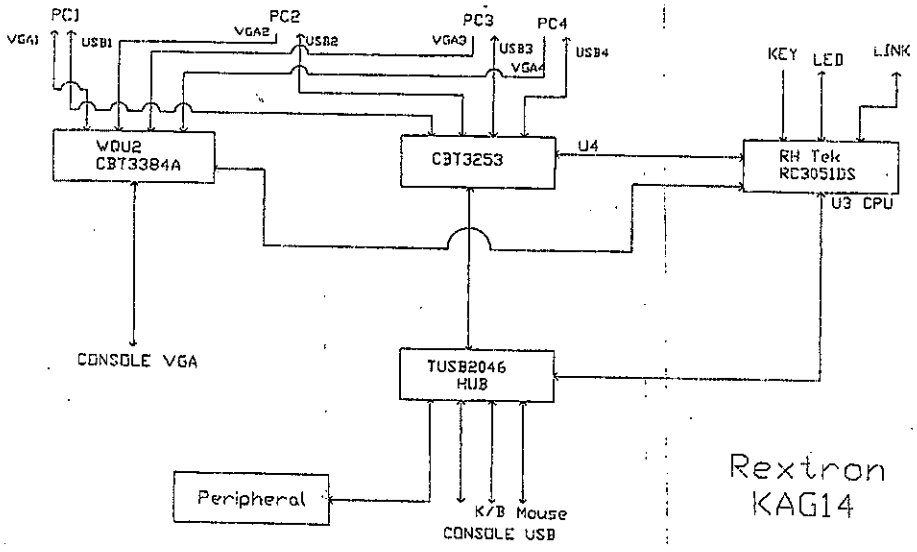

附圖四

被上證 15 第 6 頁之產品連接示意圖

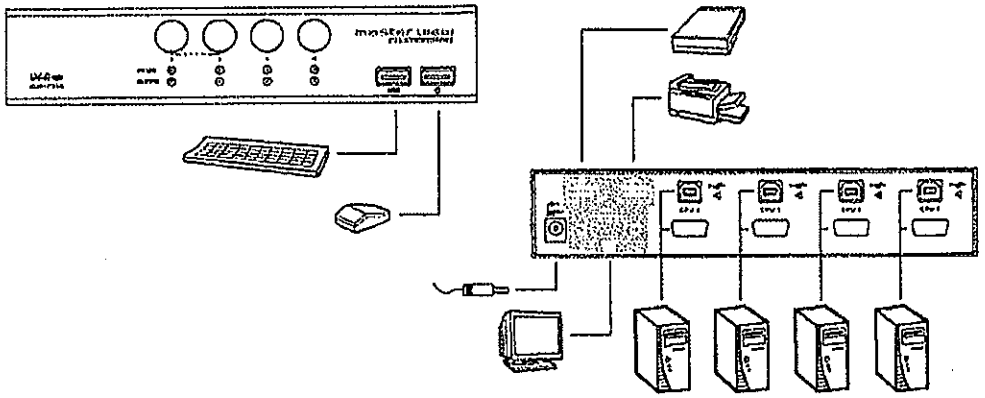

附圖五

被證 H 圖 1：切換器之一例之俯視圖

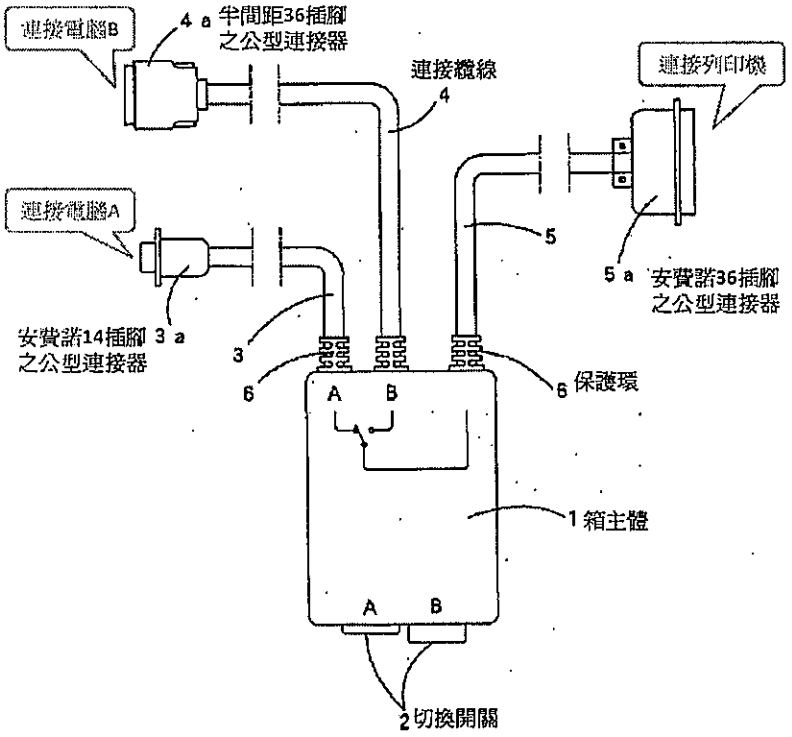

被證 H 圖 2：將連接纜線與切換電路連接之例之說明圖

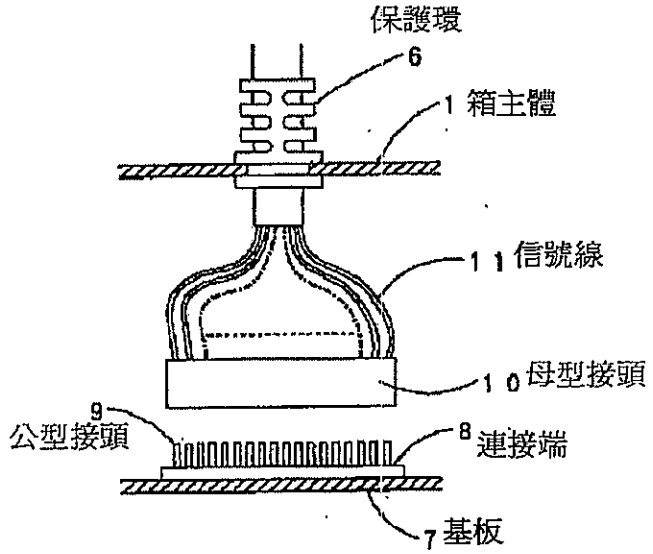

被證 H 圖 3：以往之切換器之例之俯視圖（先前技術）

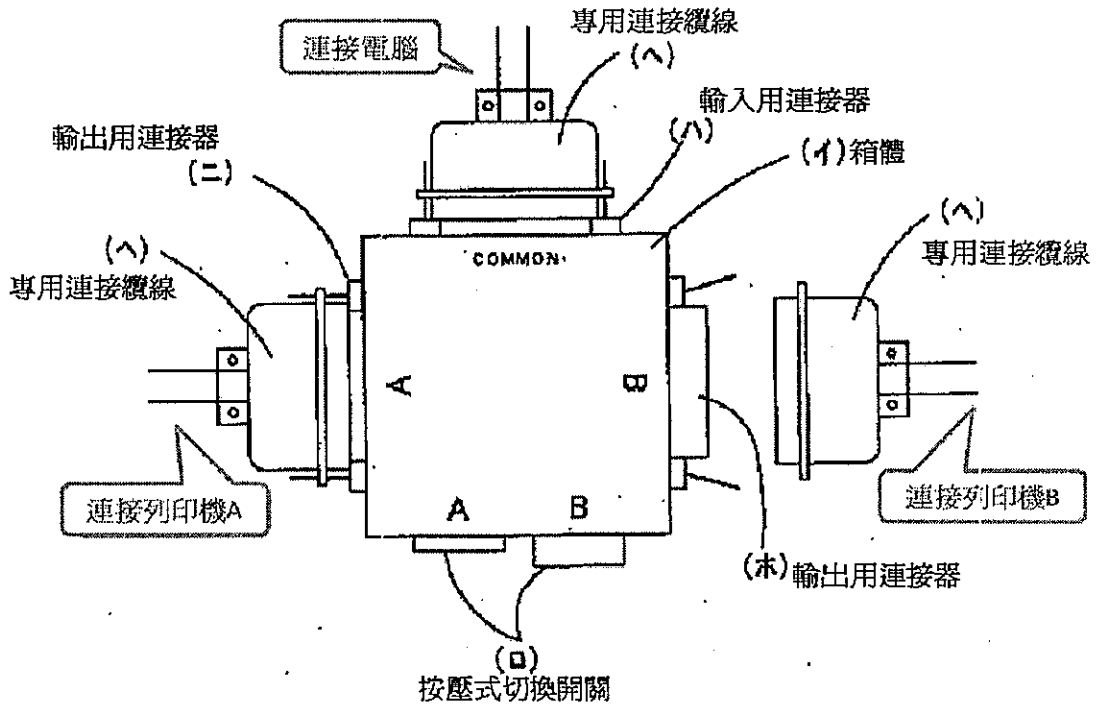

附圖六

被證 I 圖 2：中繼盒之背視立體圖

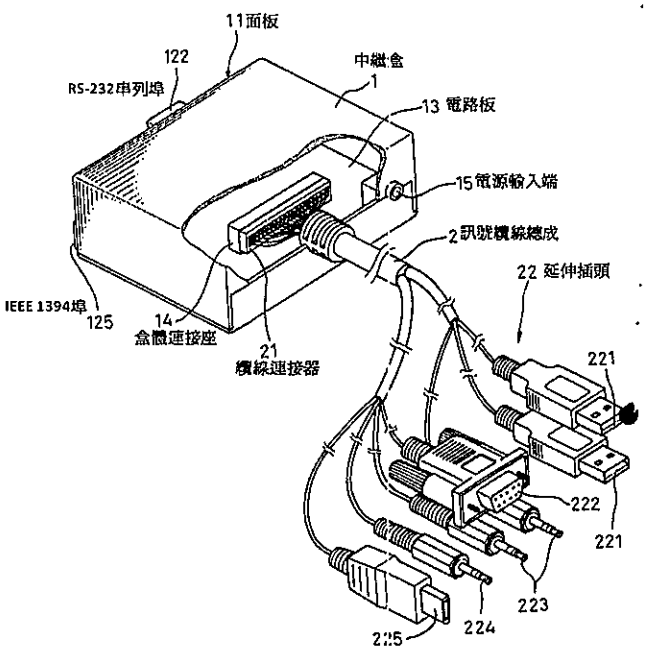

附圖七

被上證 38 第 6 頁 CS-1004/CS-1008/CS-1016 切換器產品連接示意圖

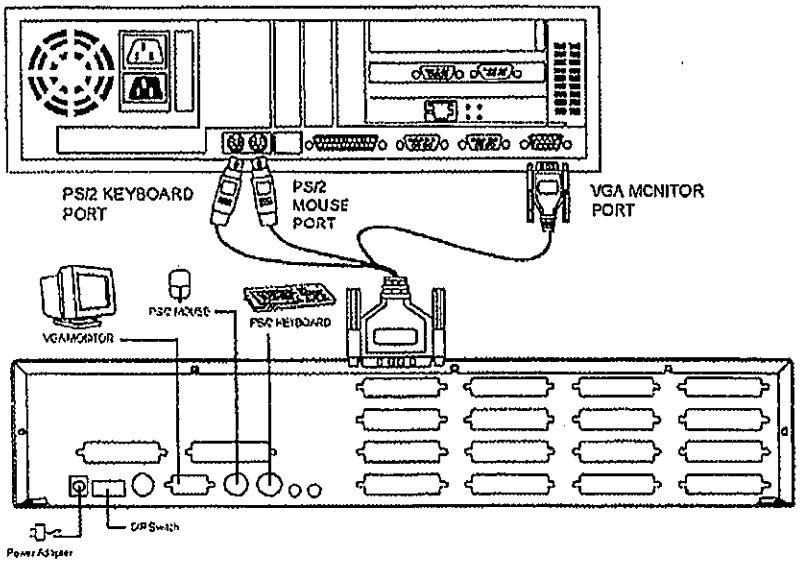

被上證 39 第 2 頁「2L-1701P」KVM PS/2 纜線產品外觀圖

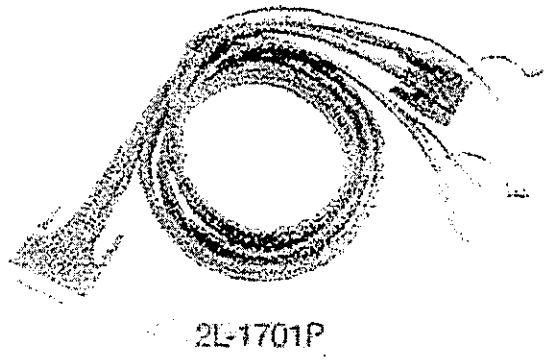

附圖八

被上證 47 第四圖：線纜聯接器組合立體圖

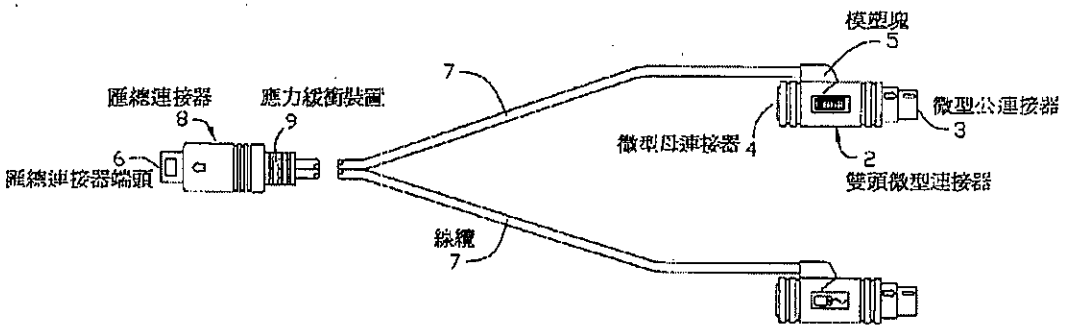

被上證 47 第二圖：習知「T 型結構」之線纜聯接器組合立體圖

