102 年度行專訴字第 9 號

附圖一：系爭專利主要圖式

1. 系爭專利第 1 圖為根據習知技術，以從頭尾向的方式安裝在 PC 板上的一連接器的透視圖

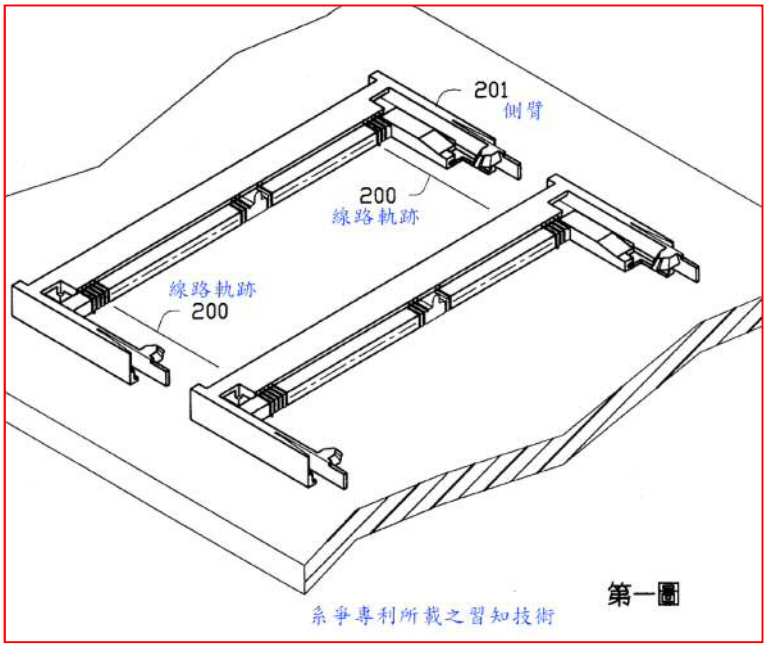

2. 第 3 圖為以頭靠頭的方式安裝在 PC 板上的一連接器的較佳實施例

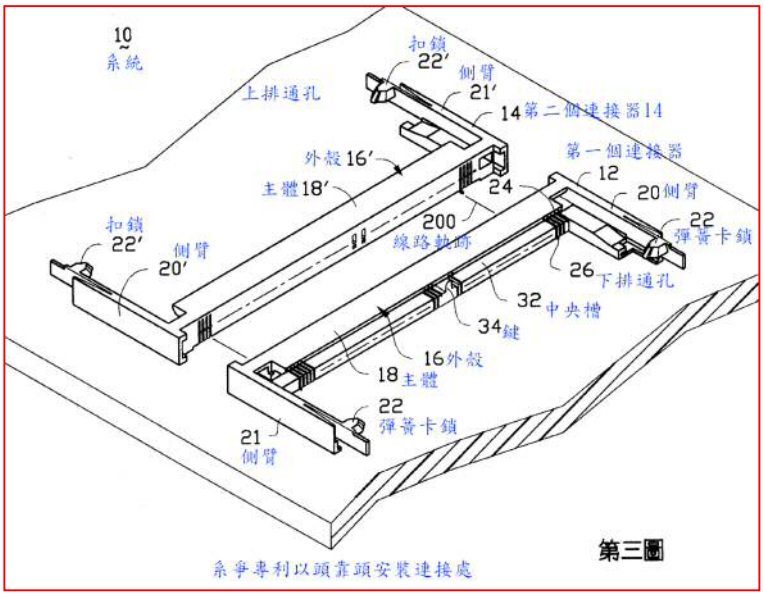

3. 第 5(A)圖為是第 3 圖中第一個連接器的局部放大圖

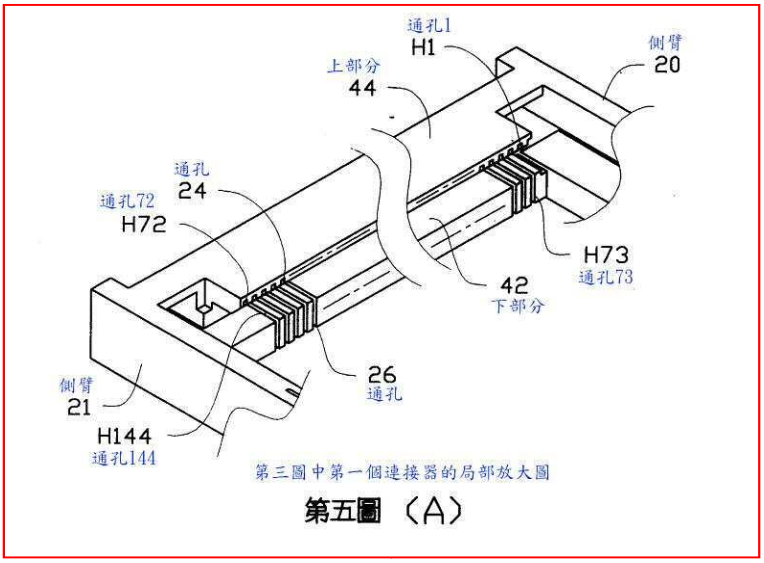

第五圖（A）

4. 第 5(B)圖為是第 3 圖中第二個連接器的局部放大圖

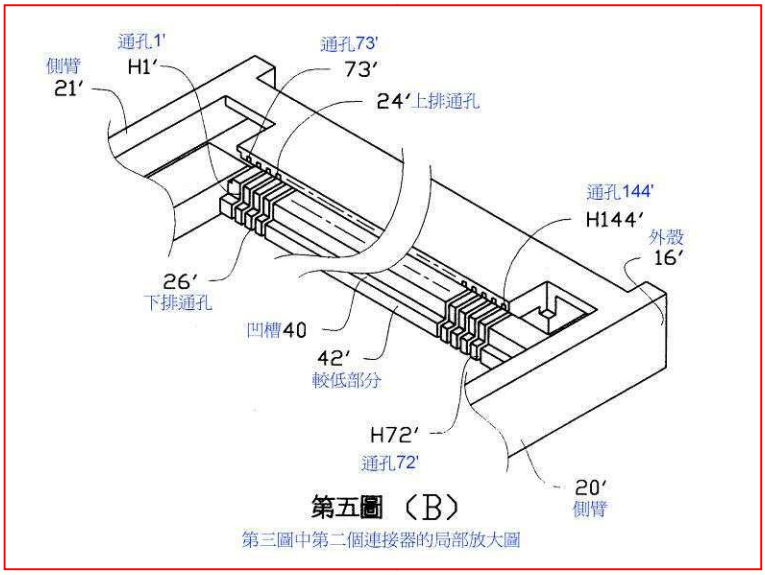

第五圖（B）

附圖二：證據 2 相關圖示

1.第 2,3 圖分別為 SIMM 插座底視圖及正面視圖

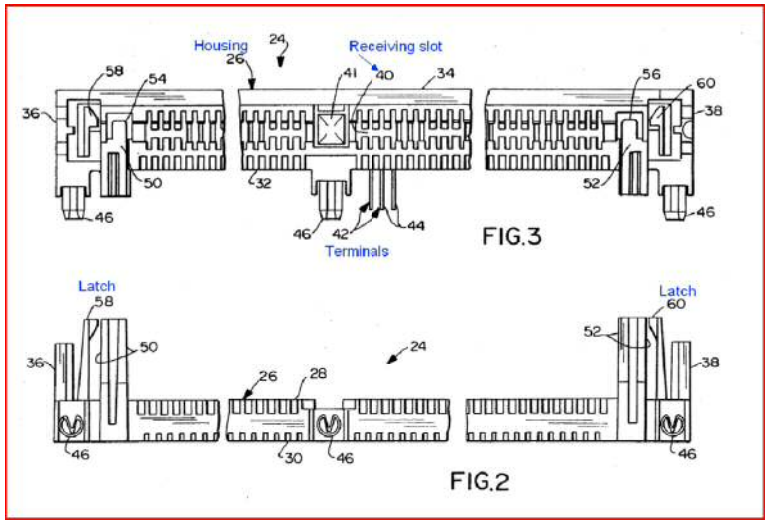

FIG.3

FIG.2

2.第 12 圖為可接受 4 組 SIMMs 連接器裝置之側視圖

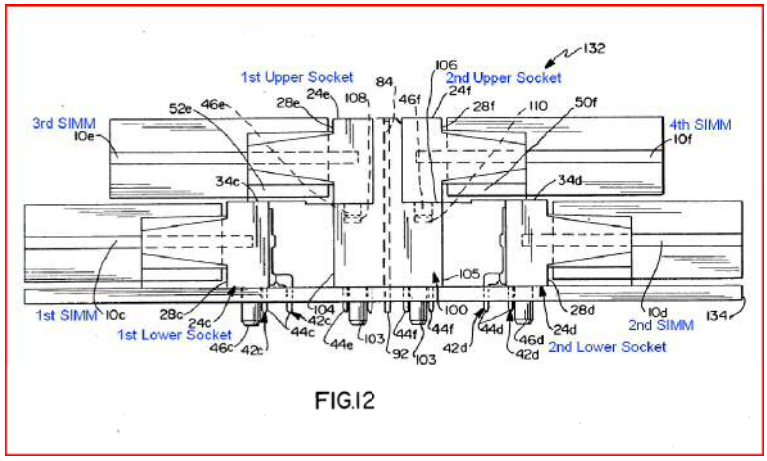

FIG.12

附圖三：證據 3 相關圖示

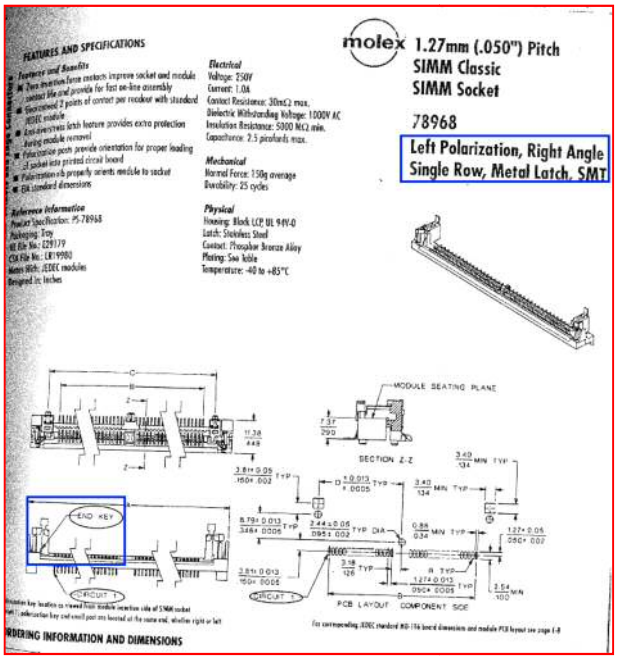

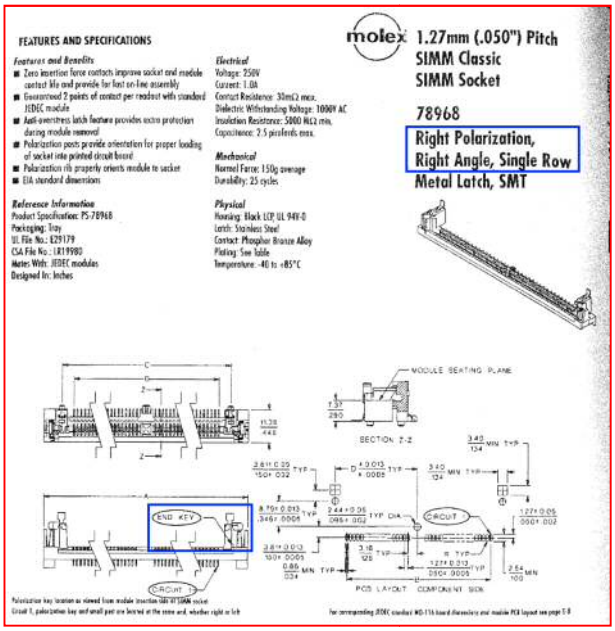

附圖四：證據 4 相關圖示

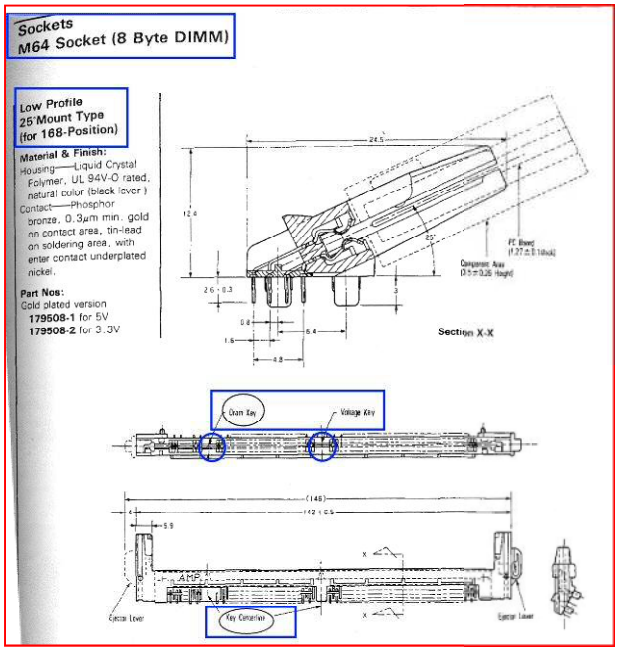

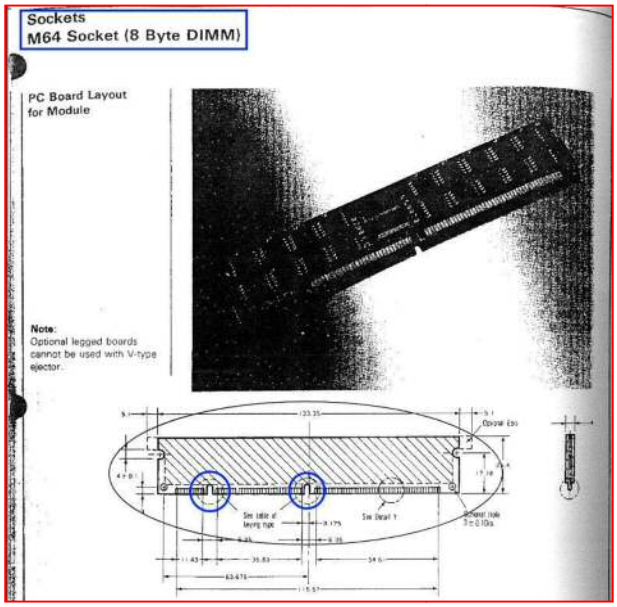

附圖五：證據 5 相關圖式

第 7-23 頁（左圖），第 7-25 頁（右圖）。

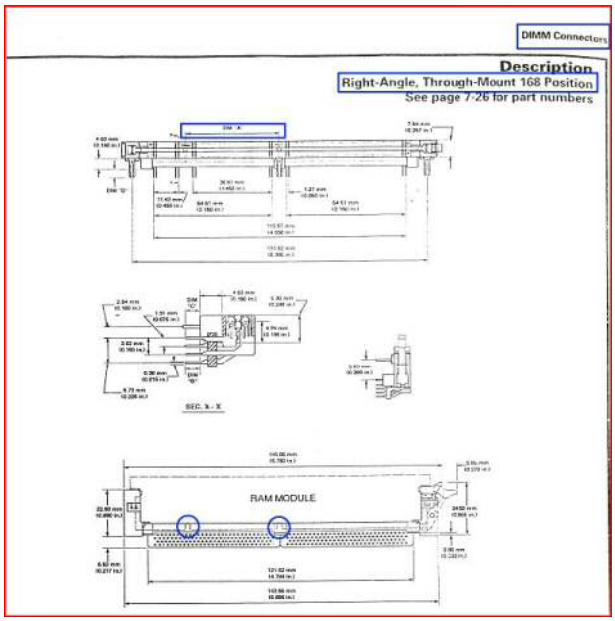

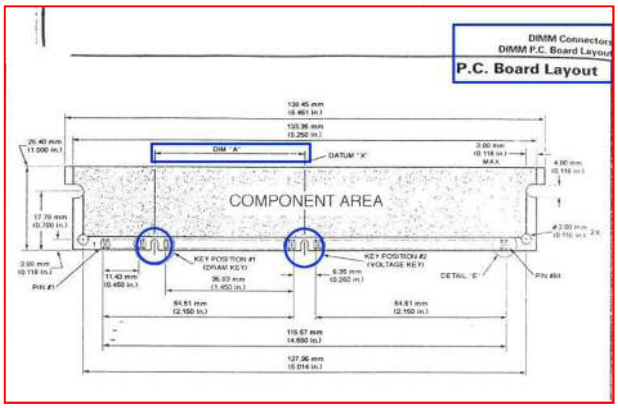

7-34 頁（左圖），第 7-35 頁（右圖）

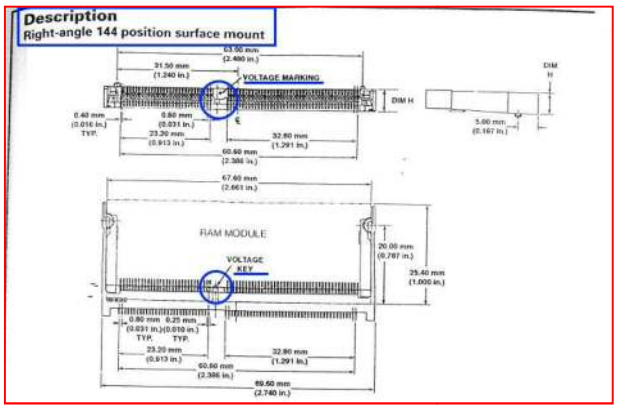

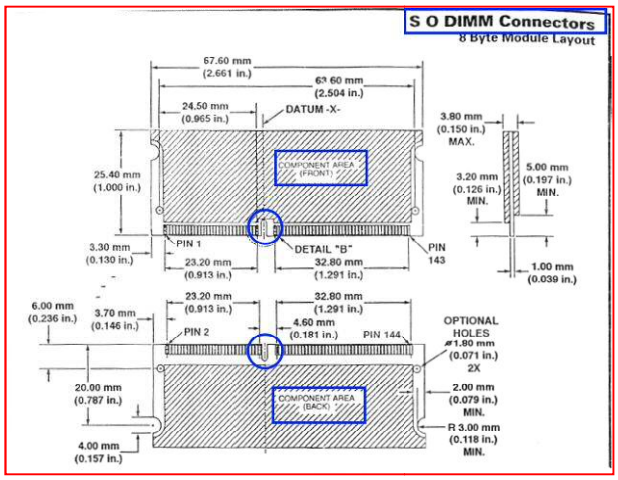

附圖六：證據 10 相關圖示

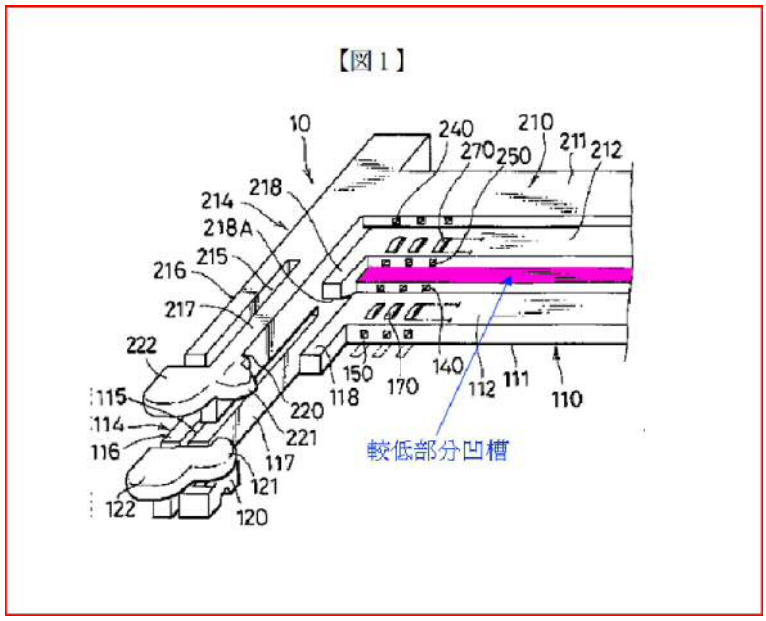

附圖七：證據 11 相關圖示

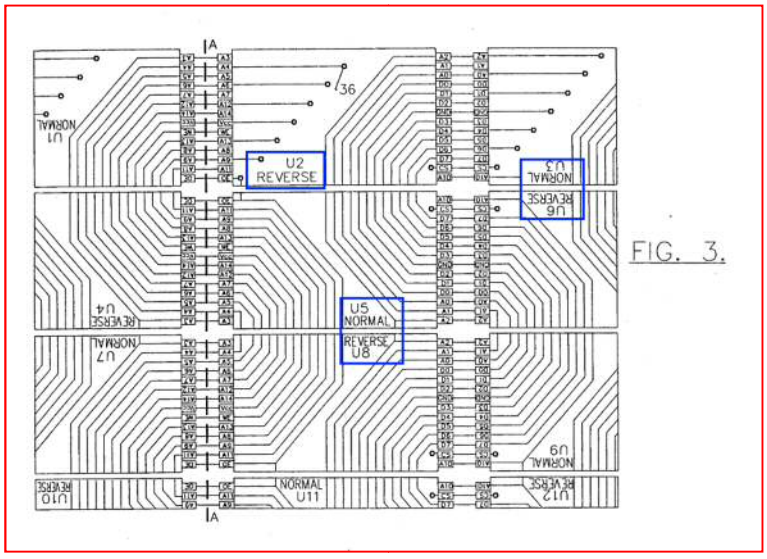

FIG. 3.

附圖八：證據 12 相關圖示

