附圖一(系爭申請案主要圖面)

1.系爭申請案第3圖為分解立體圖、第4圖為組合立體圖

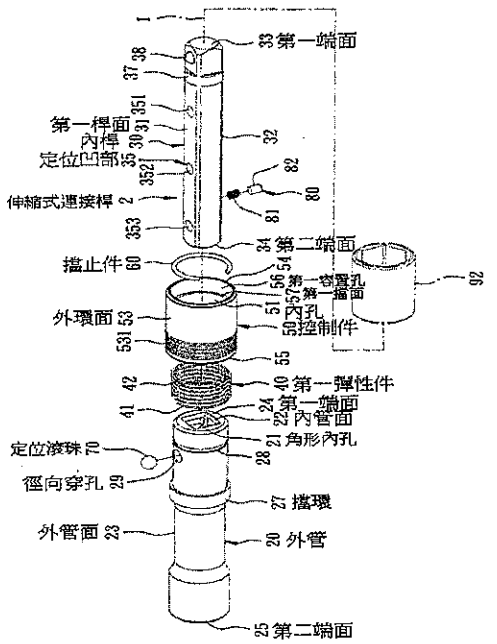

圖3

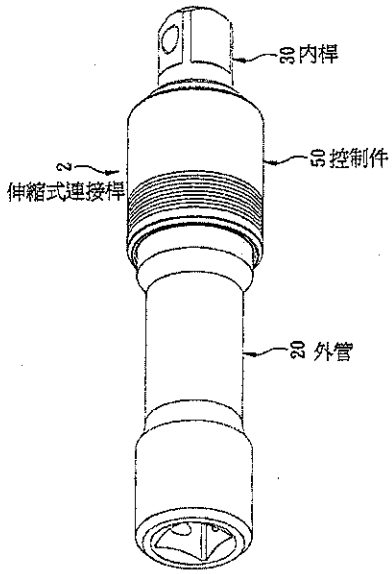

圖4

2.系爭申請案第5圖圖4的組合剖視圖、第10圖為內桿處可移動狀態

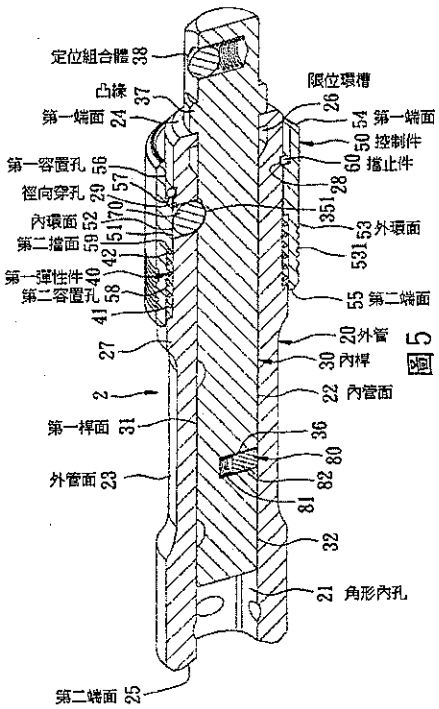

圖5

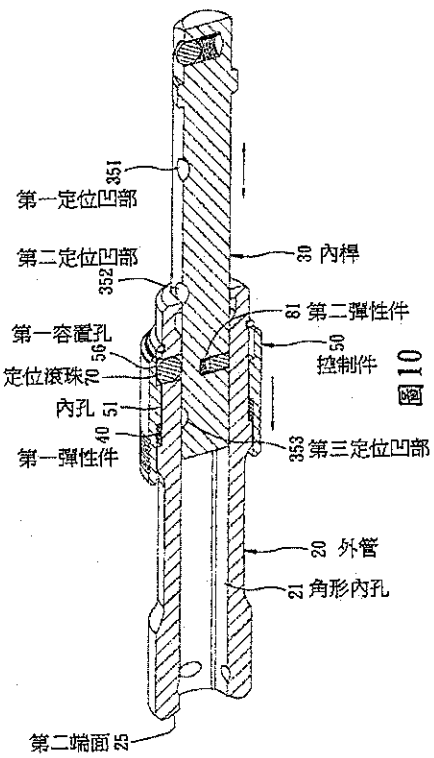

圖10

附圖二(引證一第 1 圖為分解圖、第 2 圖為側視剖視圖、第 5 圖為不同工具頭之示意圖)

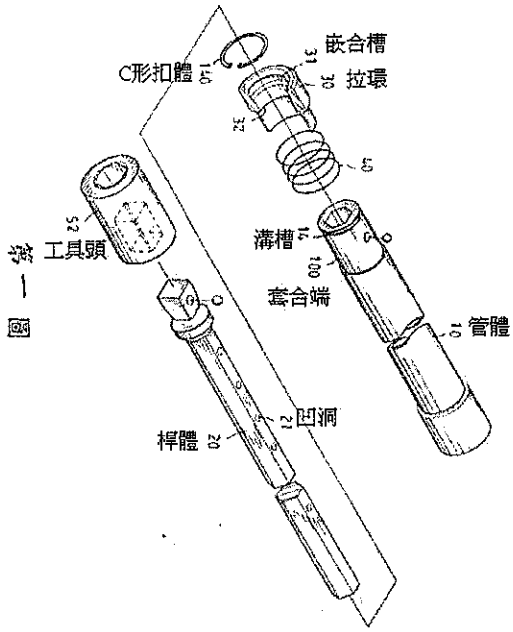

第一圖

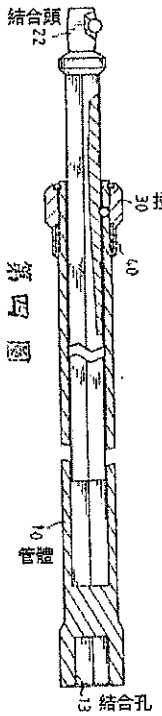

第四圖

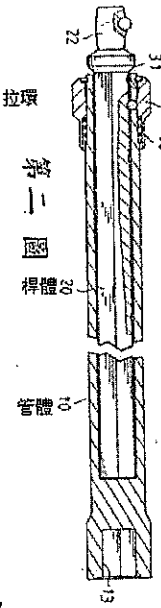

第二圖

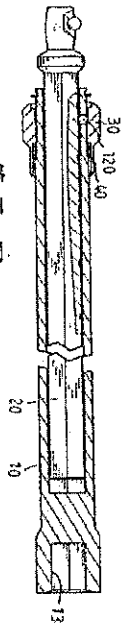

第三圖

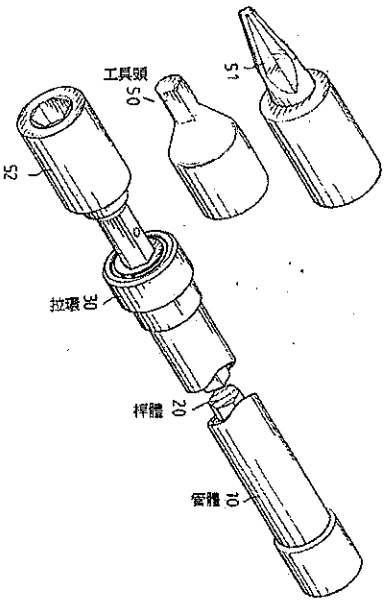

第五圖

附圖三(引證二第 3 圖立體外觀分解圖)

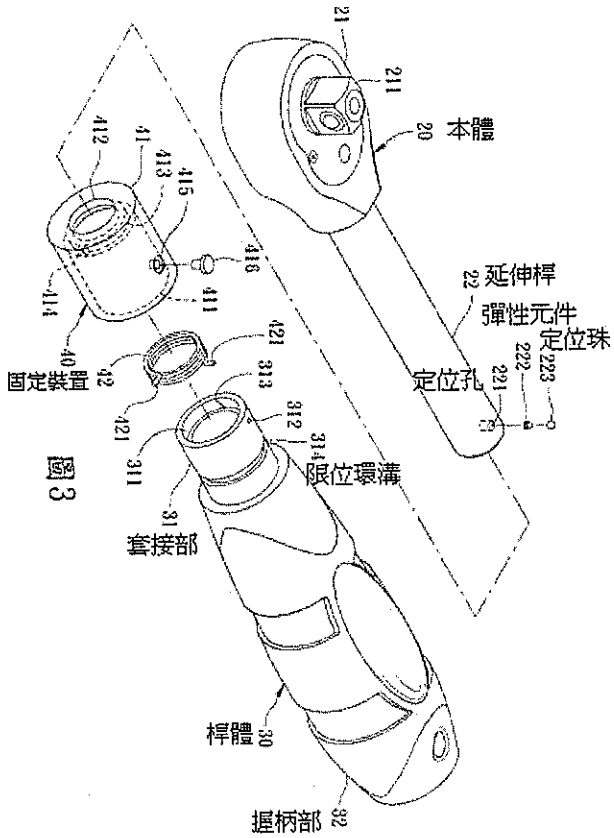

圖 3