附圖 1：系爭專利主要圖面

1.系爭專利第 3A 圖係顯示其第一實施例風扇結構示意圖

2.系爭專利第 3B 圖係顯示其第一實施例扇葉結構示意圖

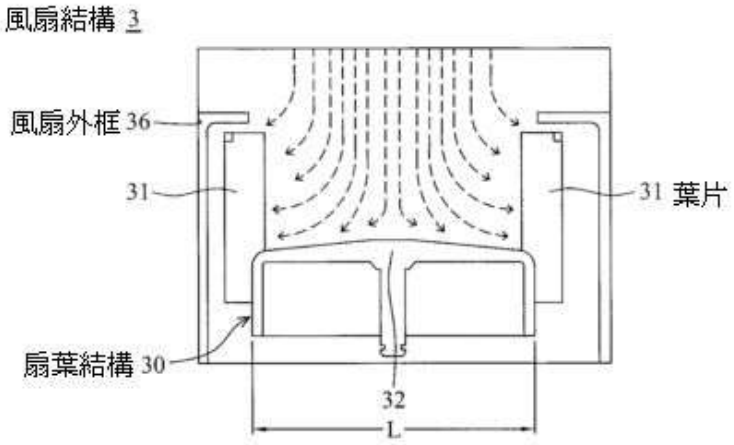

第 3A 圖

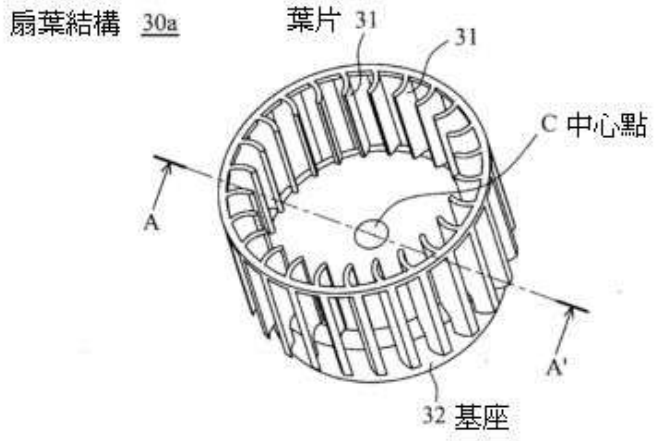

第 3B 圖

3.系爭專利第 3C 圖係顯示其沿著第 3B 圖之剖面線 AA'所觀察之第一實施例扇葉結構剖面示意圖

4.系爭專利第 3D 圖係顯示其第一實施例之第一變化例剖面示意圖

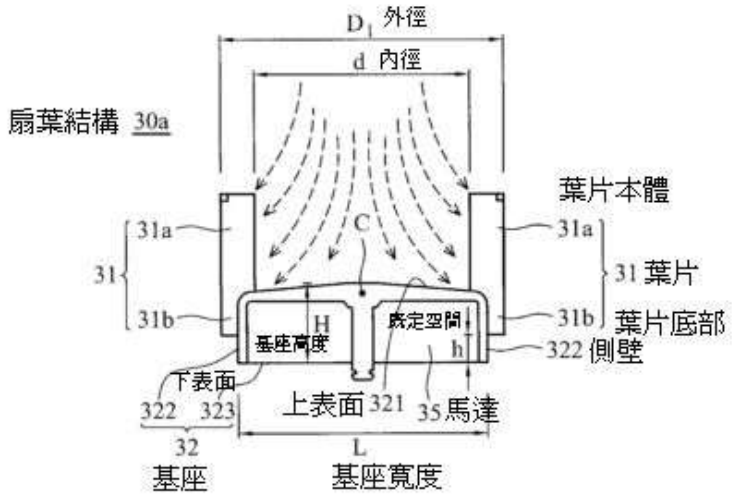

第 3C 圖

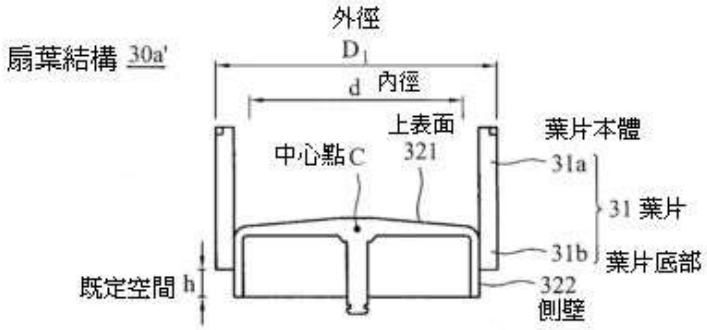

第 3D 圖

5.系爭專利第 3E 圖係顯示其第一實施例之第二變化例剖面示意圖

6.系爭專利第 4A 圖係顯示其第二實施例扇葉結構示意圖

7.系爭專利第 4B 圖係顯示沿著第 4A 圖之剖面線 BB'所觀察之第二實施例扇葉結構剖面示意圖

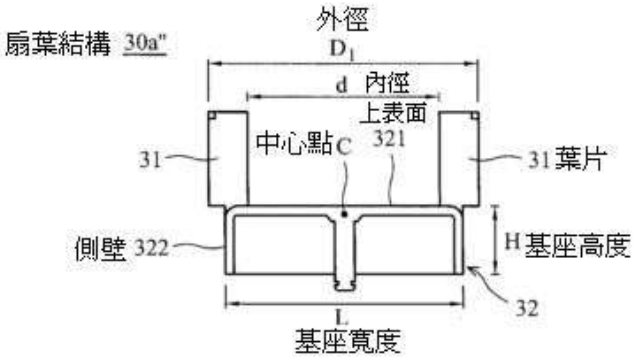

第 3E 圖

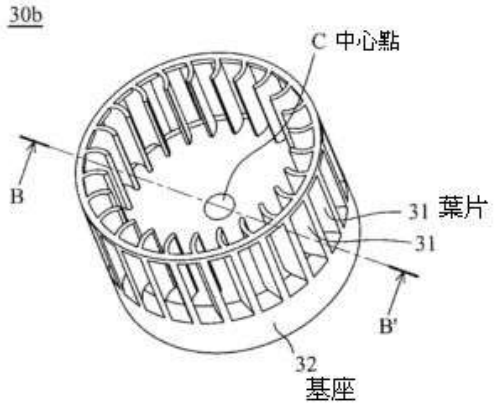

第 4A 圖

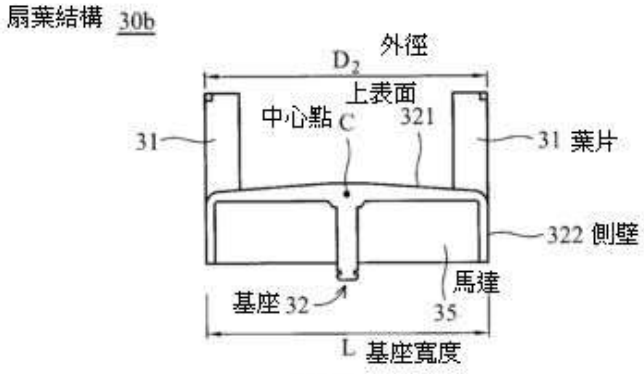

第 4B 圖

8.系爭專利圖第 5 圖係顯示其第三實施例扇葉結構剖面示意圖

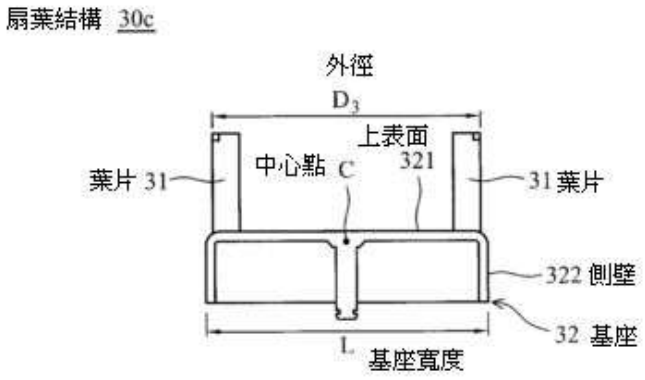

第 5 圖

附圖 2：證據 1 之圖式

FIG. 13

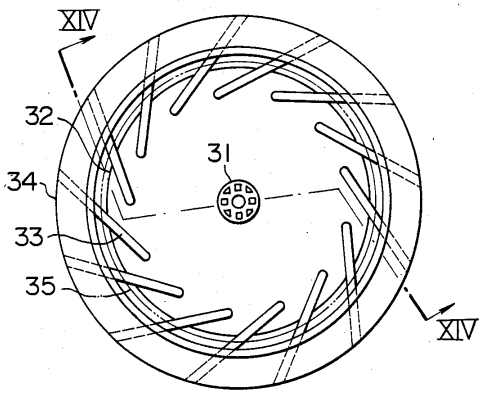

FIG. 14

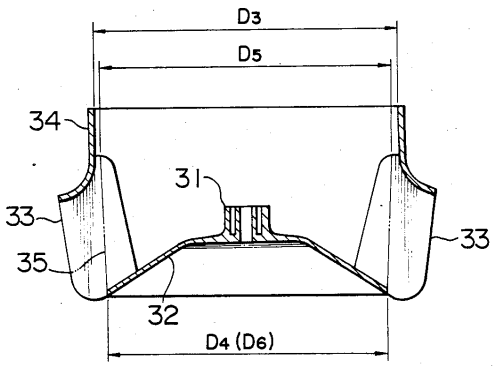

FIG. 27

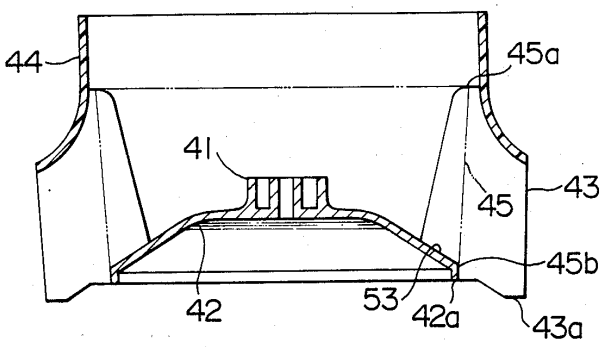

附圖 3：證據 4 之圖式

第 3 圖為其立體圖

第 4 圖為其剖面圖

第 5 圖為其葉面平面示圖

第 6 圖為其實施時油煙流動示圖

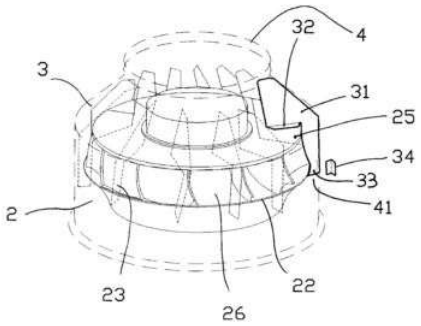

第 3 圖

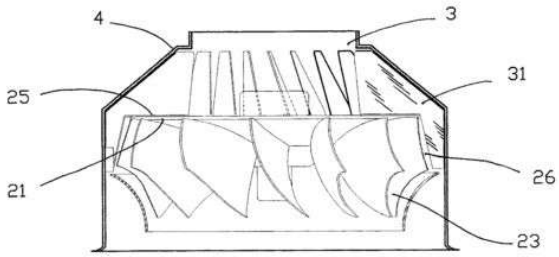

第 4 圖

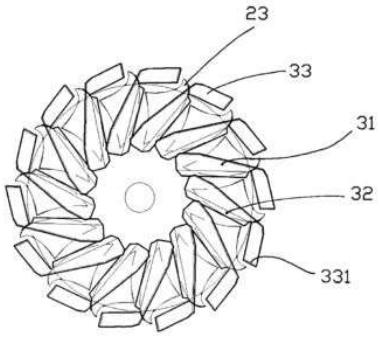

第 5 圖

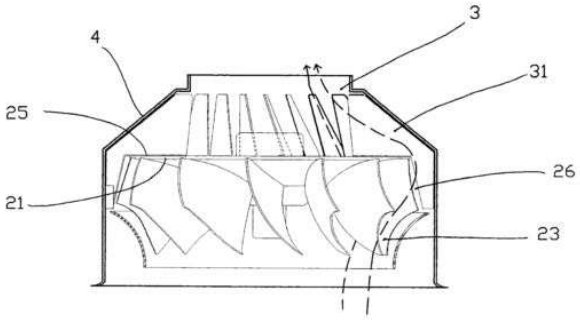

第 6 圖

附圖 4：證據 5 圖式

第二圖為其較佳實施例之立體圖

第三圖為第二圖之縱向剖面圖

第四圖為第三圖之部份構件之頂視示意圖

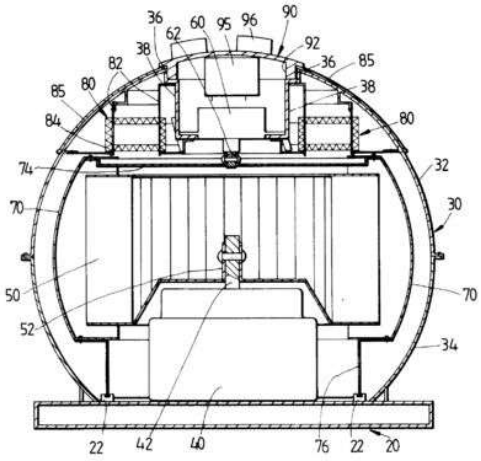

第三圖

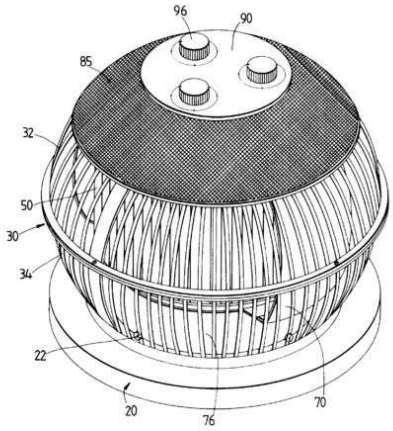

第二圖

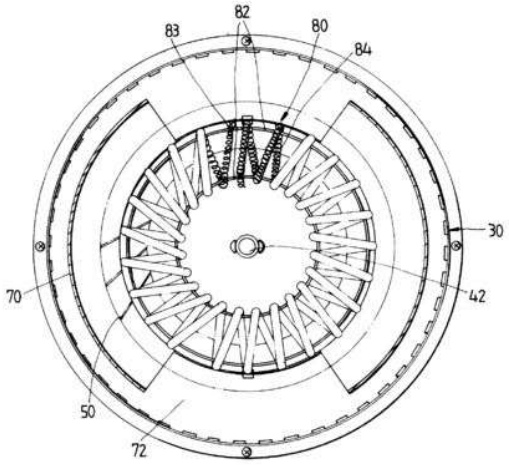

第四圖

4.系爭專利說明書中所載之先前技術，如系爭專利圖式之第 1A、1B 圖及說明書所記載之習知扇葉結構。

10a

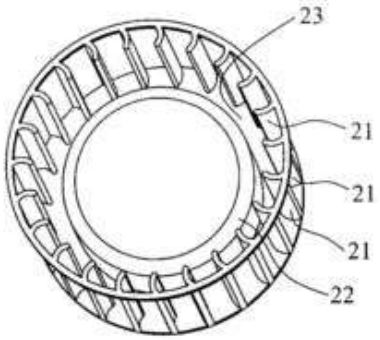

第 1A 圖

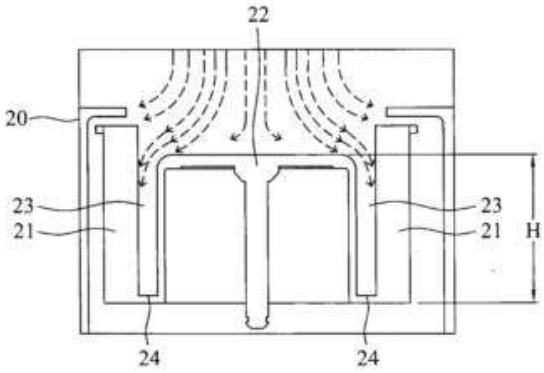

第 1B 圖