附圖一

系爭專利第 3 圖爲一防止逆流的風扇及其扇框之組合示意圖

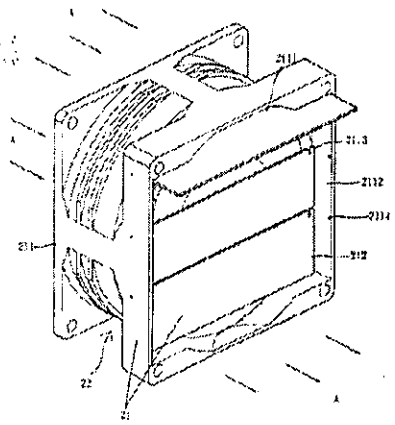

2 ：風扇
22 ：風扇本體
21 ：扇框
211 ：框體
212 ：止回片
2111：出風側
2112：支撐部
2113：固定部
2114：擋止件
A ：氣流方向

第3圖

系爭專利第 4 圖爲該防止逆流的風扇利用溝槽方式限制止回片最大行之程示意圖

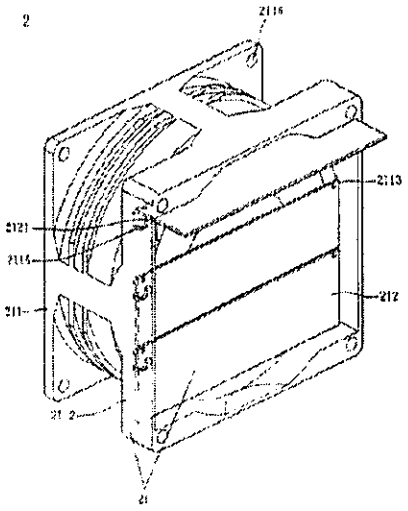

2 ：風扇
21 ：扇框
2116：裝設孔
211 ：框體
212 ：止回片
2112：支撐部
2113：固定部
2115：溝槽
2121：凸件

第4圖

附圖二

證據 2：

圖 6 爲一冷卻風扇組之立體圖、

圖 7 爲遮風板之裝著部之側視圖

圖 8 遮風板之裝著部之局部擴大側視圖

圖 9 爲冷卻風扇組之另一實施例之立體圖

圖 10 爲冷卻風扇組之另一實施例之立體圖：

【図6】

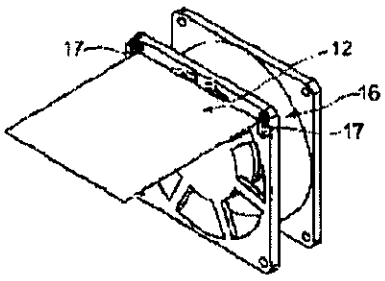

【図7】

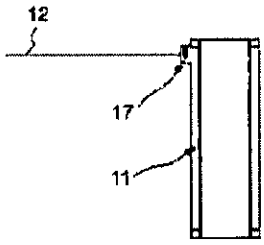

【図8】

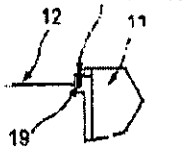

11 ：冷卻風扇
12 ：遮風板
12b ：遮風板
17 ：軸接部
23 ：圓孔
24 ：螺釘

【図9】

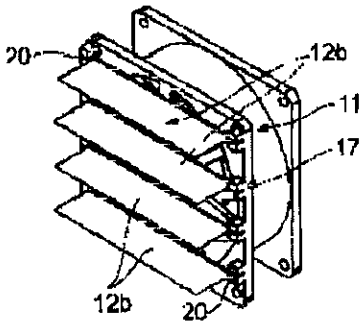

【図10】

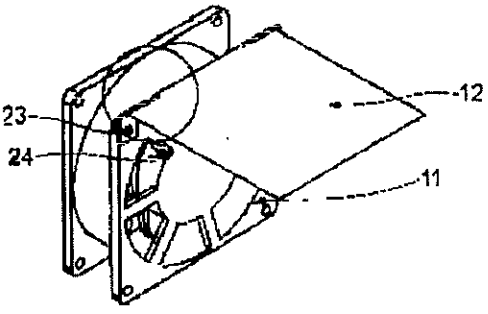

附圖三

證據 3 圖 4 一換氣扇之縱剖面圖：

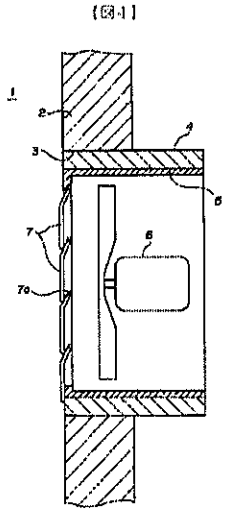

1 ：換氣扇
2 ：外壁
3 ：裝著孔
4 ：本框
5 ：框架
6 ：電動風扇
7 ：百葉密體片
7a ：支軸

附圖四

證據 4：

圖 1 爲一離心式風扇之前視圖，

圖 3 爲該離心式風扇之第一殼體移除前視圖

圖 6 爲離心式風扇之阻力板之平面圖

FIG. 1

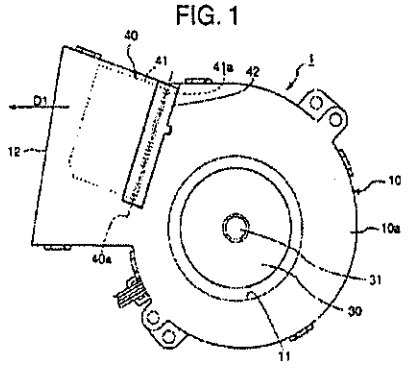

1 ：離心式風扇
10a ：第一殼體
12 ：排氣部
12a ：鼻部
40 ：防止回流結構
40a ：轉軸
41 ：阻力板
41a ：圓柱型軸部

FIG. 3

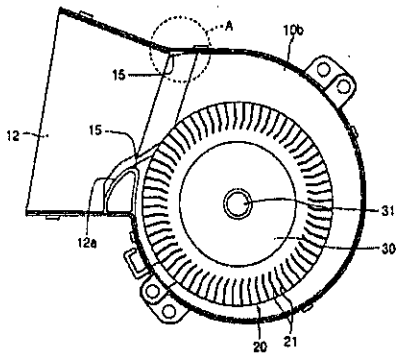

FIG. 6

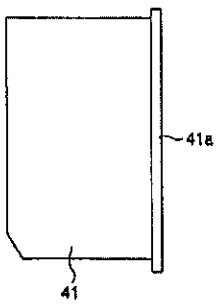

附圖五

證據 6 第 1 圖爲一具有防止逆流裝置之風扇之示意圖：

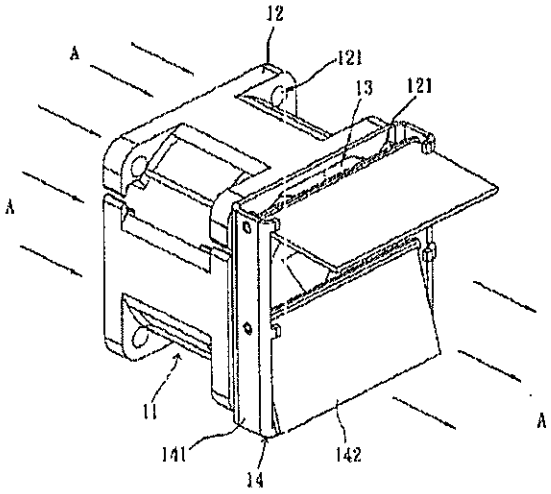

1 ：風扇
11 ：風扇本體
12 ：扇框
121 ：裝設孔
13 ：出風口
14 ：防止逆流裝置
141 ：框體
142 ：止回片
A ：氣流方向

第1圖