附圖一

系爭申請案主要圖示

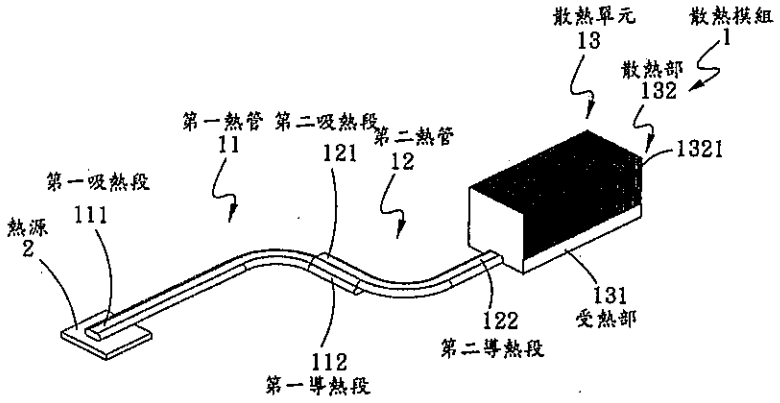

第 1 圖

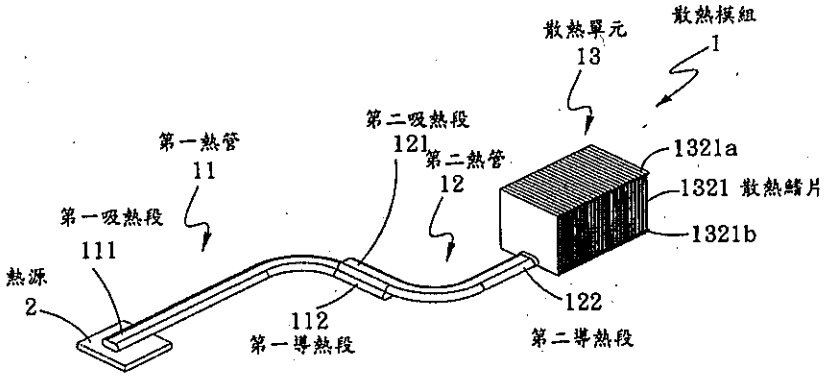

第 2 圖

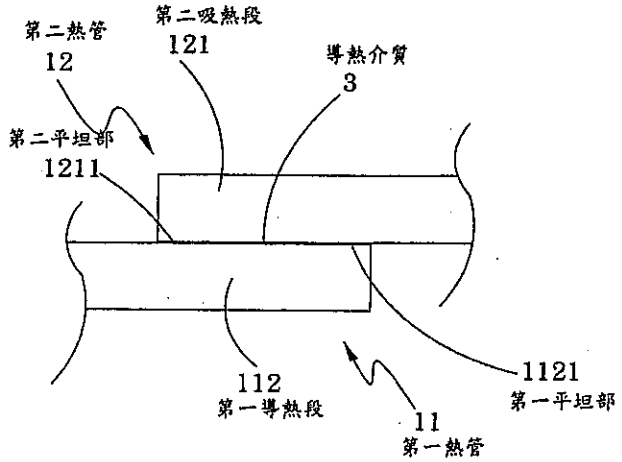

第 2a 圖

附圖二
引證 1 圖式

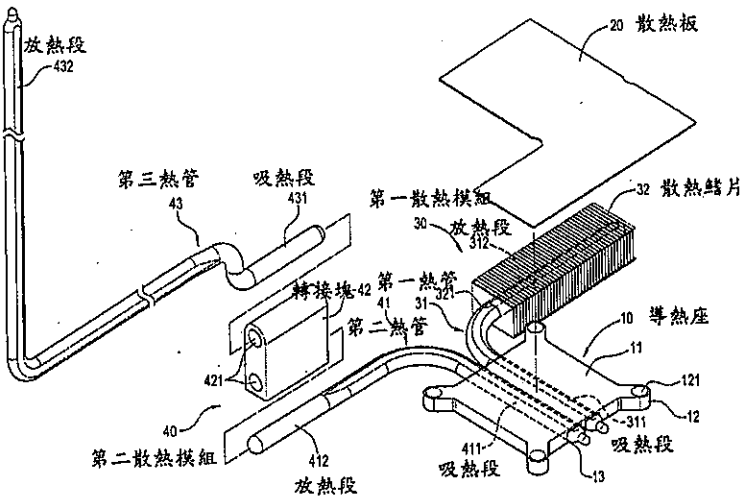

第一圖

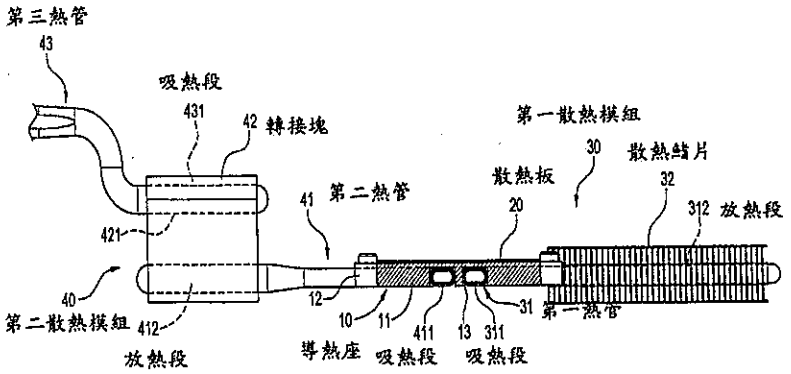

第三圖

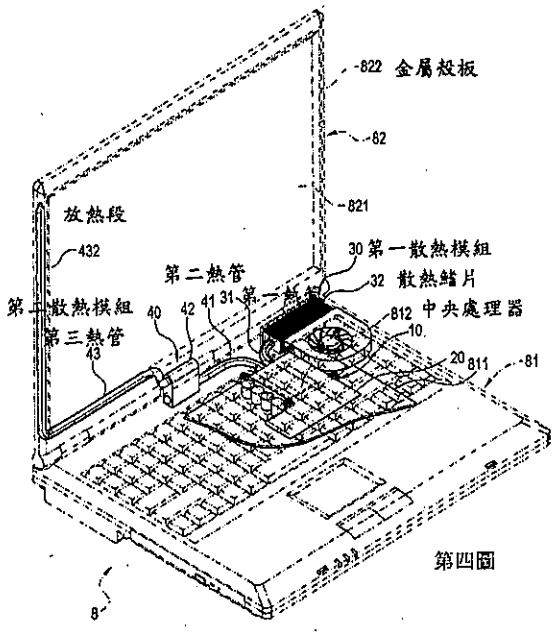

第四圖

附圖三
引證 2 圖式

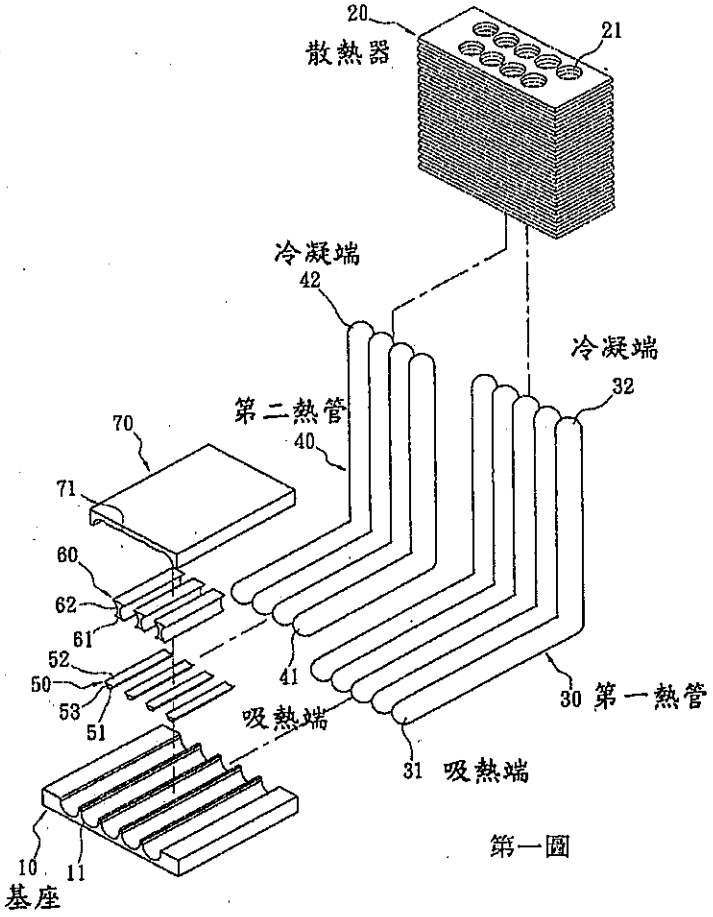

第一圖

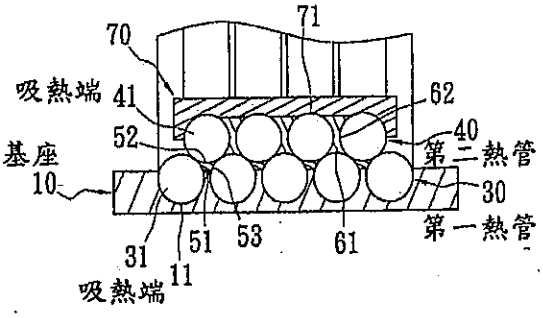

第三圖

附圖四

引證 3 圖式

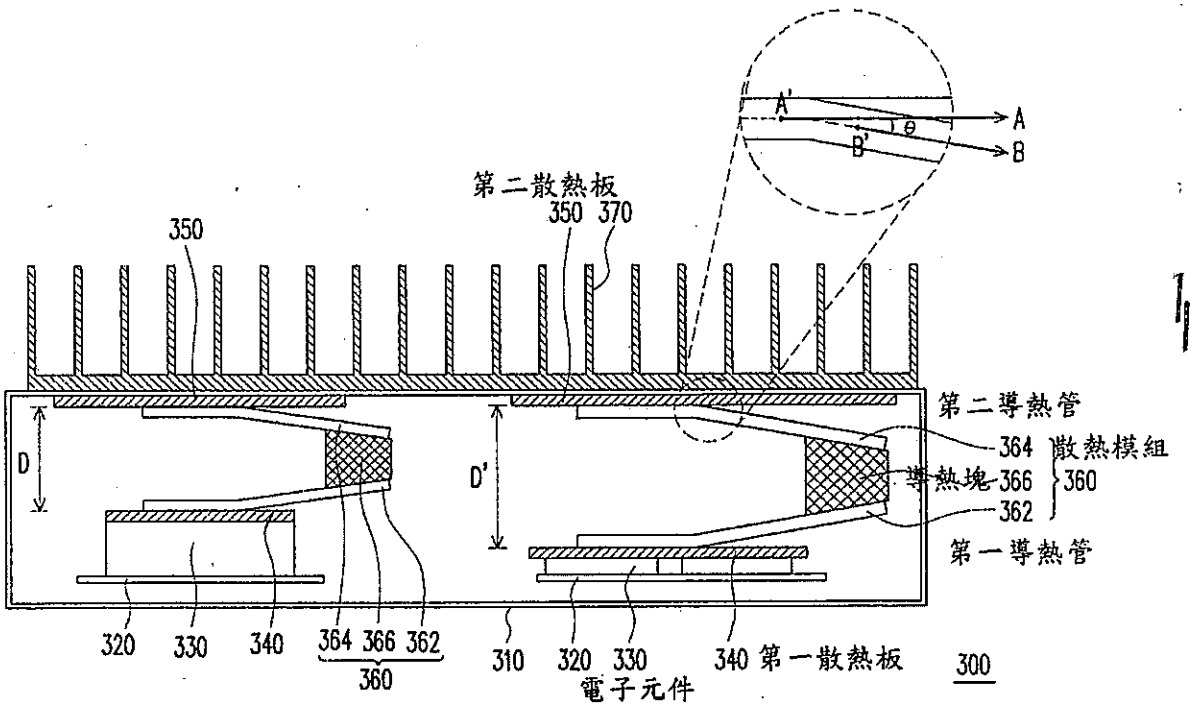
A'
A
θ
B'
B
第二散熱板
350
350
370
第二導熱管
364
散熱模組
導熱塊
366
360
362
第一導熱管
D
D'
320
330
340
364
366
362
360
310
320
330
340
第一散熱板
300
電子元件

圖 3