附件一

系爭專利第 6A 圖風扇示意圖

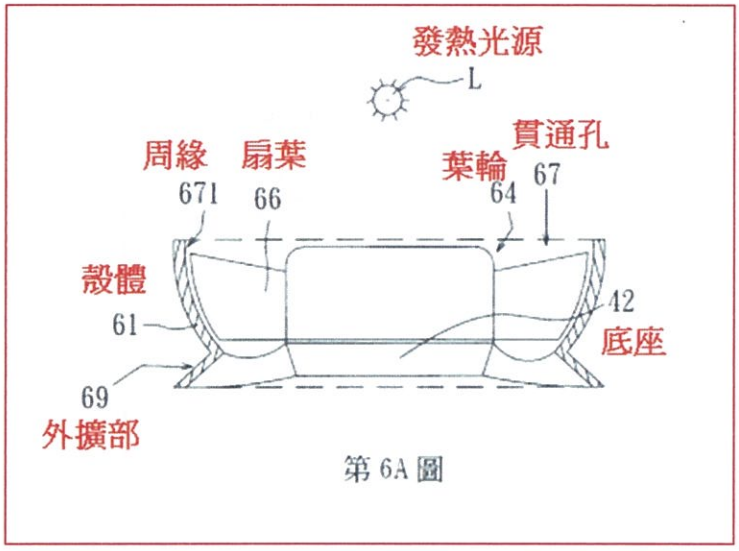

第 6A 圖

附件二

系爭專利第 6B 圖葉輪上視圖

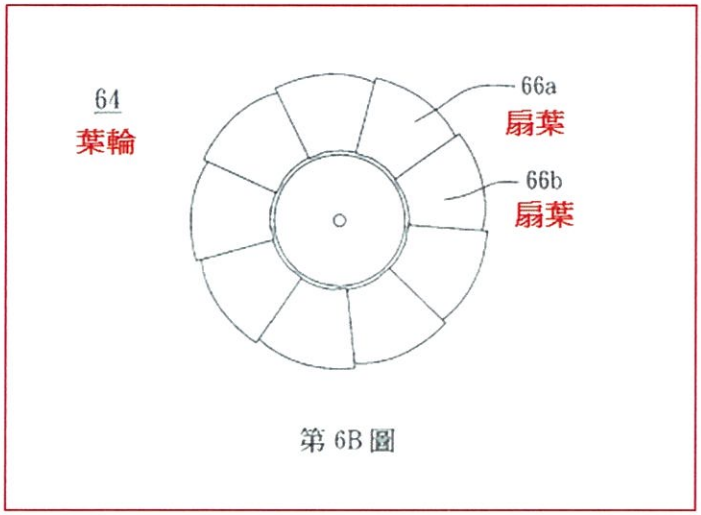

第 6B 圖

附件三

系爭專利更正新增技術特徵與更正前請求項比對表

系爭專利更正後請求項36新增技術特徵	對應關係	系爭專利更正前請求項技術特徵
(A)係應用於一發熱之光源，		請求項57「…係可應用於一發熱之光源，…當由該光源發射出之光線射進該貫通孔時，該曲面可阻擋該光線射出該貫通孔。」
(B)該貫通孔之周緣係一凹向該貫通孔軸心之曲面，		
(C)且該葉輪之外側葉緣係超過該曲面之二端點之連線，		請求項58「…該貫通孔之周緣係一凹向該貫通孔軸心之曲面，且該葉輪之外側葉緣係超過該曲面之二端點之連線。」
(D)當由該光源發射出之光線射進該貫通孔時，該曲面可阻擋該光線射出該貫通孔，		
(E)其中該葉輪之每一扇葉的前葉緣在該貫通孔之軸線方向完全覆蓋相鄰之另一扇葉的後葉緣。		請求項65「…該葉輪之每一扇葉與相鄰之另一扇葉，在該貫通孔之軸線方向有部分重疊。」(註)

註：新增技術特徵(E)係屬原核准公告請求項65之進一步限定

附件四

證據 4 第二(b)圖風扇剖面圖

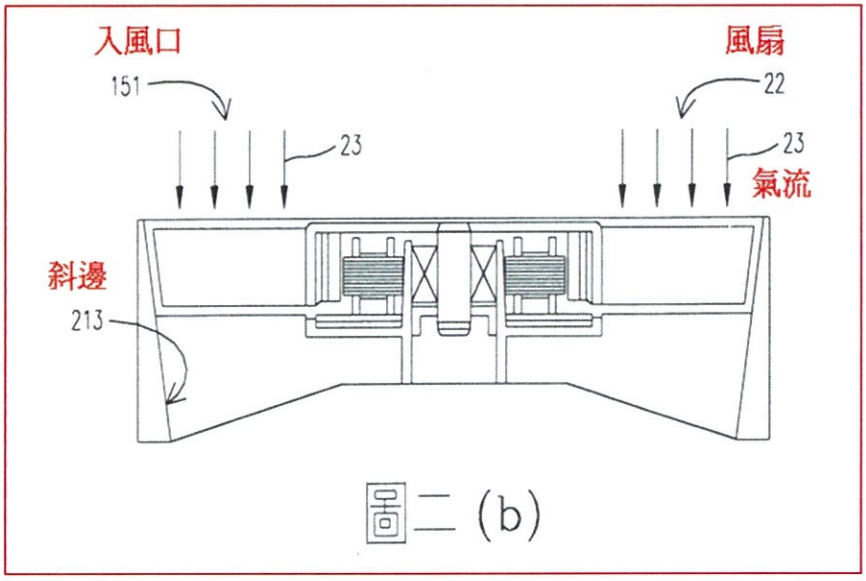

圖二 (b)

附件五

證據 8 第 6、7 圖管流風扇立體圖及剖面圖

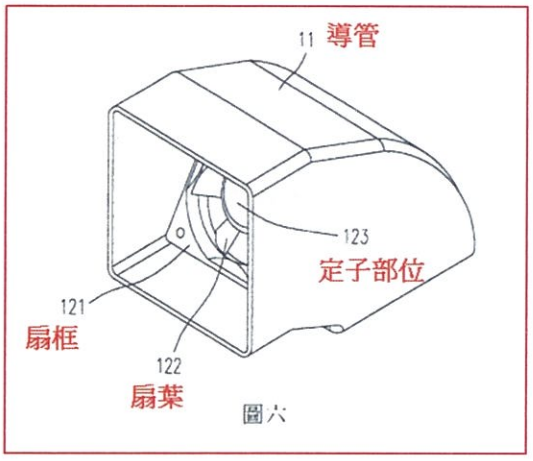

圖六

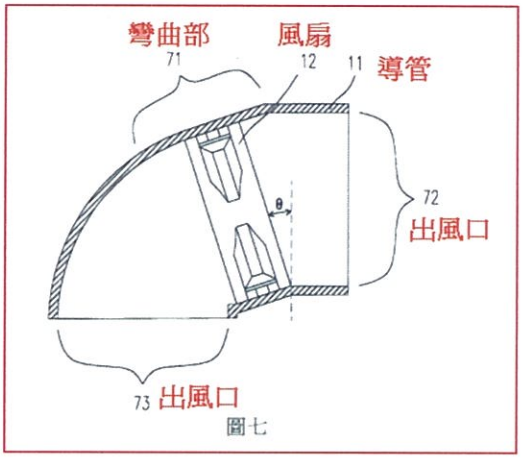

圖七

附件六

證據 3 第 1 圖部分截面剖視圖

