106 年度行專訴字第 5 號

附圖一：

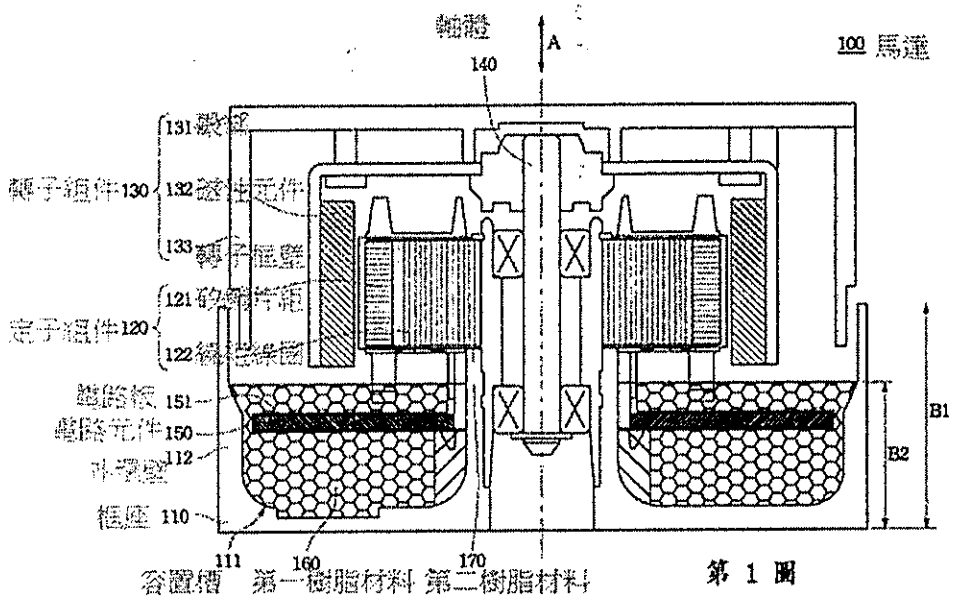

第 1 圖

發明一實施例之一種馬達的剖面圖

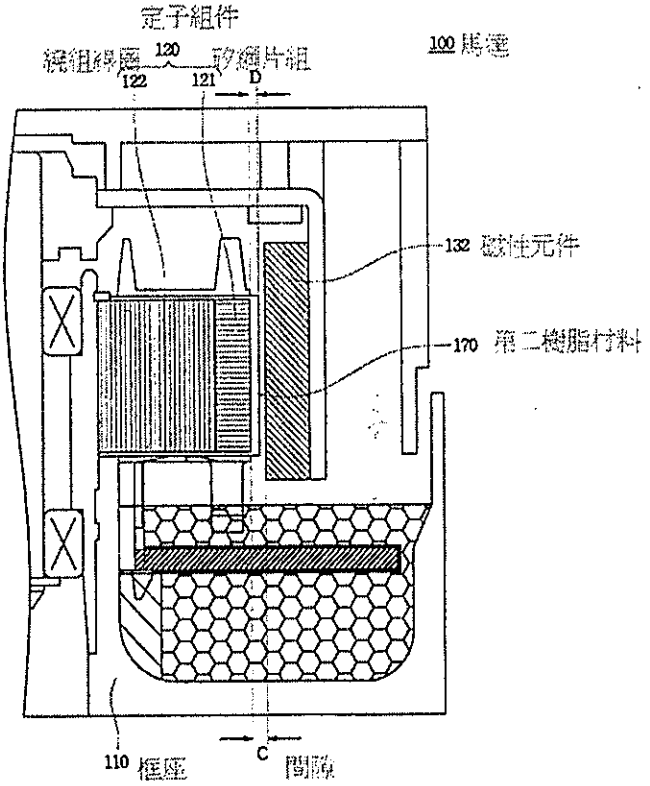

第 2 圖　第1圖中對應矽鋼片組及磁性元件處之放大示意圖

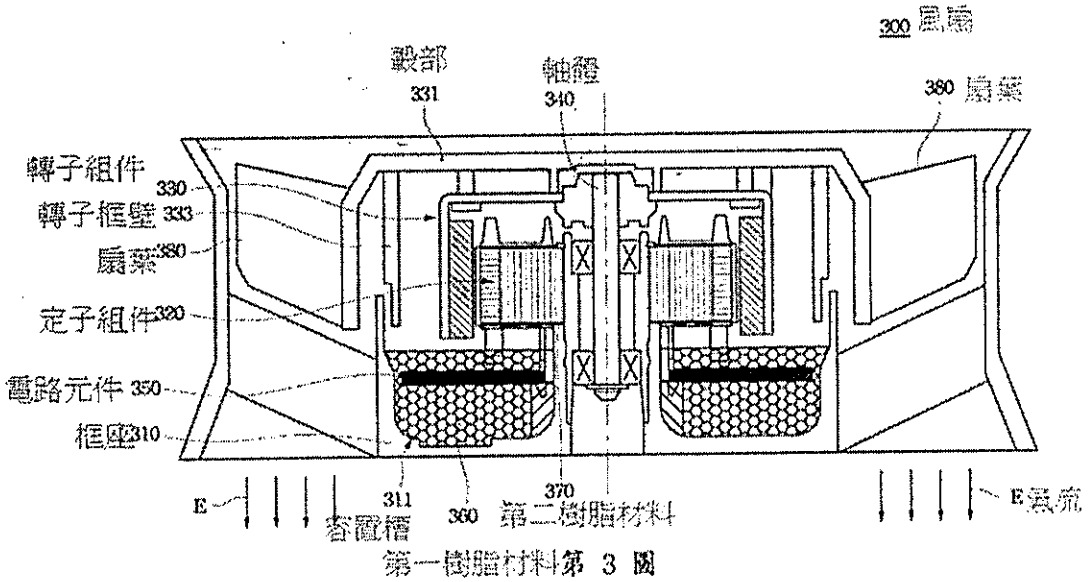

第 3 圖　發明一實施例之一種風扇的剖面圖

附圖二：

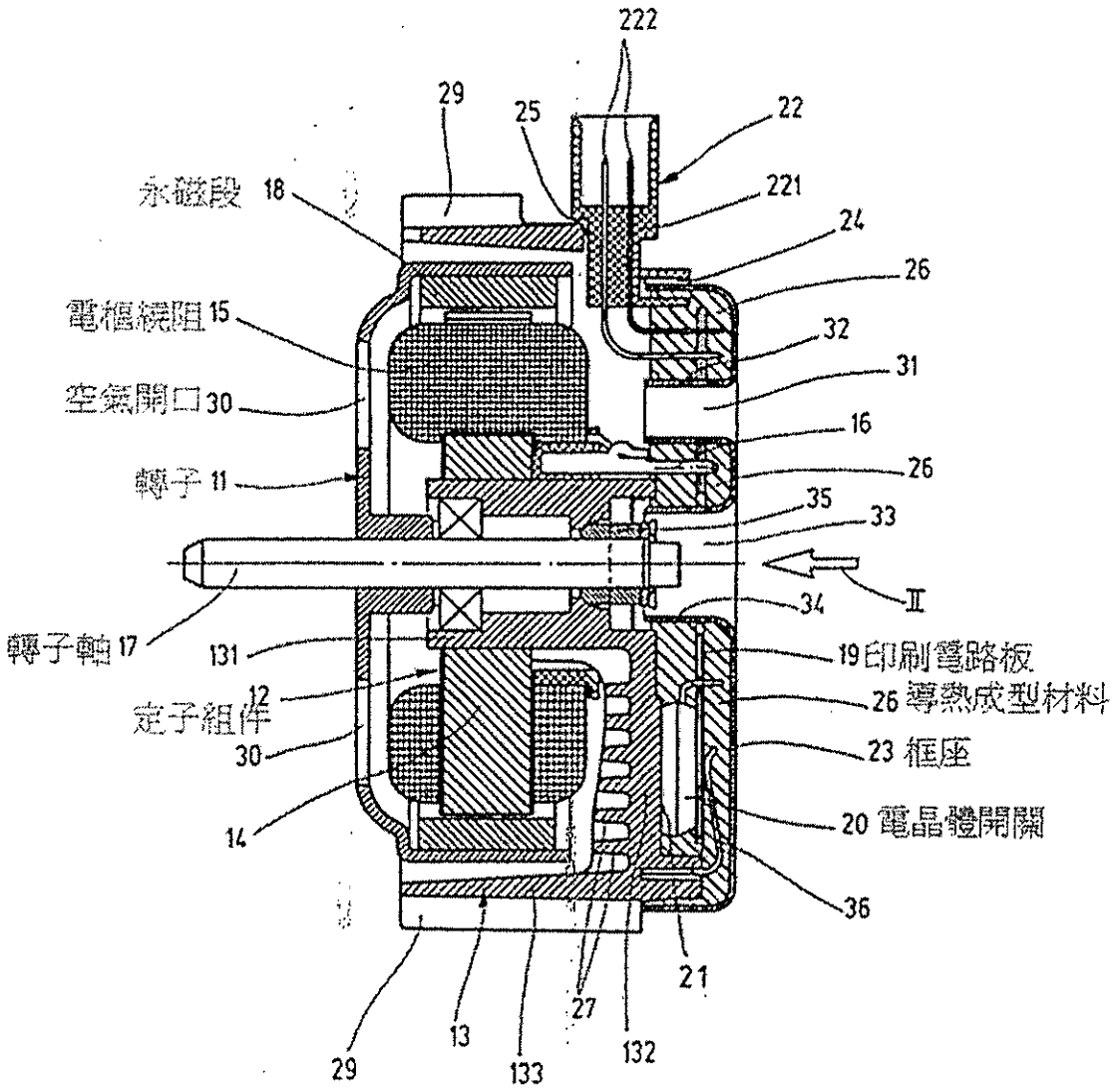

Fig.1 電動馬達的縱向截面圖

附圖三：

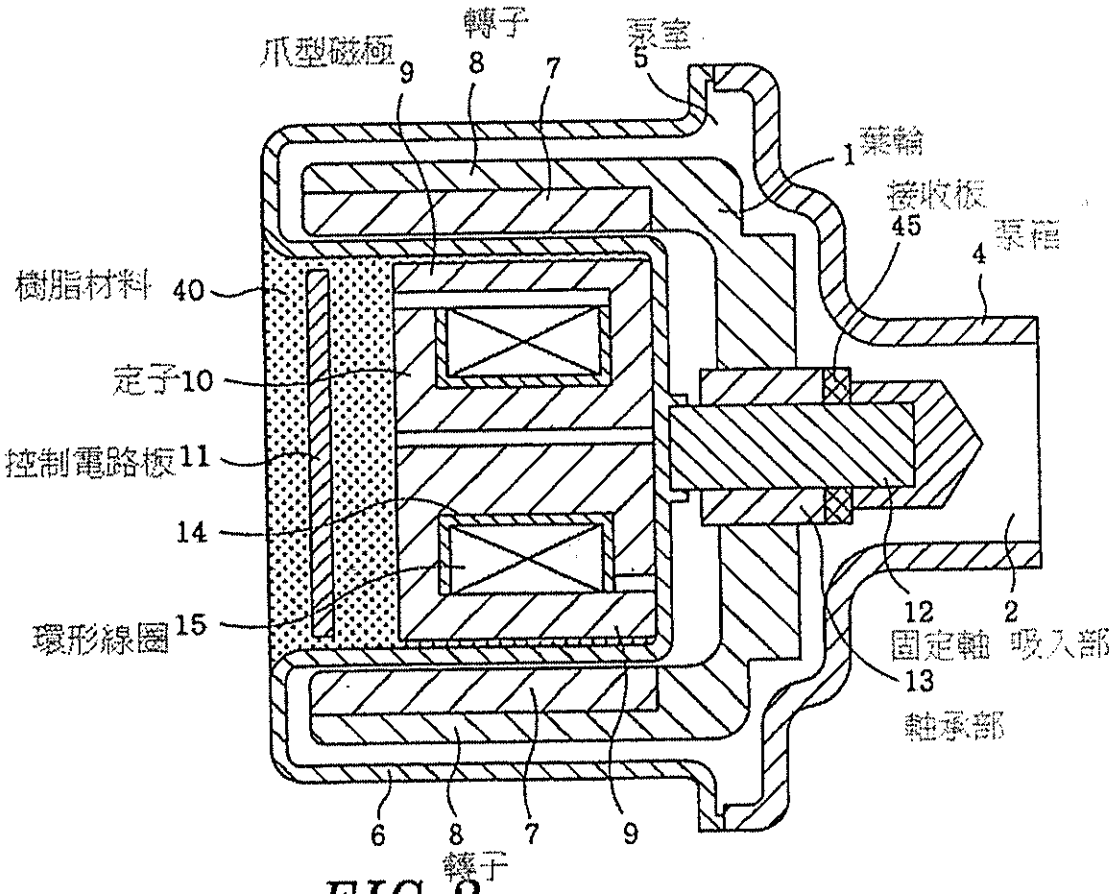

FIG.2 圖1之泵之沿A-A之剖面圖

附圖四：

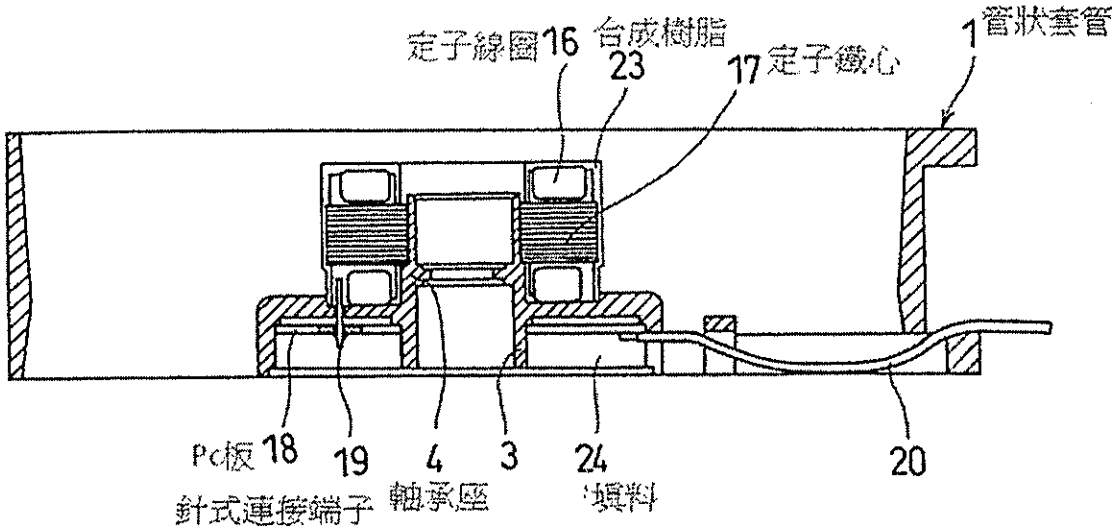

Fig. 2 圖1中鼓風機之主要部分放大圖

附圖五：

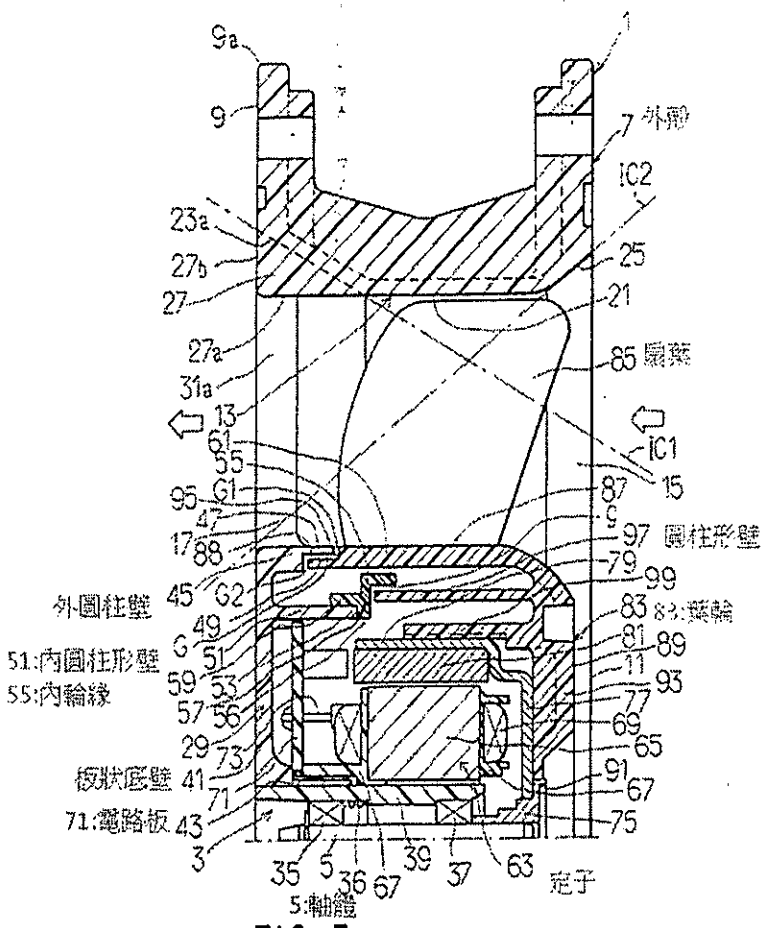

FIG. 3 圖1中沿III-III方向之剖面圖

附圖六：

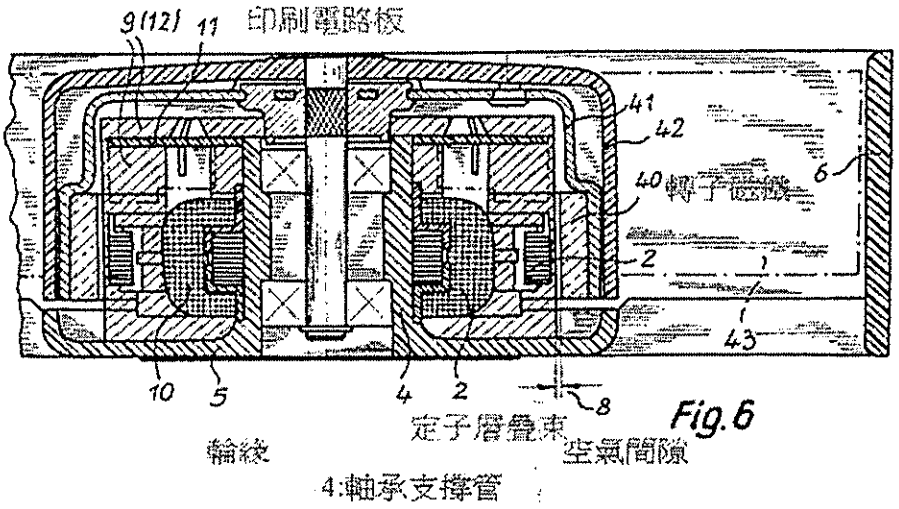

Fig.6

裝置於風扇之具有
絕緣塗層之定子結構