106 年度行專訴第 45 號附圖

附圖 1：

第 1 圖為系爭專利第一實施例的風扇之立體圖

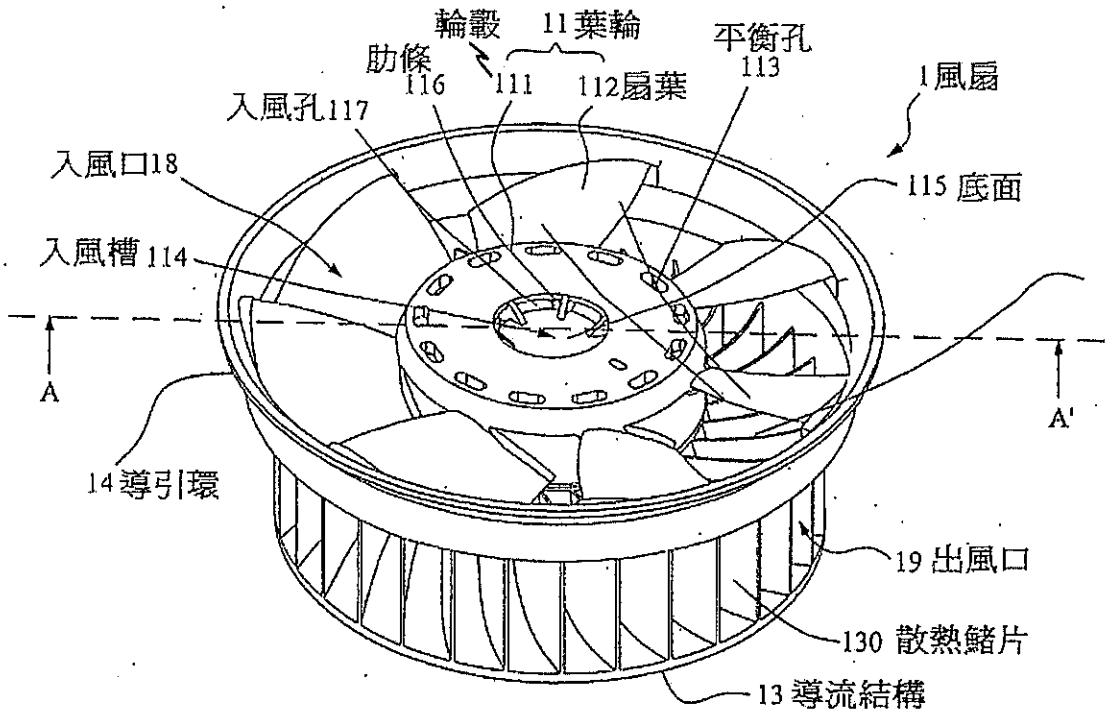

第1圖

第 4 圖為第 1 圖中 A-A'剖面線之剖示圖

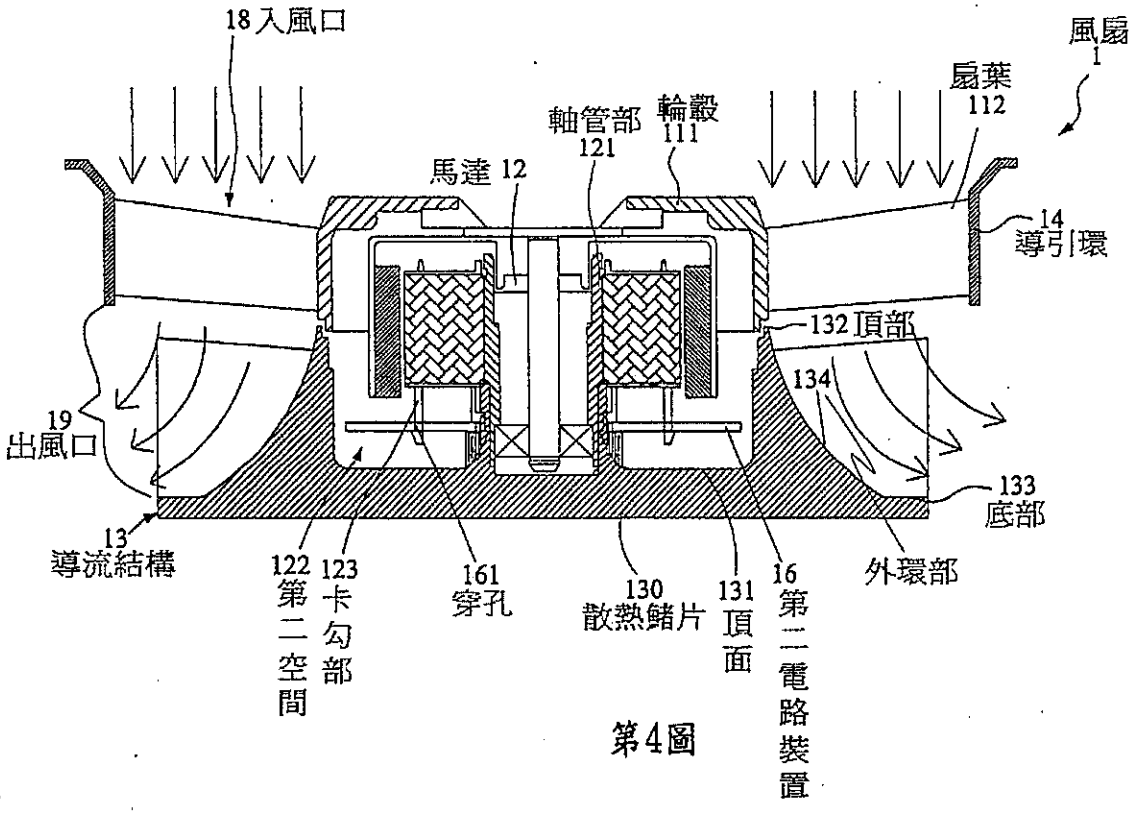

第4圖

附圖二：

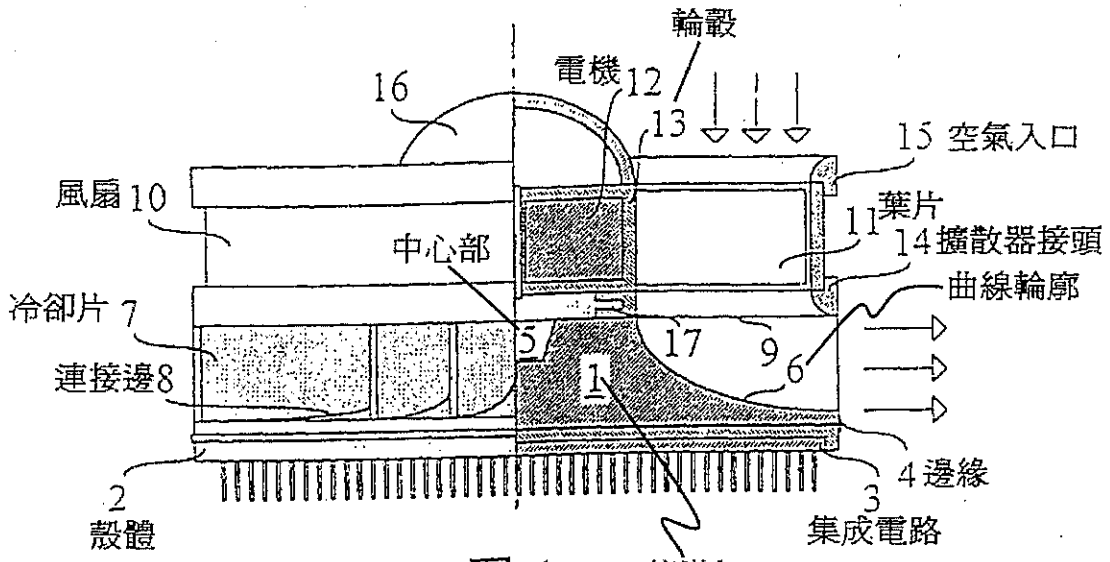
輪轂
電機
12
16
13
15 空氣入口
風扇 10
葉片
11
中心部
14 擴散器接頭
曲線輪廓
冷卻片 7
5
17
9
6
連接邊8
1
4 邊緣
2
殼體
3
集成電路
傳導板

图 1

附圖三：

第 1 圖為第一實施例之分解立體圖

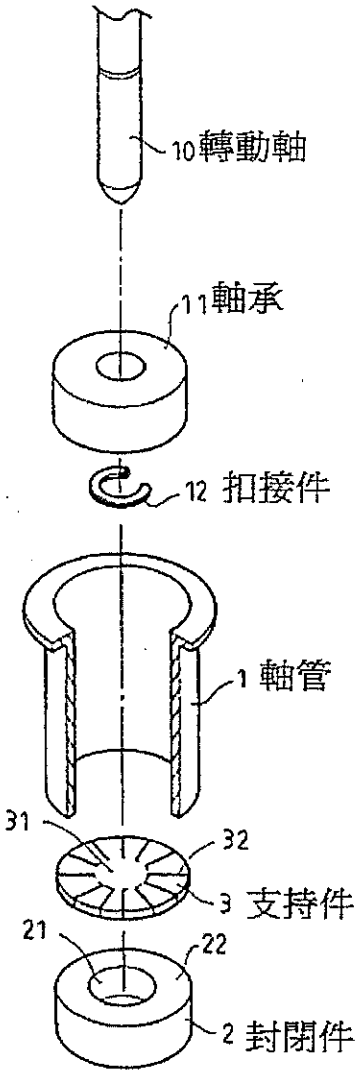

第 1 圖

第 2 圖為第一實施例之組合剖面圖

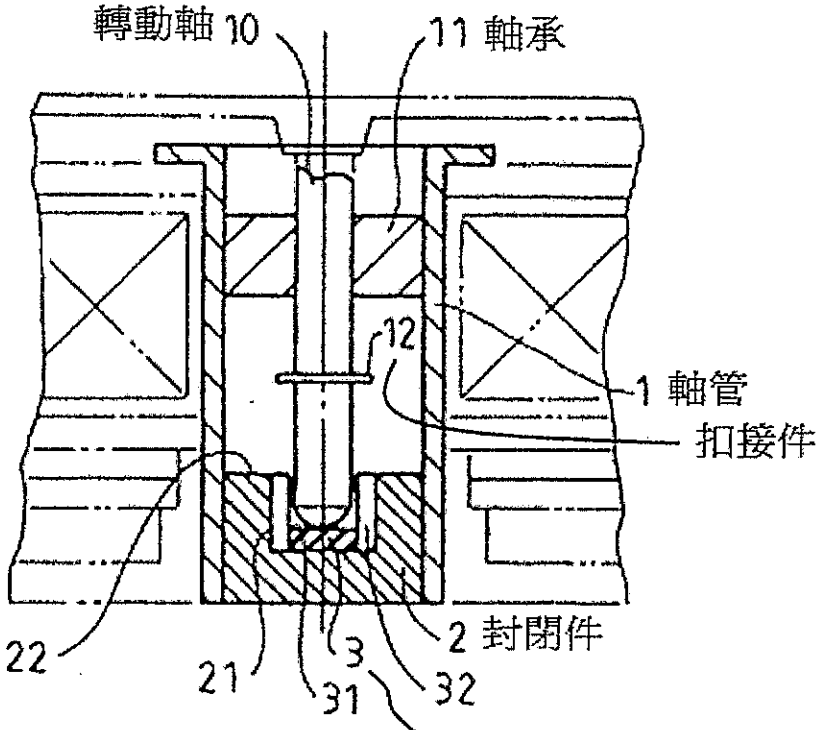

第 2 圖

附圖四：

第 2 圖為分解示意圖

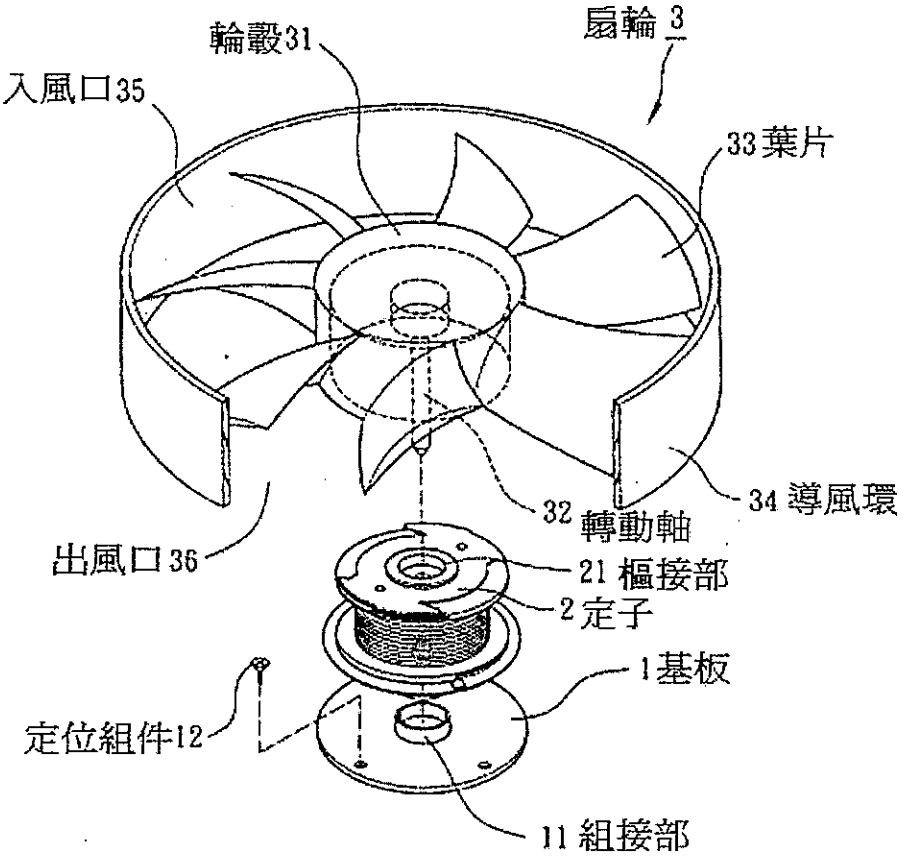

图 2

第 4 圖為剖面示意圖

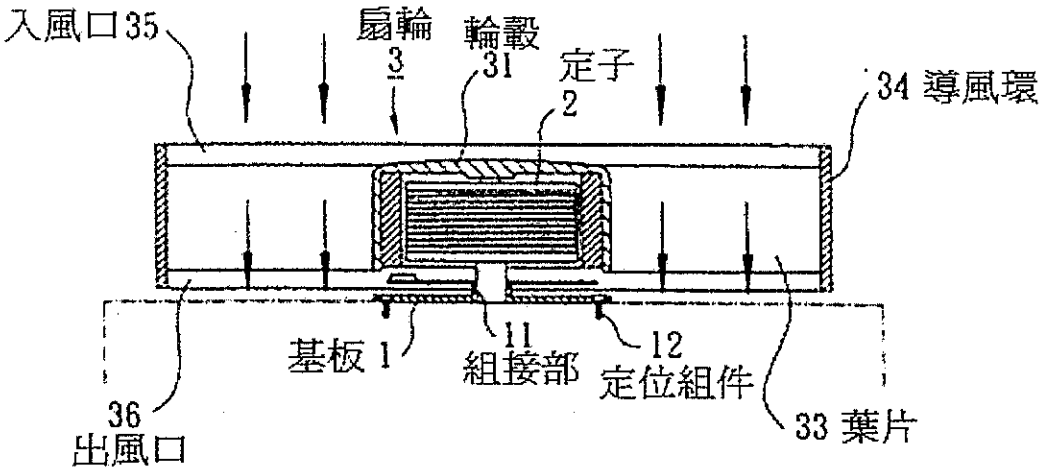

图 4

附圖五：

第 3 圖為第二實施例之立體示意圖

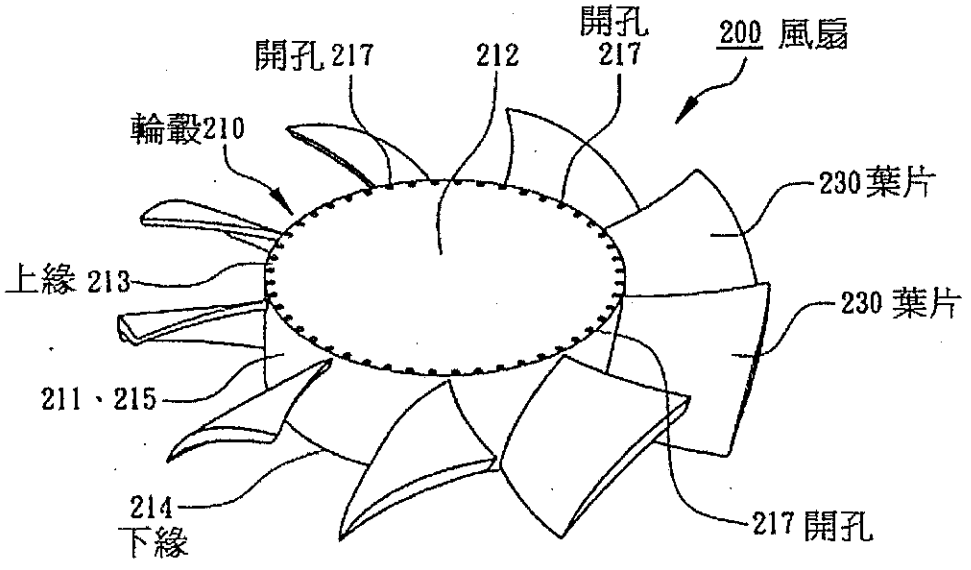

第 3 圖

第 4 圖為第二實施例之部分剖視示意圖

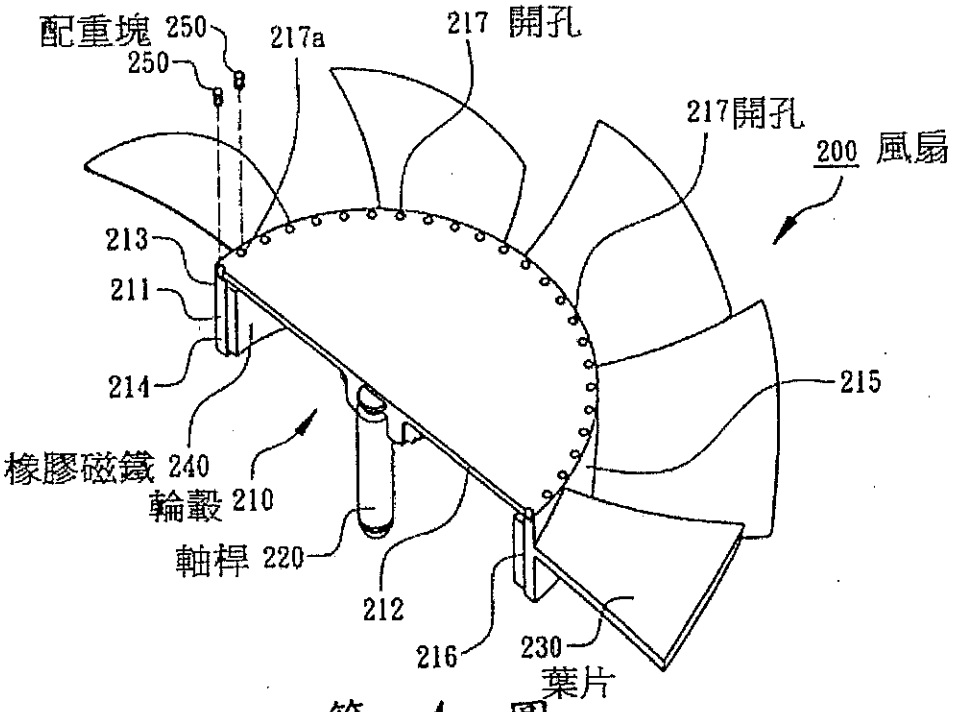

第 4 圖