106 年度行專訴字第 53 號附圖

附圖一：

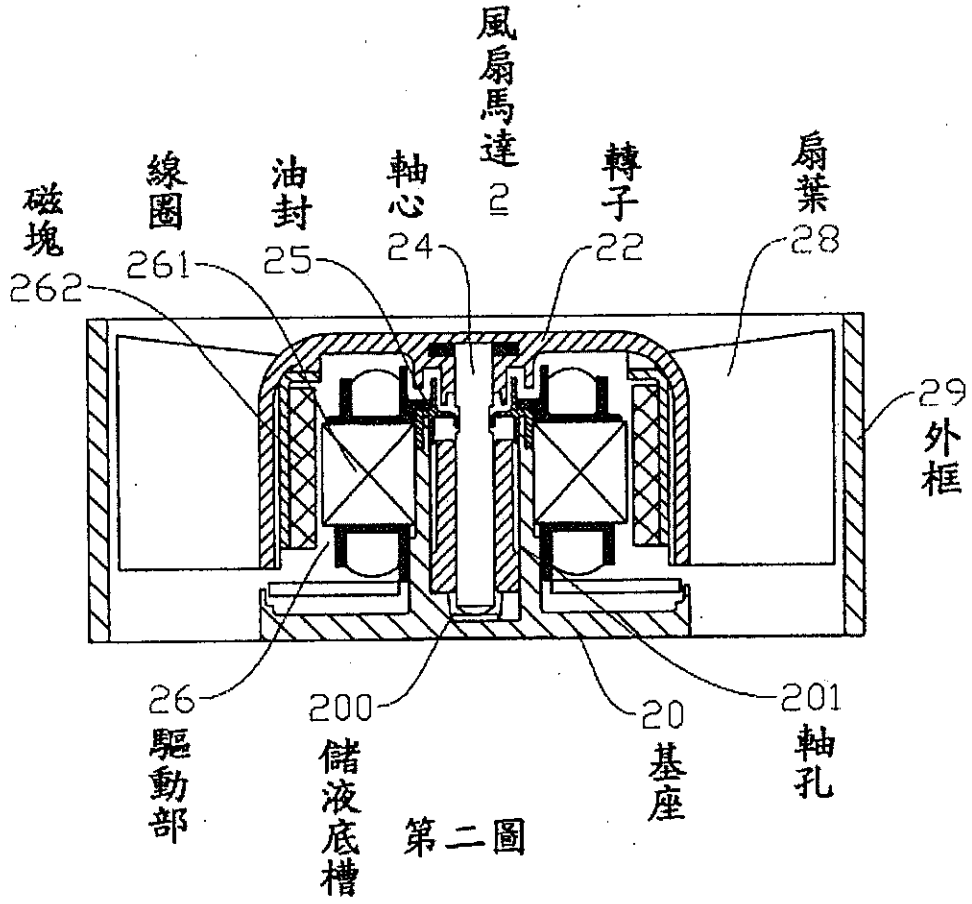

第二圖

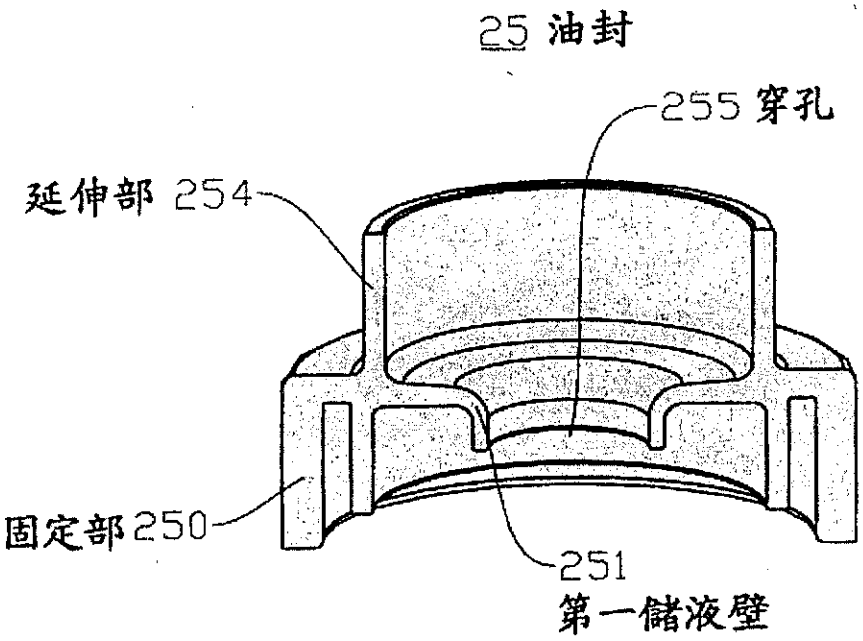
25 油封
255 穿孔
延伸部 254
固定部 250
251
第一儲液壁

第三圖

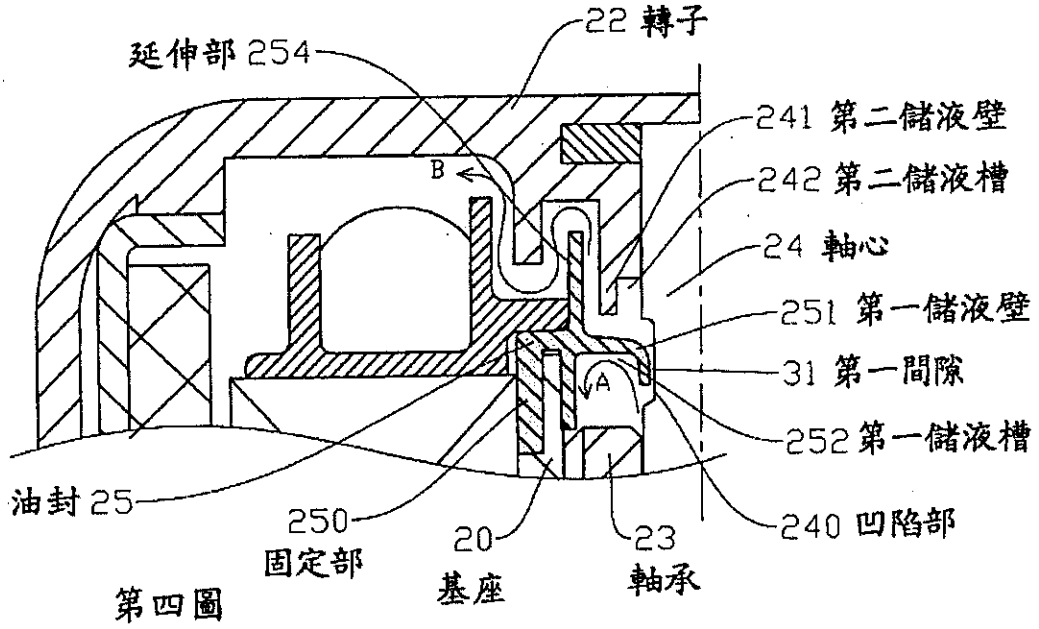
22 轉子
延伸部 254
241 第二儲液壁
242 第二儲液槽
24 軸心
251 第一儲液壁
31 第一間隙
252 第一儲液槽
240 凹陷部
油封 25
250
固定部
20
基座
23
軸承
B
A

第四圖

附圖二:

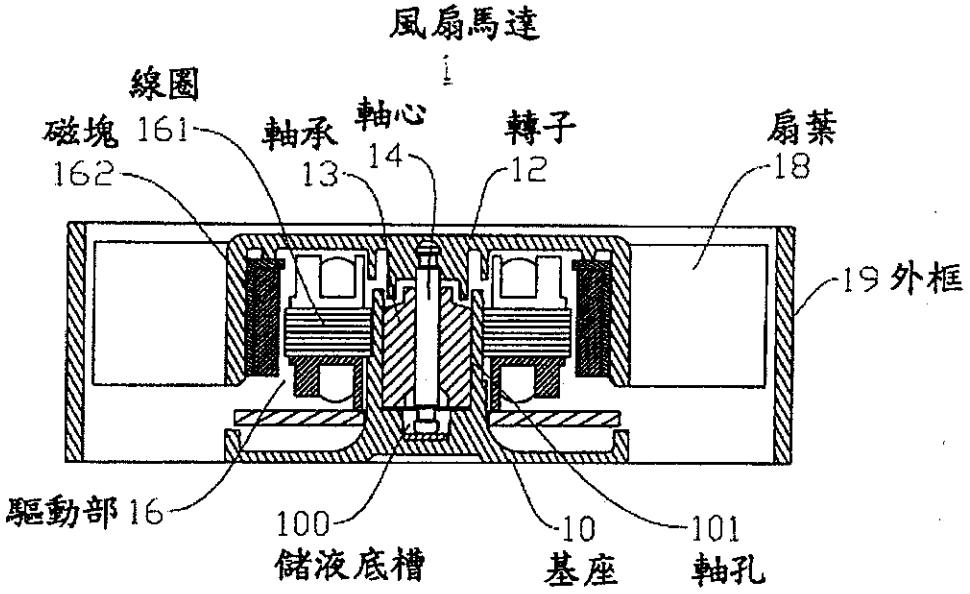
風扇馬達
1
線圈
磁塊 161
162
軸承
13
軸心
14
轉子
12
扇葉
18
19 外框
驅動部 16
100
儲液底槽
10
基座
101
軸孔

第一圖

附圖三:

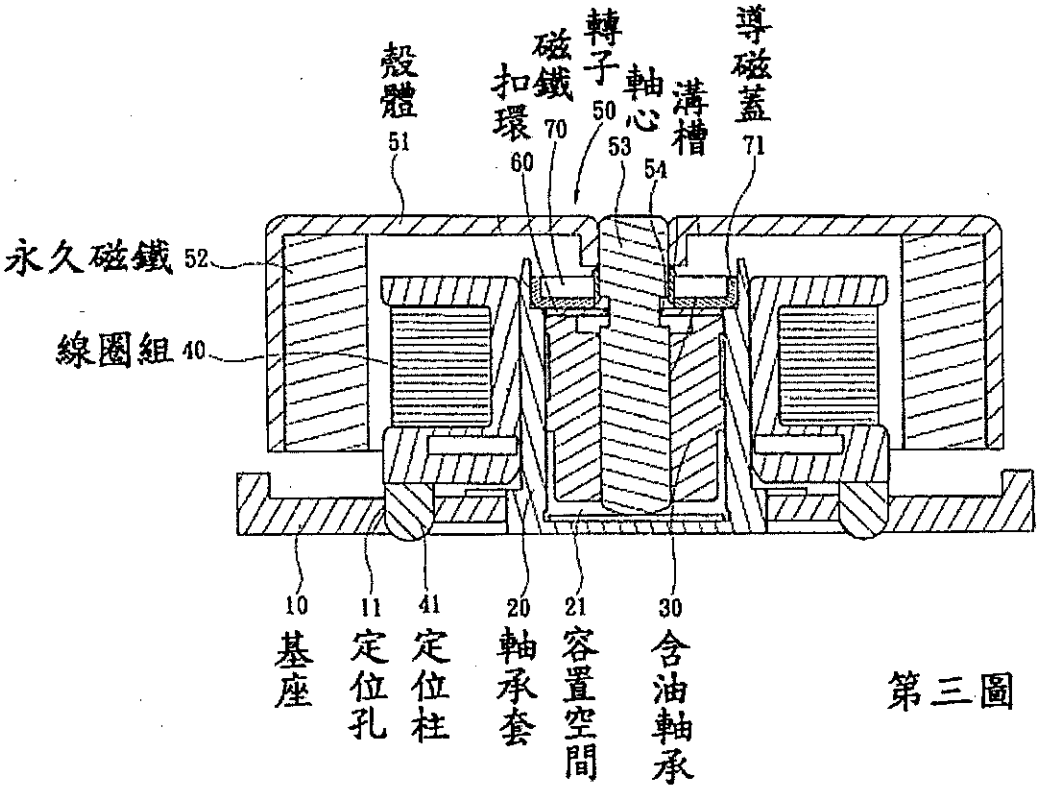
殼體
51
磁鐵
扣環
60
70
轉子
50
軸心
53
溝槽
54
導磁蓋
71
永久磁鐵 52
線圈組 40
10
基座
11
定位孔
41
定位柱
20
軸承套
21
容置空間
30
含油軸承

第三圖