附件：

附件一：系爭專利之主要圖式

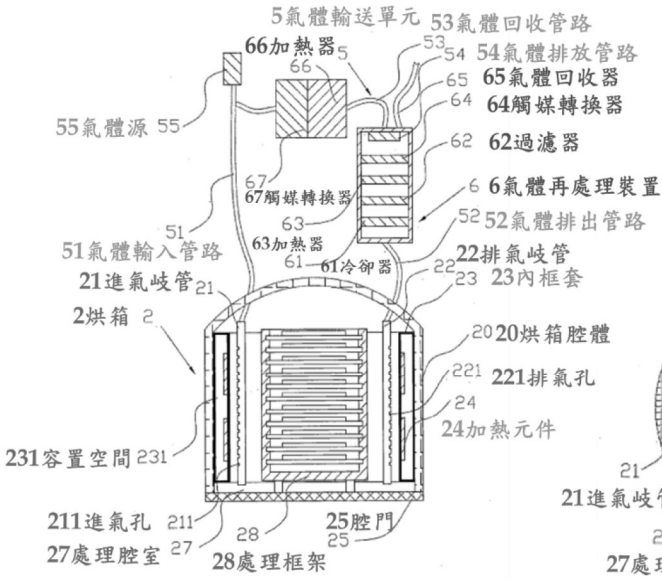

圖 1

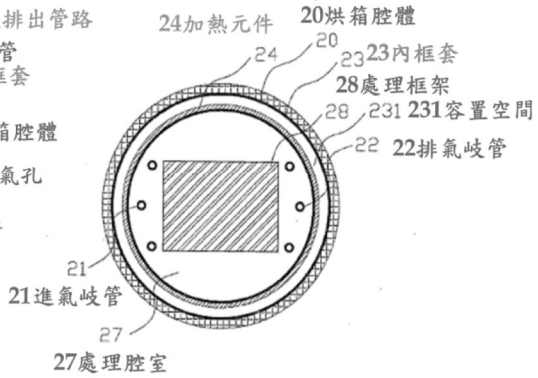

圖 2

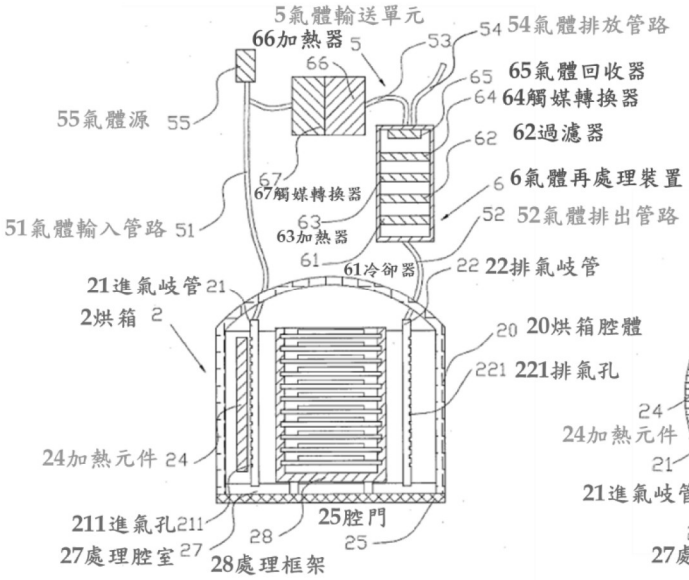

圖 5

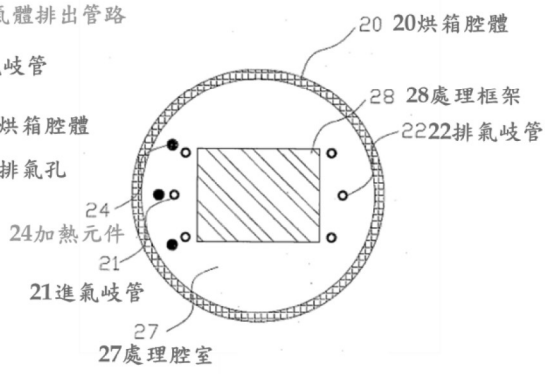

圖 6

附件二：證據 2 之主要圖式

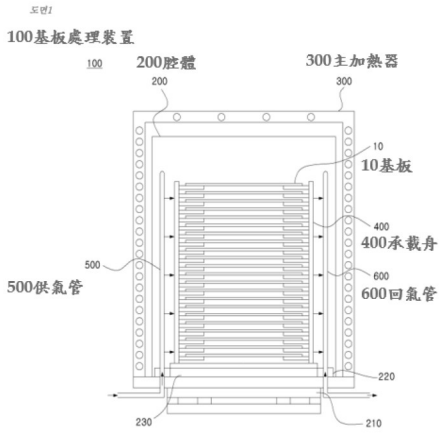

圖1

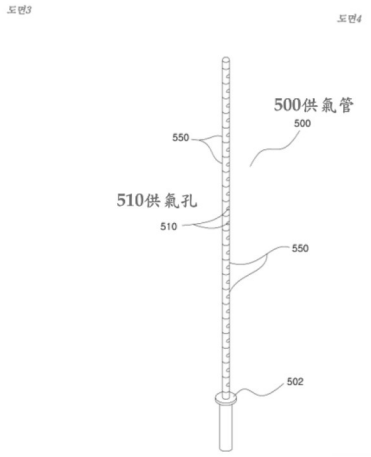

圖3

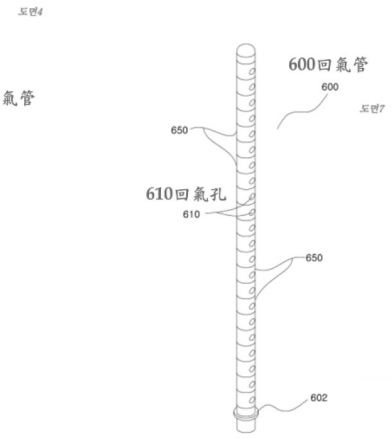

圖4

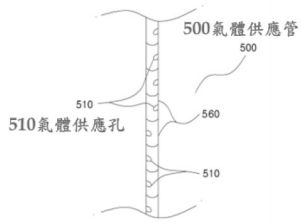

圖7

附件三：證據 3 之主要圖式

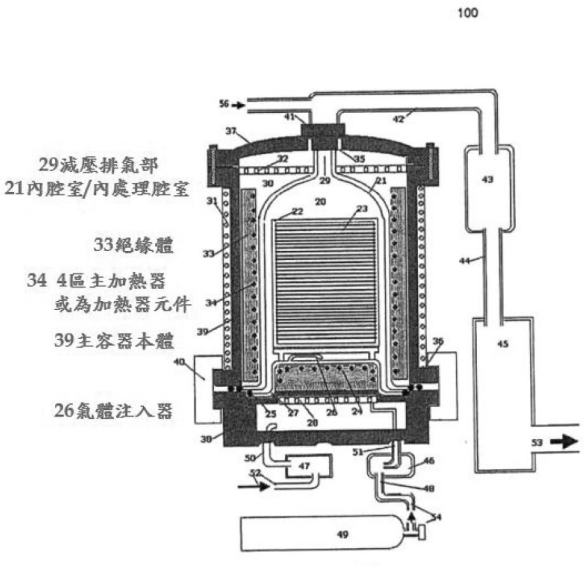

圖 1

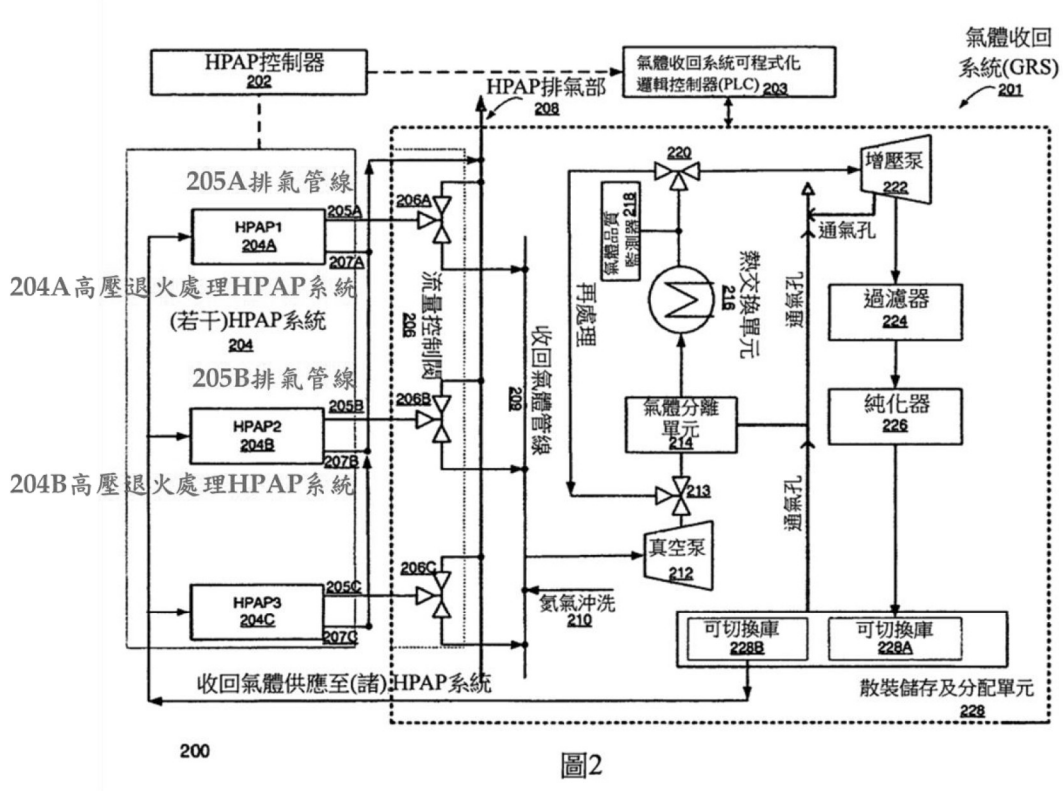

圖2

附件四：證據 4 之主要圖式

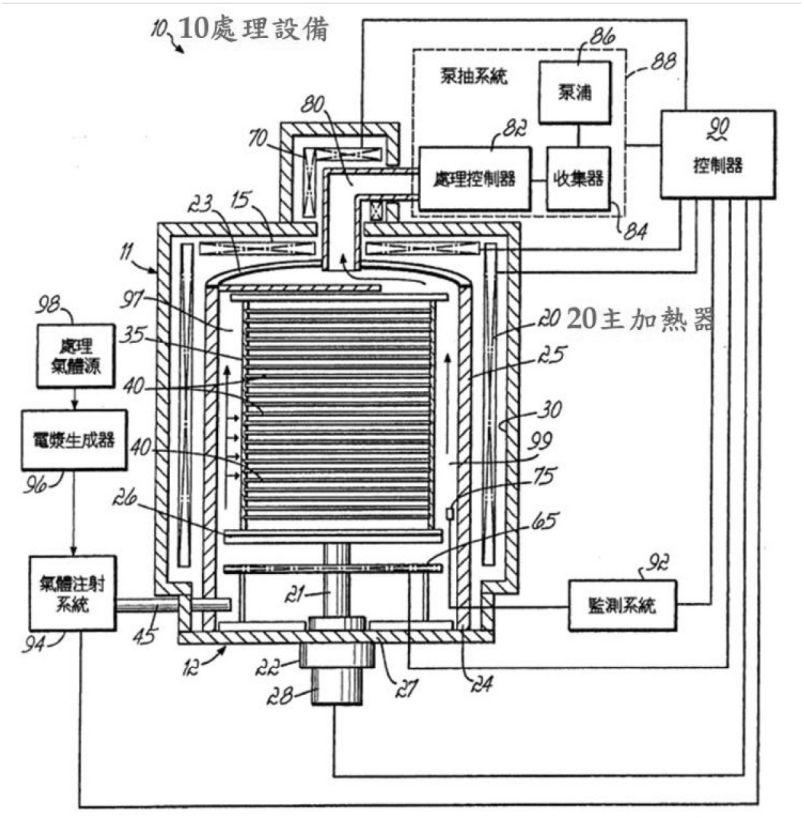

圖 2

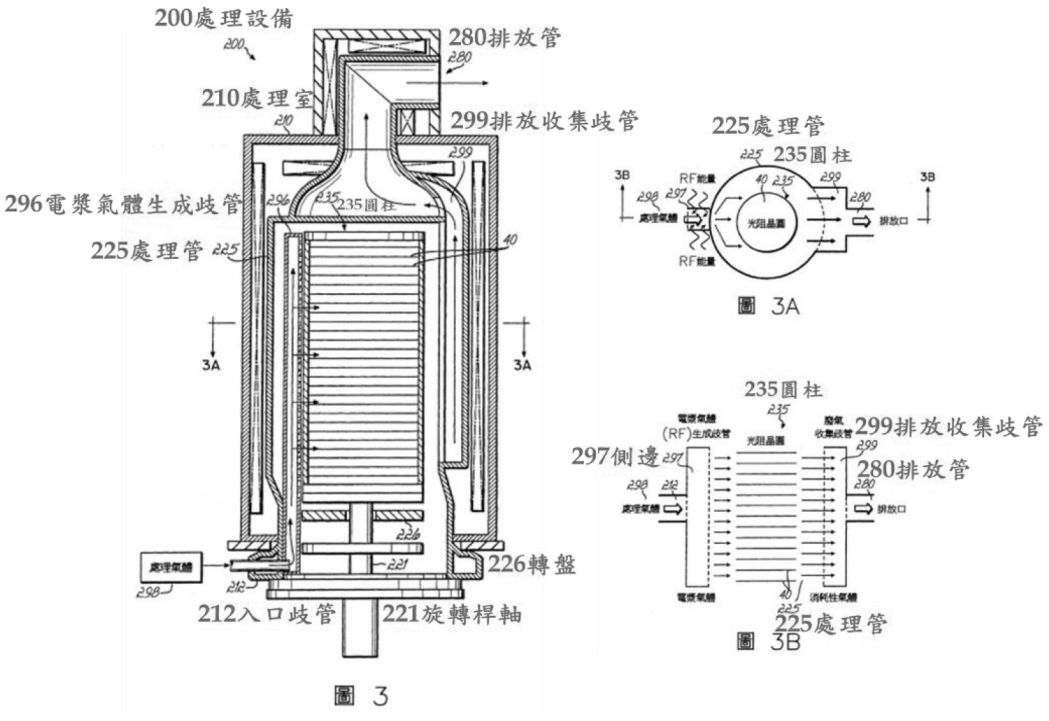

附件五：證據 5 之主要圖式

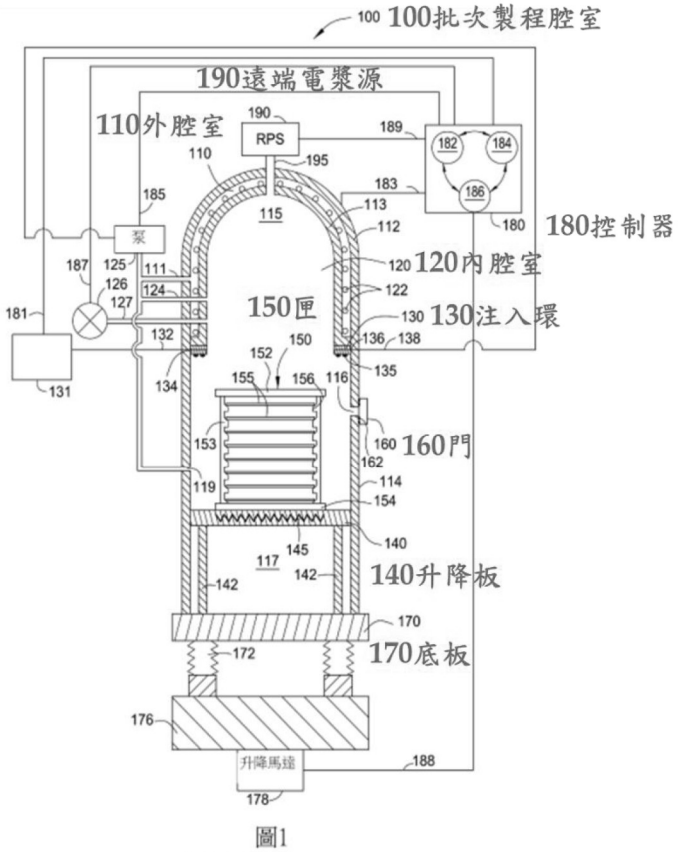

附件六：甲證3之主要圖式

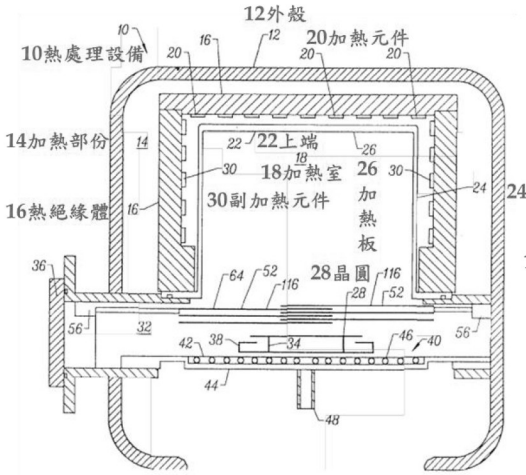

圖 1A

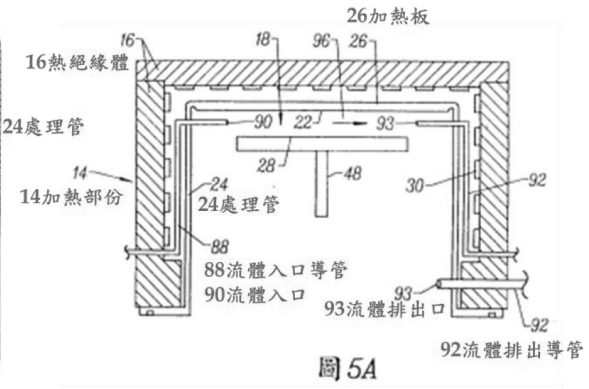

圖 5A

附件七：甲證4之主要圖式

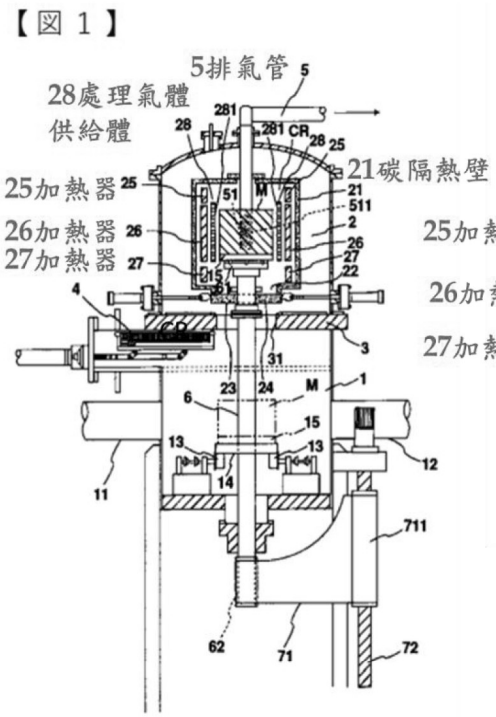

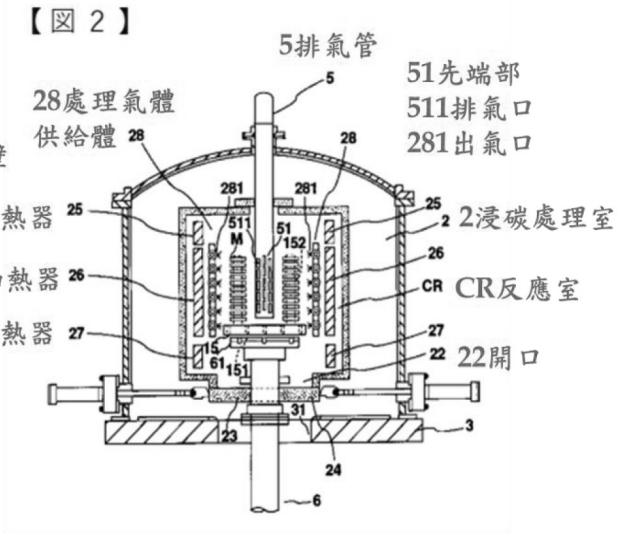

附件八：甲證5之主要圖式

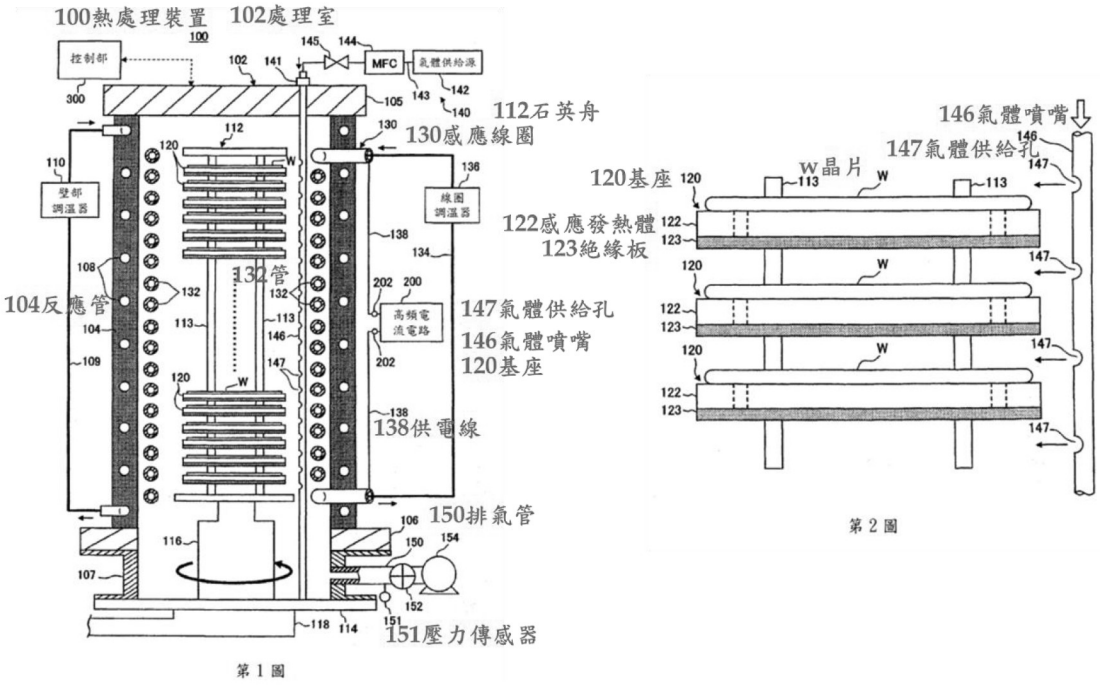

第1圖　第2圖

要件編號附表

要件	系爭專利請求項1
1A	一種高溫烘箱的溫度調整設備，包括：一烘箱，該烘箱包含一烘箱腔體、至少一進氣岐管、至少一排氣岐管、一內框套及至少一加熱元件，
1B	該烘箱腔體內部形成一處理腔室，該處理腔室一側裝設至少一該進氣岐管，另一側裝設至少一該排氣岐管，至少一該進氣岐管外周貫設複數個進氣孔，至少一該排氣岐管外周貫設複數個排氣孔，
1C	該烘箱腔體內壁環設該內框套，該內框套內部形成一環狀的容置空間，該容置空間內設置至少一該加熱元件，透過至少一該加熱元件對該內框套加熱，再經由該內框套以熱輻射方式對該處理腔室加熱，使該處理腔室籠罩在高溫及高壓的工作環境中，
1D	在至少一該進氣岐管內的氣體，經由各該進氣孔面對該烘箱腔體內壁噴出，擾動該處理腔室內的氣體，並藉由至少一該排氣岐管上面對該烘箱腔體內壁的各該排氣孔，將該處理腔室內的氣體排出而形成熱對流；及
1E	一氣體再處理裝置，該處理腔室內的氣體流入該氣體再處理裝置，藉由該氣體再處理裝置處理該氣體。

要件	系爭專利請求項3
3A	一種高溫烘箱的溫度調整設備，包括：一烘箱，該烘箱包含一烘箱腔體、至少一進氣岐管、至少一排氣岐管及至少一加熱元件，
3B	該烘箱腔體內部形成一處理腔室，該處理腔室一側裝設至少一該進氣岐管，另一側裝設至少一該排氣岐管，至少一該進氣岐管外周貫設複數個進氣孔，至少一該排氣岐管外周貫設複數個排氣孔，
3C	至少一該加熱元件設置於該烘箱腔體內壁與至少一該進氣岐管旁側間，
3D	氣體在至少一該進氣岐管內，經由各該進氣孔面對該烘箱腔體內壁噴出，讓至少一該加熱元件以熱對流方式對該處理腔室加熱，使該處理腔室籠罩在高溫及高壓的工作環境中；及
3E	一氣體再處理裝置，該處理腔室內的氣體流入該氣體再處理裝置，藉由該氣體再處理裝置處理該氣體。