107 年度行專更(一)字第 3 號附圖

附圖一：

系爭專利第 2 圖為習知扇葉安裝角示意圖

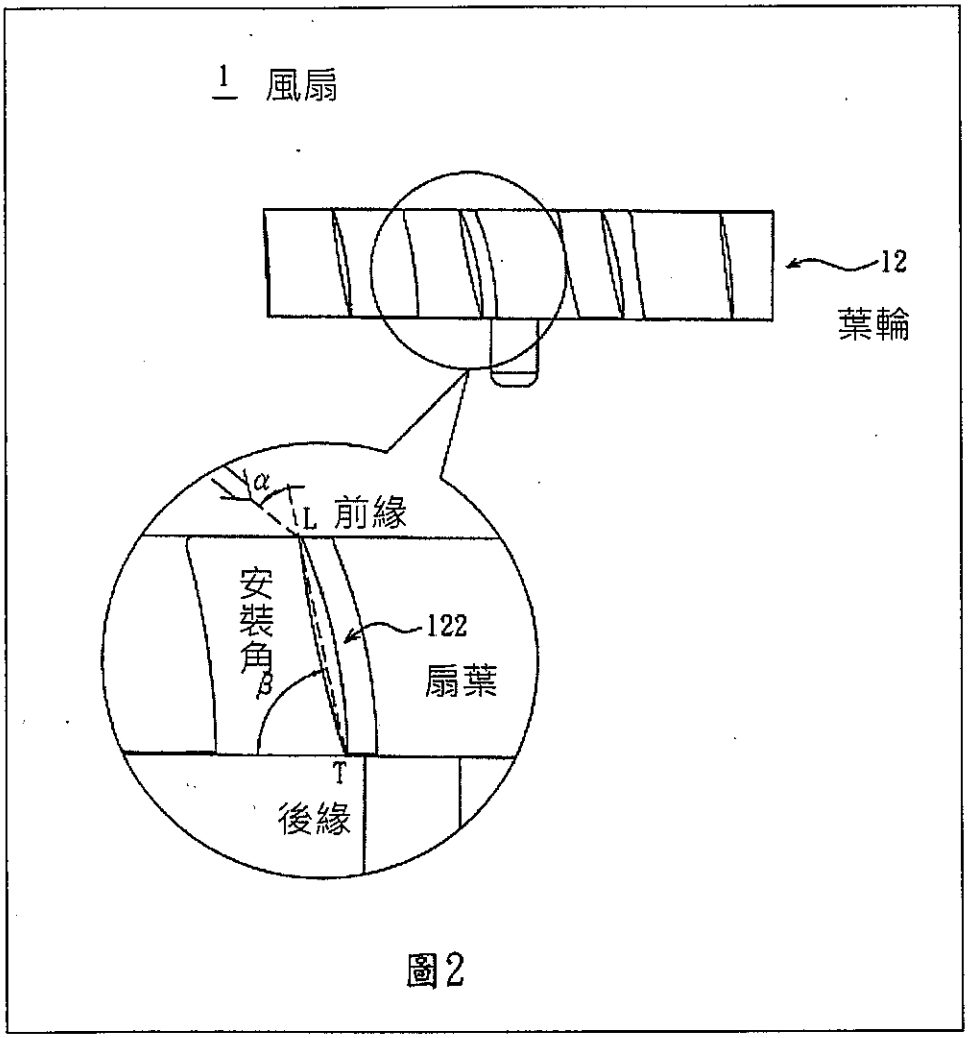

圖2

爭專利第 3 圖為系爭專利第一實施例之風扇立體分解圖；

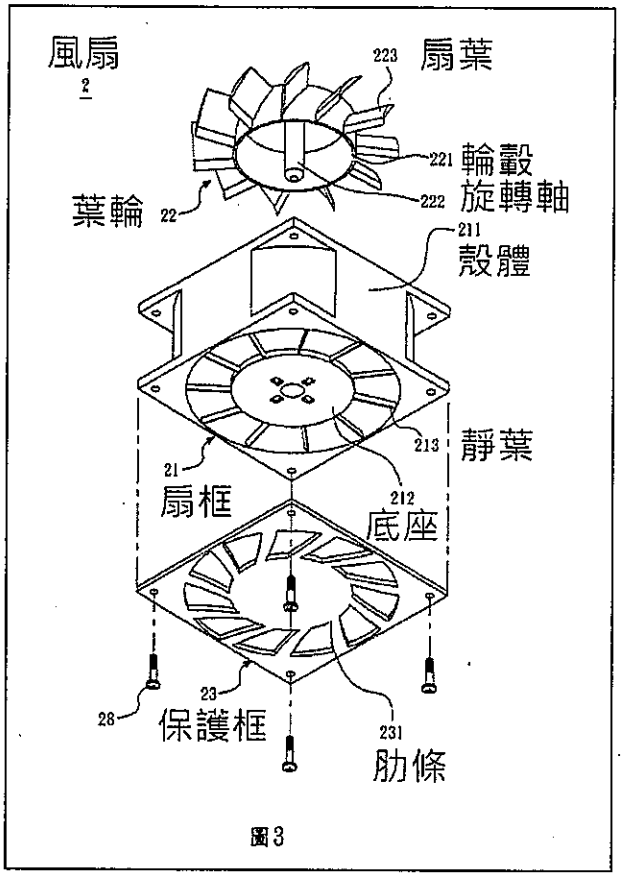

圖3

系爭專利第 4 圖為系爭專利第一實施例之風扇扇葉示意圖；

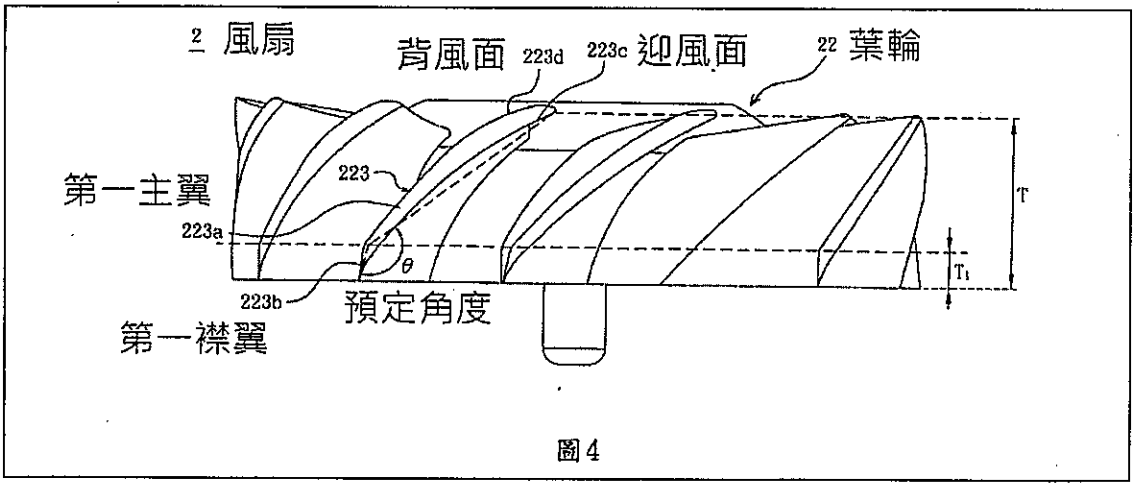

圖4

系爭專利第5圖為系爭專利第一實施例之風扇扇葉另一示意圖；

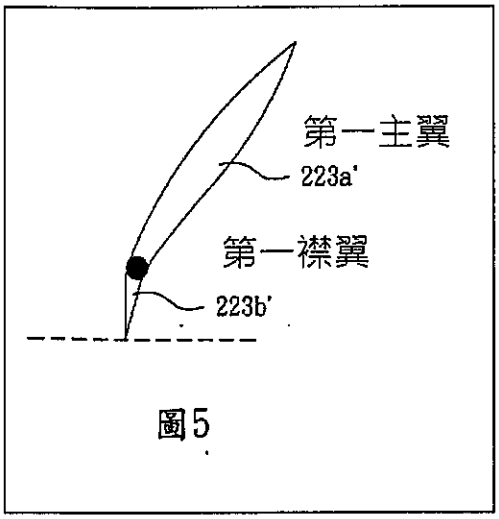

圖5

系爭專利第6圖為系爭專利第一實施例之扇葉主翼與襟翼相隔設置示意圖

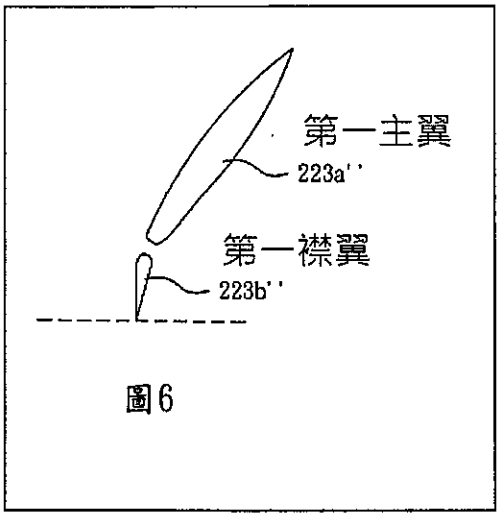

圖6

附圖二:

證據 8 第 9 圖分解立體圖

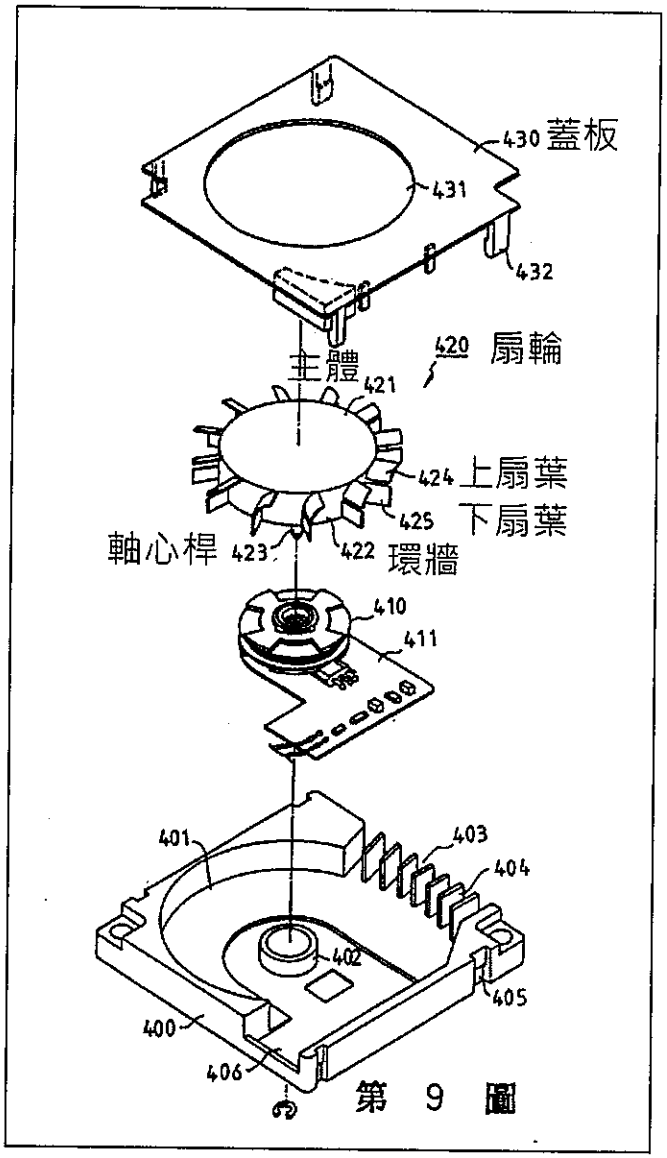

第 9 圖

證據 8 第 11 圖斷面示意圖

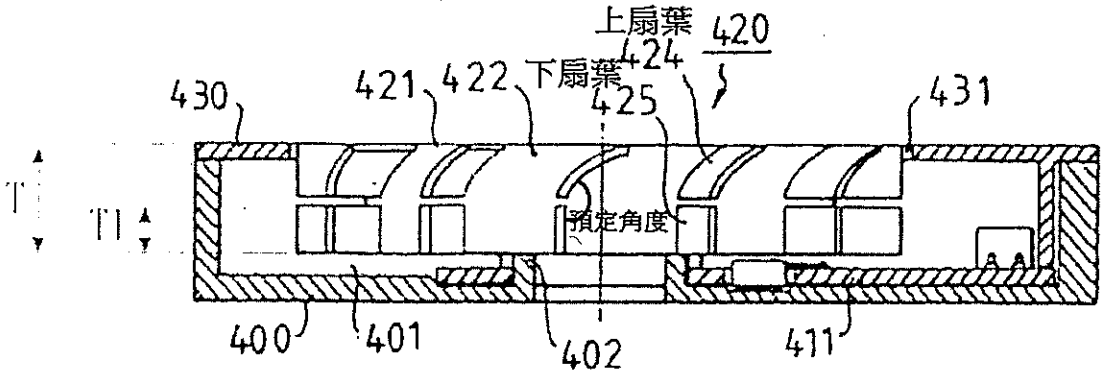

第 11 圖