附圖 1：系爭專利主要圖式

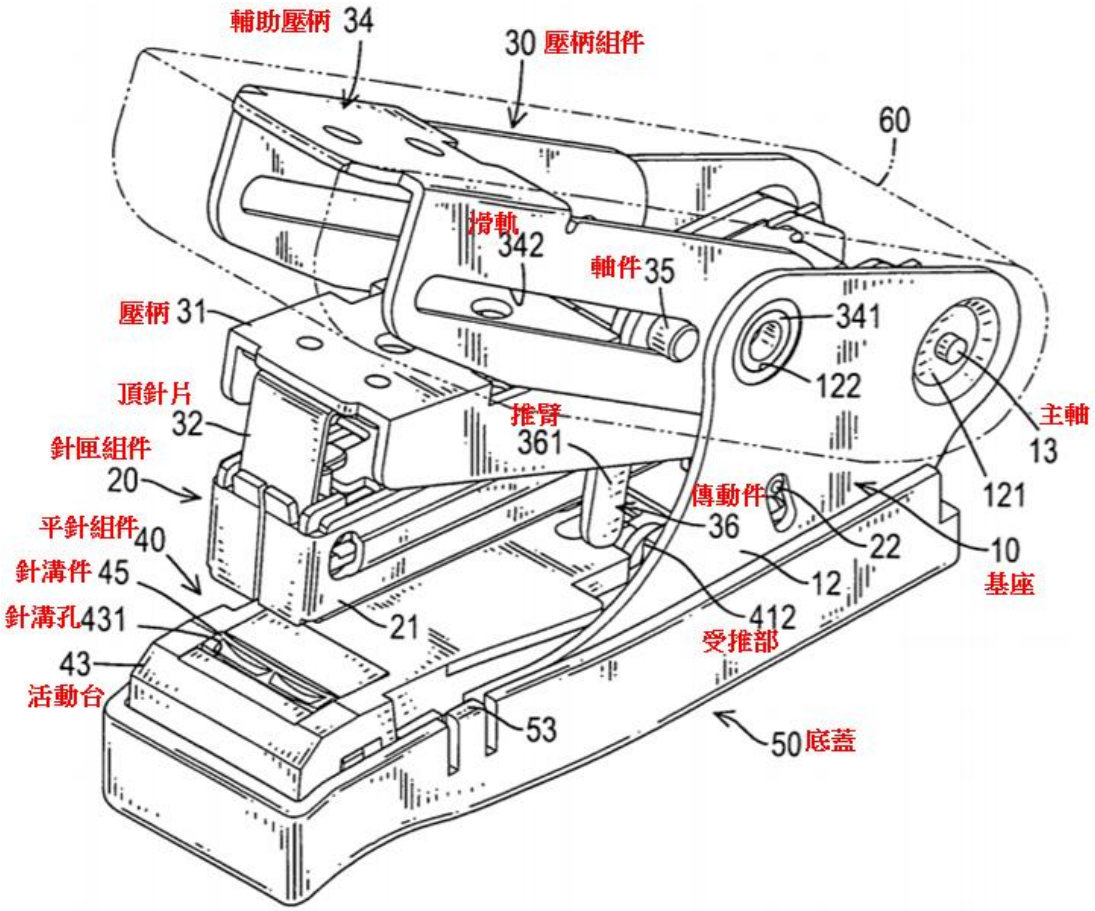

圖 1 係較佳實施例之立體結構圖

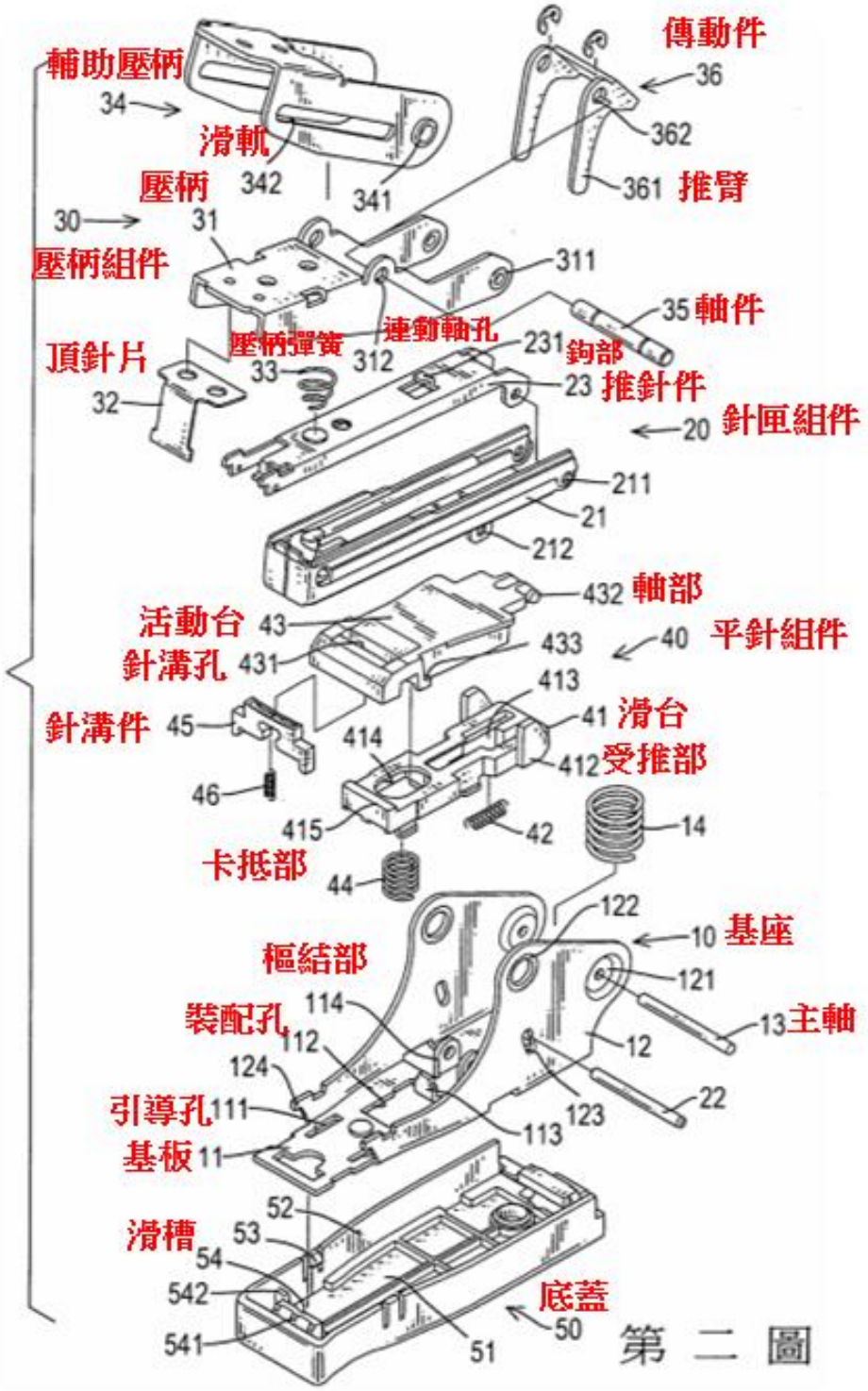

圖 2 係較佳實施例之組成構件分解圖

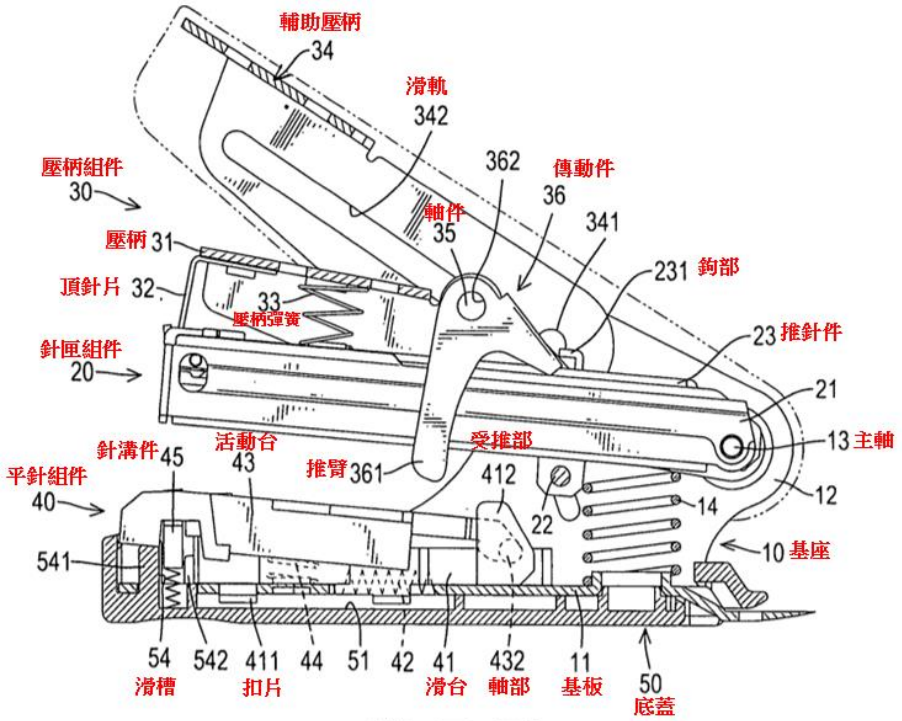

第 五 圖

圖 5 係較佳實施例起始狀態之剖面結構圖

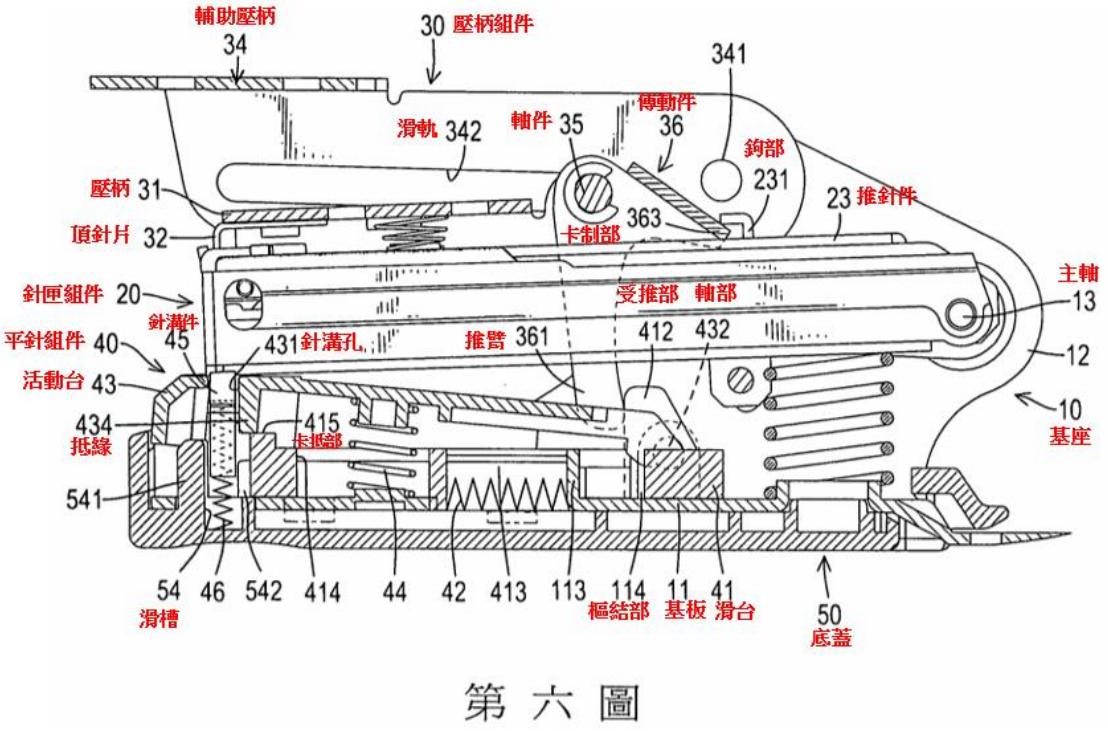

第 六 圖

圖 6 係較佳實施例裝訂狀態之剖面結構圖

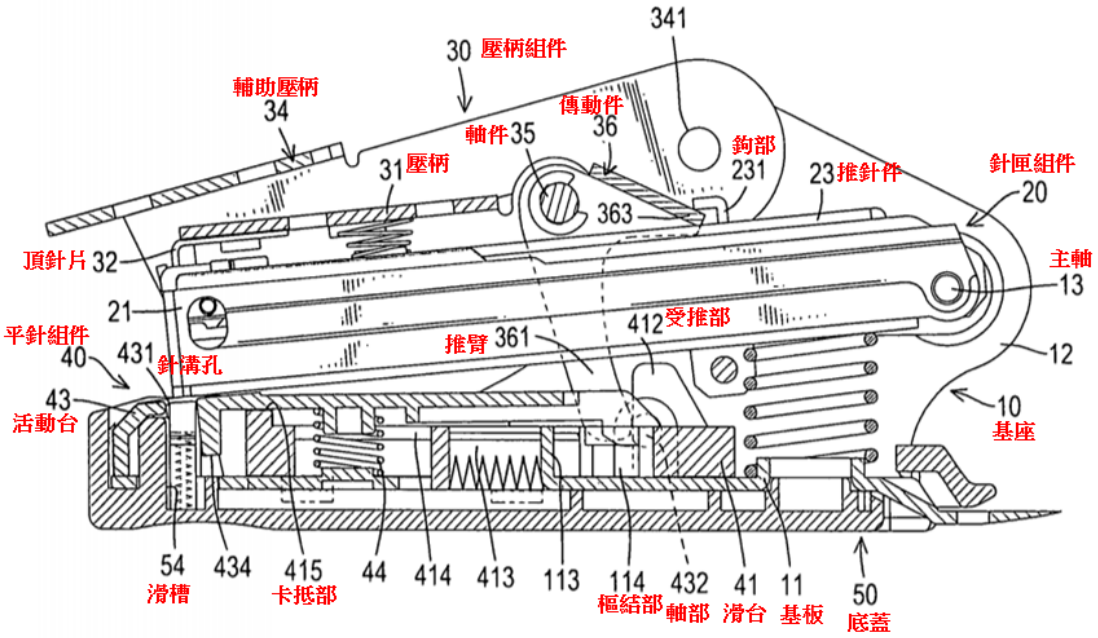

第七圖

圖 7 係較佳實施例裝訂完成狀態之剖面結構圖

附圖 2：證據 2 主要圖式

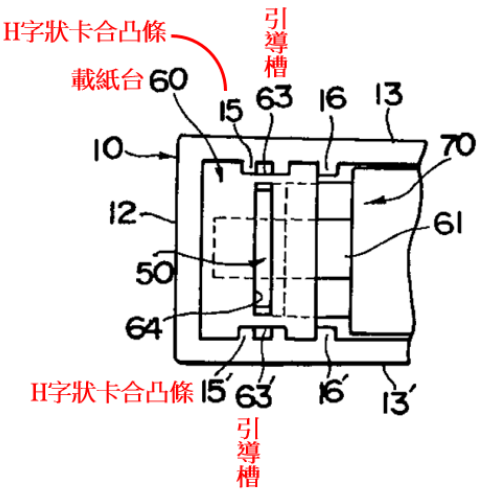

第5図

第 1 図

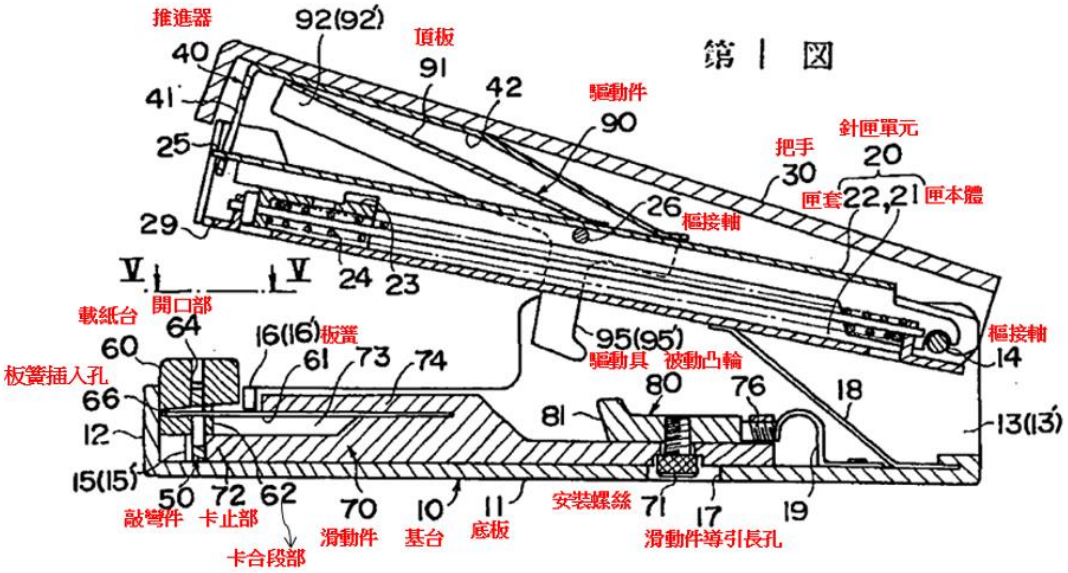
推進器
92(92')
頂板
40
91
42
驅動件
90
41
25
針匣單元
20
把手
30
匣套
22,21
匣本體
29
26
樞接軸
V
V
24
23
載紙台
開口部
64
16(16')
板簧
95(95')
驅動具
被動凸輪
樞接軸
60
61
73
74
14
板簧插入孔
66
80
76
18
81
12
13(13')
15(15')
50
72
62
70
10
11
安裝螺絲
71
17
19
敲彎件
卡止部
滑動件
基台
底板
滑動件導引長孔
卡合段部

第 2 図

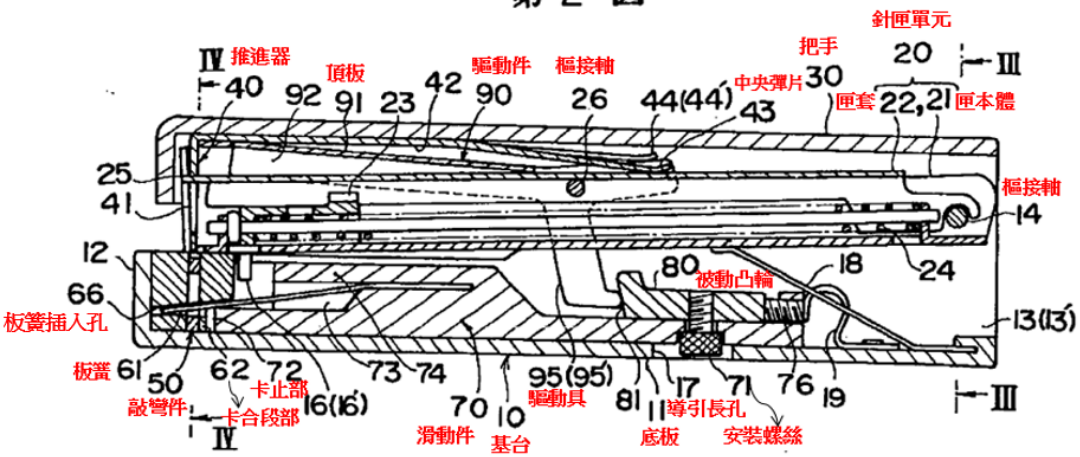
針匣單元
IV
推進器
把手
20
III
頂板
驅動件
樞接軸
40
92
91
23
42
90
26
44(44')
中央彈片
30
匣套
22,21
匣本體
43
25
樞接軸
41
14
12
80
18
24
被動凸輪
66
板簧插入孔
13(13')
板簧
61
50
62
72
73
74
95(95')
81
17
71
76
19
III
敲彎件
卡止部
卡合段部
16(16')
70
10
驅動具
導引長孔
IV
滑動件
基台
底板
安裝螺絲

第 8 図

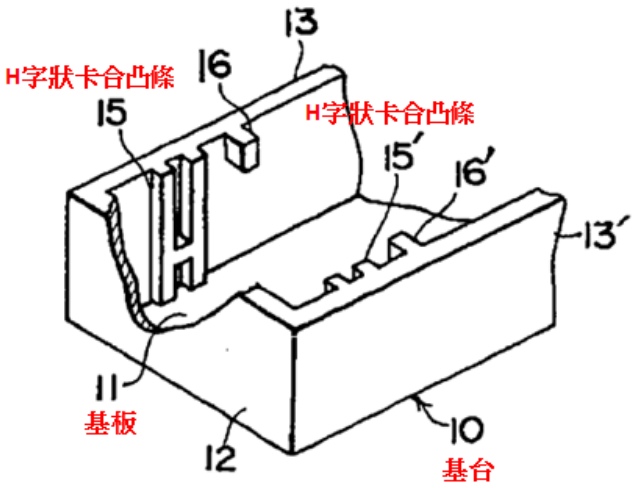

第 9 図

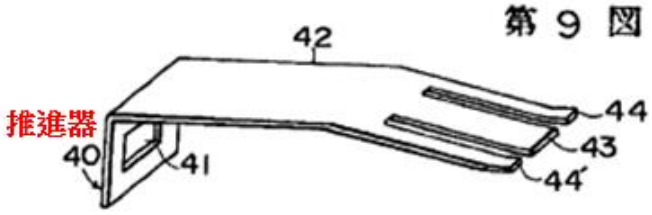

第 10 図

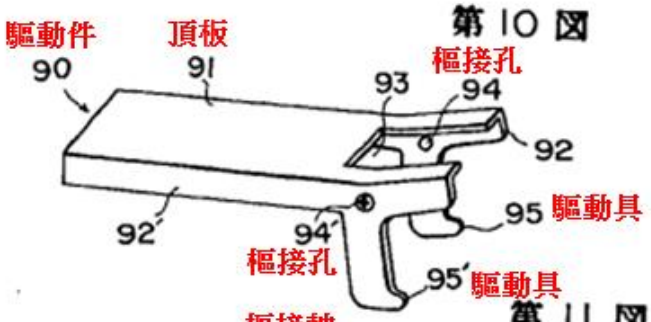

第 11 図

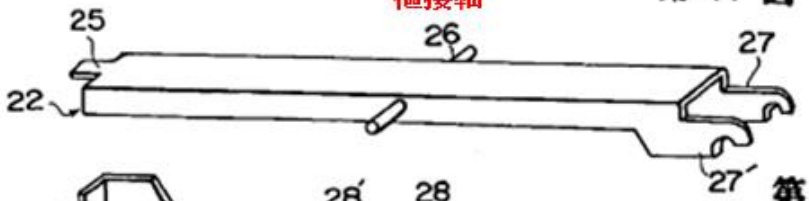

第 12 図

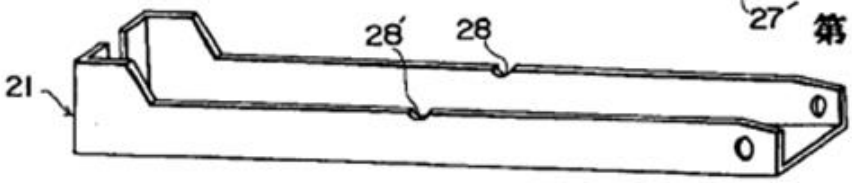

第 13 図

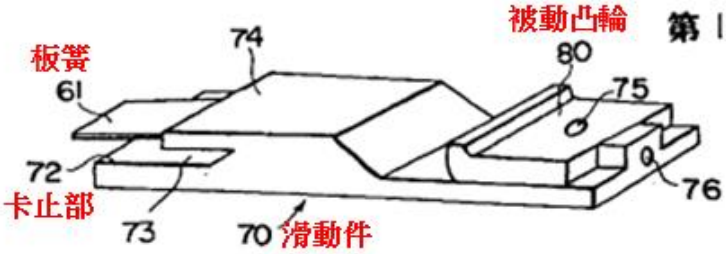

第 14 図

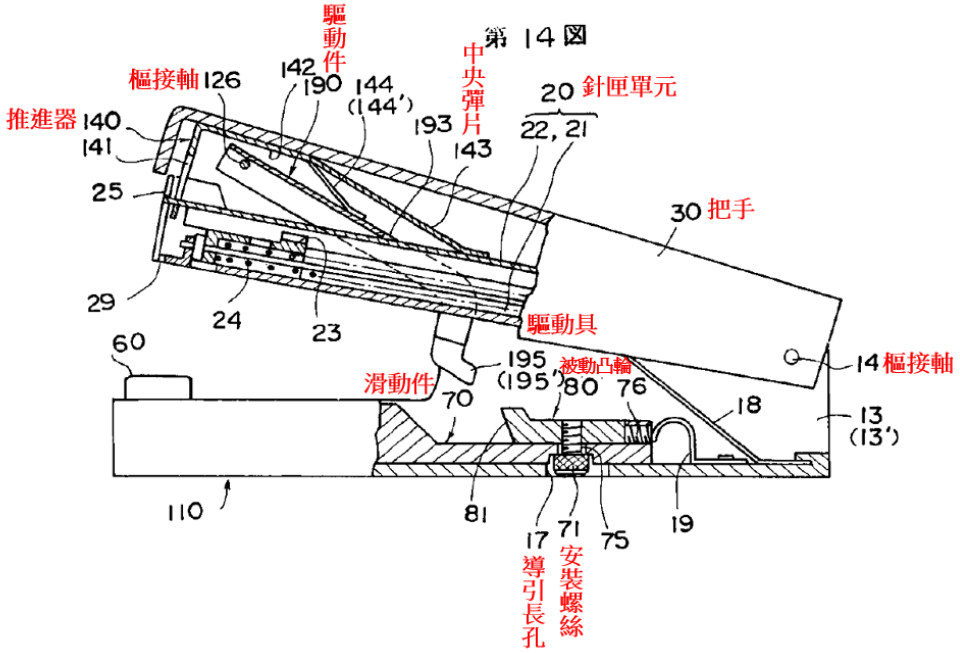

第 15 図

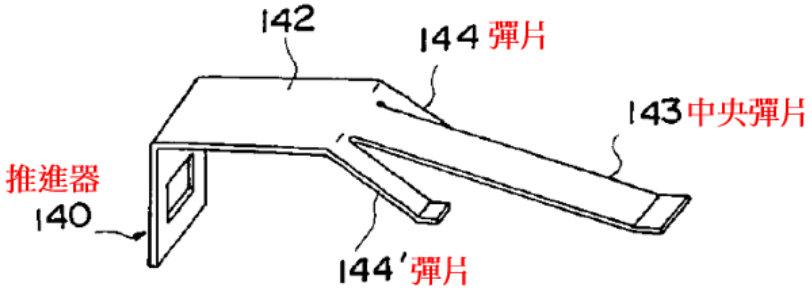

第 16 図

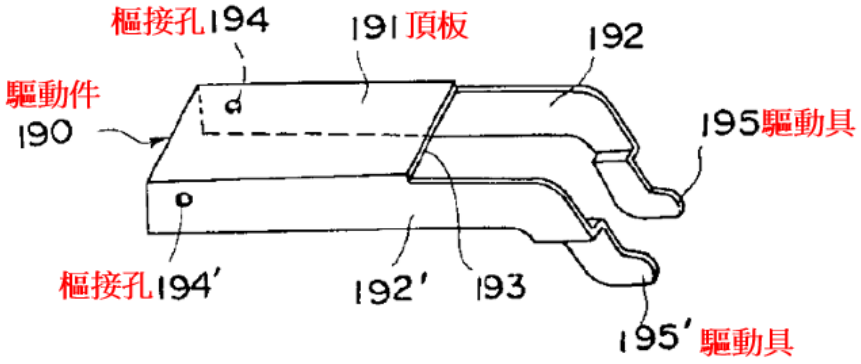

附圖 3：證據 4 主要圖式

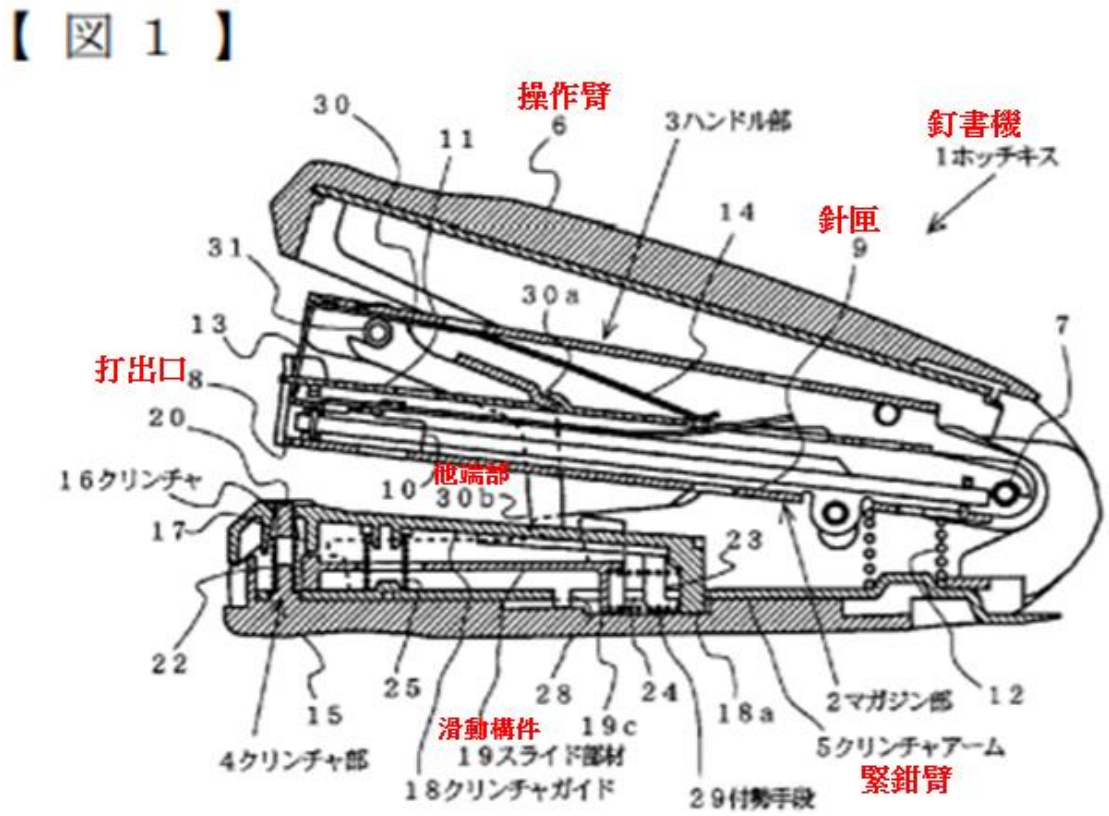

附圖 4：證據 5 主要圖式

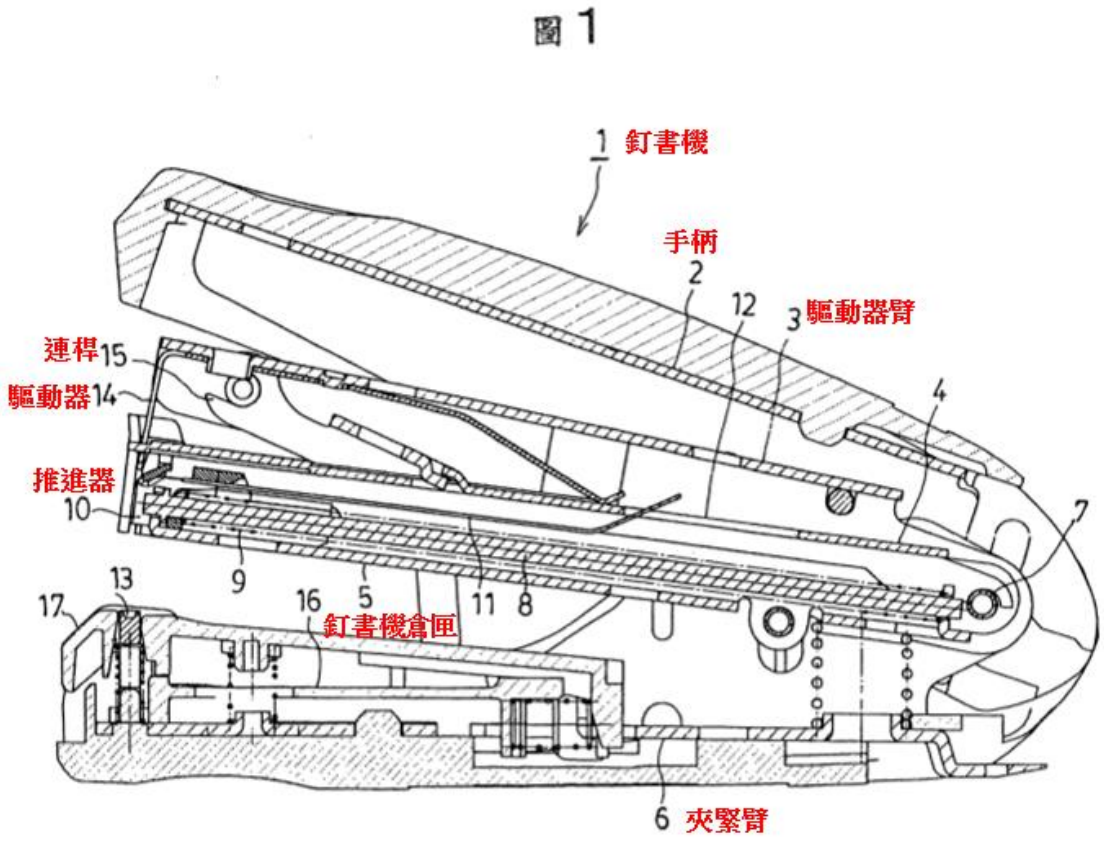

附圖 5：證據 6 主要圖式

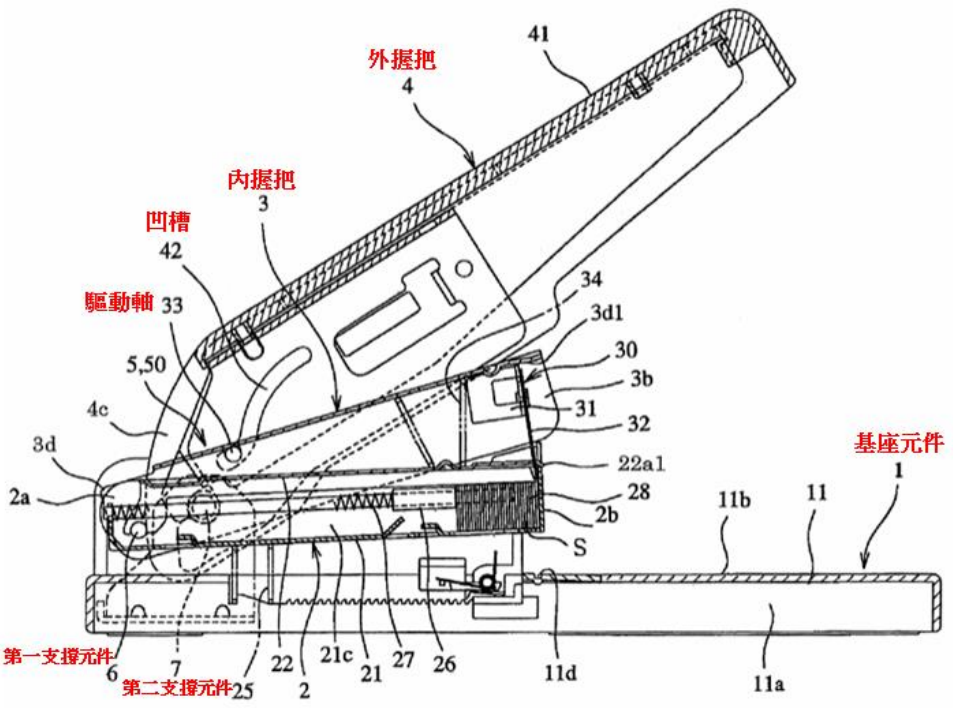

第3圖